TABLE DES MATIÈRES

Consignes de sécurité pour le détecteur laser 2
Consignes de securite speciales – Accus 2
Utilisation conforme aux prescriptions 2
Données techniques 2
Entretien 3
Déclaration ce de Conformité 3
Symboles 3
Aperçu 4
Accus 5
Dispositif de serrage 6
Aimant 7
Echelon 8
Démarrer 9
Lecture directe 10
Commutation entre le mode Lecture directe et le mode Menu 11
Coupler le détecteur avec le laser rotatif par Bluetooth™ 12
Chercher la position centrale 13
Alignement 14
Masquer 15
Pivoter 16
Mode Rotation 17
Figer la position centrale 18
Mode de repos 19
Mode Décalage 20
Paramètres 21
Channel Link 22
Recherche des anomalies 23
Contrôle de la précision du champ 24

CONSIGNES DE SÉCURITÉ POUR LE DÉTECTEUR LASER

⚠ AVERTISSEMENT
N'apportez aucune modification à l'appareil. Toute modification peut entraîner des blessures et des dysfonctionnements.

Les réparations de l'appareil ne doivent être faites que par du personnel autorisé et formé à cet effet. Utilisez toujours des pièces de rechange d'origine Milwaukee. En procédant ainsi, la sécurité de l'appareil est garantie.

Ne dirigez pas le rayon laser directement dans les yeux. Le rayon laser peut provoquer de graves lésions oculaires et/ou la cécité. Attention ! L'appareil émetteur laser est peut-être derrière vous. Veillez à ce que le rayon laser ne touche pas vos yeux lorsque vous vous retournez.

Ne placez pas l'aimant à proximité d'implants ou d'autres appareils médicaux (par ex., stimulateurs cardiaques, pompes à insuline). L'aimant génère un champ magnétique qui pourrait interférer avec le fonctionnement des implants ou des appareils médicaux.

Tenez le détecteur laser à l'écart des supports de données et des appareils sensibles au magnétisme. Ceci peut entraîner une perte de données irréversible des supports de données.

Émission de bruit
Le niveau de pression acoustique pondéré A du signal acoustique est supérieur à 80 db (A) à une distance d'un mètre.

Afin d'éviter tout risque de lésions auditives, ne tenez pas le récepteur laser près de l'oreille ! N'utilisez le signal sonore que si vous ne disposez pas d'une perception visuelle suffisante. Si possible, utilisez le niveau de volume « Low » (faible).

Tenez le récepteur laser hors de portée des enfants !

N'utilisez pas le récepteur laser en présence de liquides, de gaz ou de poussières inflammables. L'appareil peut produire des étincelles qui enflamment la poussière ou les fumées.

En cas de non-utilisation prolongée, retirez la batterie de l'appareil.

N'utilisez que des accessoires Milwaukee d'origine. L'utilisation d'accessoires non recommandés peut entraîner des erreurs de mesure.

CONSIGNES DE SECURITE SPECIALES – ACCUS

Les 2 piles AA doivent être mises en place correctement dans l'appareil pour un parfait fonctionnement. Ne pas utiliser d'autres alimentations en tension ou en courant.

Toujours ranger les piles à un endroit hors de portée des enfants.

Eliminer les piles usées immédiatement et en bonne et due forme.

En cas de conditions ou températures extrêmes, du liquide caustique peut s'échapper d'un batterie endommagée. En cas de contact avec le liquide caustique de la batterie, laver immédiatement avec de l'eau et du savon. En cas de contact avec les yeux, rincer soigneusement avec de l'eau et consulter immédiatement un médecin.

Cet appareil ne doit pas être utilisé par des personnes (y compris des enfants) ayant des capacités physiques, sensorielles ou mentales réduites, et/ou ne disposant pas des connaissances nécessaires, à moins qu'elles ne soient supervisées par une personne responsable de leur sécurité ou que cette personne ne leur ait donné des instructions concernant l'utilisation sûre de l'appareil concerné. Il est nécessaire de surveiller les enfants afin de s'assurer qu'ils ne jouent pas avec l'appareil.

UTILISATION CONFORME AUX PRESCRIPTIONS

Le RD300G est une combinaison entre une télécommande et un détecteur laser. Cet appareil détecte les rayons laser des lasers rotatifs qui émettent une lumière laser verte.

Ne pas utiliser ce produit de manière non conforme à l'utilisation normale.

DONNÉES TECHNIQUES

Type	Détecteur et télécommande
Tension de la batterie rechargeable	3 V
Accus	2 x 1,5 V LR6 (AA)
Bande (bandes) de fréquence Bluetooth	2400–2483.5 MHz
Puissance max. à haute fréquence dans la/les bande/bandes de fréquence transmise/transmises:	7,34 dBm
Version Bluetooth	V5.0 LE
Plage de détection*	4,5–150 m
Portée de la télécommande	>100 m
Angle de réception	70°
Compatibilité de la longueur d'onde	510 - 530 nm
Précision de mesure **	
ultrafin	1,0 mm (± 0,5 mm) @ 30 m
fin	2,0 mm (± 1 mm) @ 30 m
moyen	4,0 mm (± 2 mm) @ 30 m
gros	6,0 mm (± 3 mm) @ 30 m
ultragros	10,0 mm (± 5 mm) @ 30 m
Zone de réception	± 60 mm
Indication du centre (depuis le haut)	89 mm
Arrêt automatique	15 min
Durée de fonctionnement, env.	27 h
Température de fonctionnement	-20 – 50°C
Température de stockage	-25 – 60°C
Hauteur max. :	2000 m
Taux d'humidité relative max.	80%
Poids suivant procédé EPTA	0,412 kg
Dimensions (Longueur x largeur x hauteur)	30 mm x 85 mm x 185 mm
Indice de protection	IP67

* Dans des conditions environnantes défavorables et selon la qualité du laser, la plage de travail peut être réduite.

** En fonction de la distance entre le récepteur laser et le laser.

⚠ AVIS! Lire complètement les instructions et les indications de sécurité. Le non-respect des avertissements et instructions indiqués ci après peut entraîner un choc électrique, un incendie et/ou de graves blessures sur les personnes.
Bien garder tous les avertissements et instructions.

ENTRETIEN

Nettoyage

Gardez le boîtier de l'appareil propre, sec et exempt d'huile et de graisse. Pour nettoyer l'appareil, utilisez uniquement un savon doux et un chiffon humide, car certains nettoyants et solvants contiennent des substances qui peuvent endommager le boîtier en plastique et d'autres pièces isolées. Pour le nettoyage, n'utilisez pas d'essence, de térébenthine, de diluant pour laque, de diluant pour peinture, de détergents à base de chlore, de l'ammoniac ou de nettoyants ménagers contenant de l'ammoniac. N'utilisez pas de solvants inflammables ou combustibles pour le nettoyage.

Nettoyer la fenêtre du capteur

Enlevez les saletés détachées avec de l'air comprimé propre. Nettoyez soigneusement la surface avec un coton-tige humide.

Réparation

Cet appareil comporte peu de composants pouvant être réparés. N'ouvrez pas le boîtier et ne démontez pas l'appareil. Si l'appareil ne fonctionne pas correctement, envoyez-le à un centre de service agréé afin de le faire réparer.

Utiliser uniquement les accessoires Milwaukee et les pièces détachées Milwaukee. Faire remplacer les composants dont le remplacement n'a pas été décrit, par un des centres de service après-vente Milwaukee (observer la brochure avec les adresses de garantie et de service après-vente).

En cas de besoin il est possible de demander un dessin éclaté du dispositif en indiquant le modèle de la machine et le numéro de six chiffres imprimé sur la plaquette de puissance et en s'adressant au centre d'assistance technique ou directement à Techtronic Industries GmbH, Max-Eyth-Straße 10, 71364 Winnenden, Germany.

DÉCLARATION CE DE CONFORMITÉ

Le soussigné, Techtronic Industries GmbH, déclare que l'équipement radioélectrique du type RD300G est conforme à la directive 2014/53/UE. Le texte complet de la déclaration UE de conformité est disponible à l'adresse internet suivante: http://services.milwaukeetool.eu

SYMBOLES

	Veuillez lire attentivement ce manuel avant d'utiliser l'appareil.
	ATTENTION ! AVERTISSEMENT ! DANGER !
	Les déchets de piles et les déchets d'équipements électriques et électroniques (déchets d'équipements électriques et électroniques) ne sont pas à éliminer dans les déchets ménagers. Les déchets de piles et les déchets d'équipements électriques et électroniques doivent être collectés et éliminer séparément. Retirez les déchets de piles, les déchets d'accumulateurs et les ampoules des appareils avant de les jeter. S'adresser aux autorités locales ou au détaillant spécialisé en vue de connaître l'emplacement des centres de recyclage et des points de collecte. Selon les réglementations locales, les détaillants peuvent être tenus de reprendre gratuitement les déchets de piles et les déchets d'équipements électriques et électroniques. Contribuez à réduire la demande de matières premières en réutilisant et en recyclant vos déchets de piles et d'équipements électriques et électroniques. Les déchets de piles (surtout les piles au lithium-ion) et les déchets d'équipements électriques et électroniques comportent des matériaux précieux et recyclables qui peuvent avoir des impacts négatifs sur l'environnement et sur votre santé s'ils ne sont pas éliminés de manière écologique. Avant de mettre au rebut votre ancien appareil, supprimez les données personnelles qui pourraient s'y trouver. FR Cet appareil et sa batterie se recyclent — À DÉPOSER EN MAGASIN OU À DÉPOSER EN DÉCHÈTERIE Points de collecte sur www.quefairedemesdechets.fr
	Marque de conformité européenne
	Marque de conformité britannique
001	Marque de conformité ukrainienne
	Marque de conformité d'Eurasie

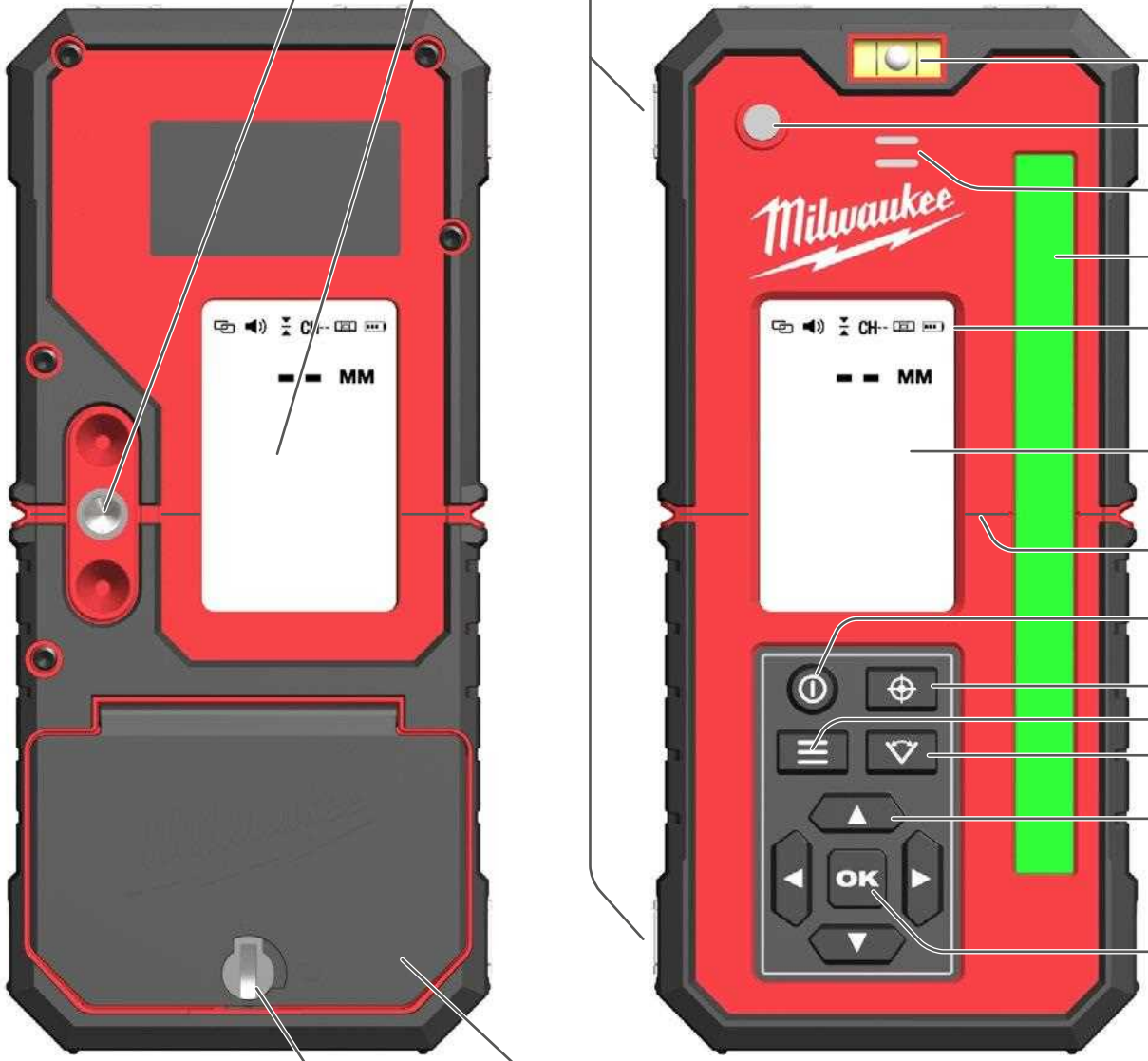

Dispositif de fixation : monter le support mural ici

Écran LCD à l'arrière

Aimant : pour la fixation à des surfaces métalliques magnétiques

Niveau à bulle : pour niveler le détecteur à la verticale

Témoin lumineux pour la position du laser : affiche la position du rayon laser.

Haut-parleur

Capteur : détermine la position du rayon laser

Ligne d'état :

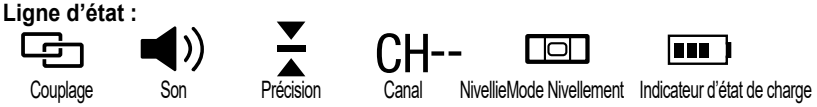

Écran LCD à l'avant

Ligne centrale : aligner le rayon laser sur cette ligne

Interrupteur principal : Appuyer une fois brièvement pour allumer l'appareil / Appuyer longuement pour éteindre l'appareil

Touche Chercher position centrale : accès direct à la fonction « Chercher la position centrale »

Touche Menu principal : ouvrir le menu//revenir en arrière

Touche Pivoter réglage direct de l'angle de pivotement

Touches fléchées : navigation dans le menu

Touche Entrée : pour confirmer la dernière saisie

Compartiment à piles : pour 2 piles AA

Verrouillage du compartiments à piles

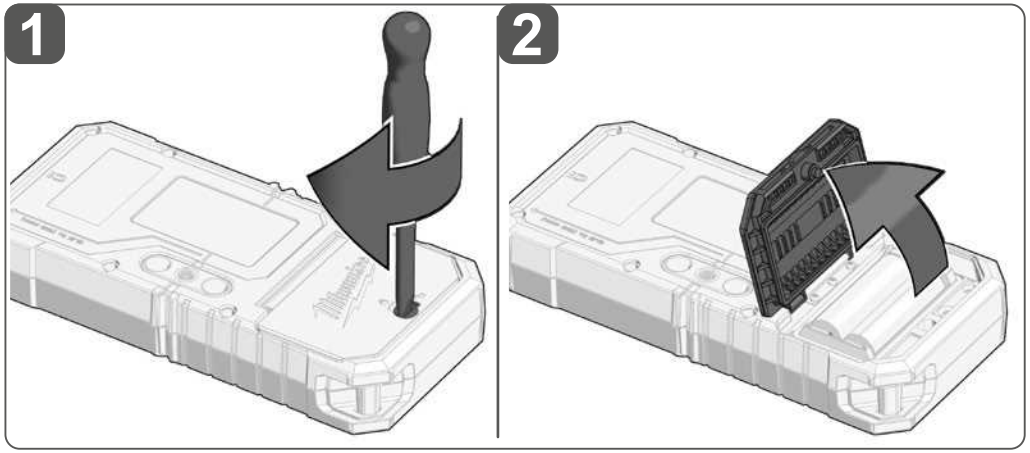

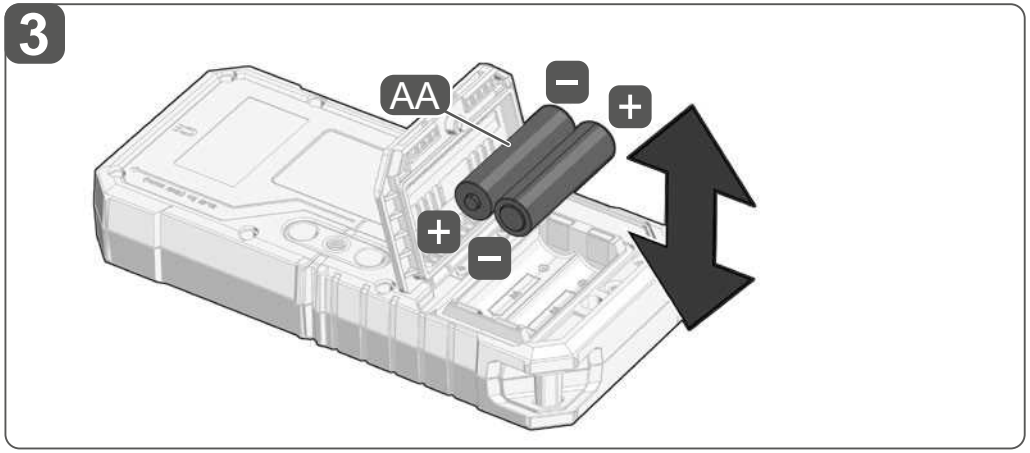

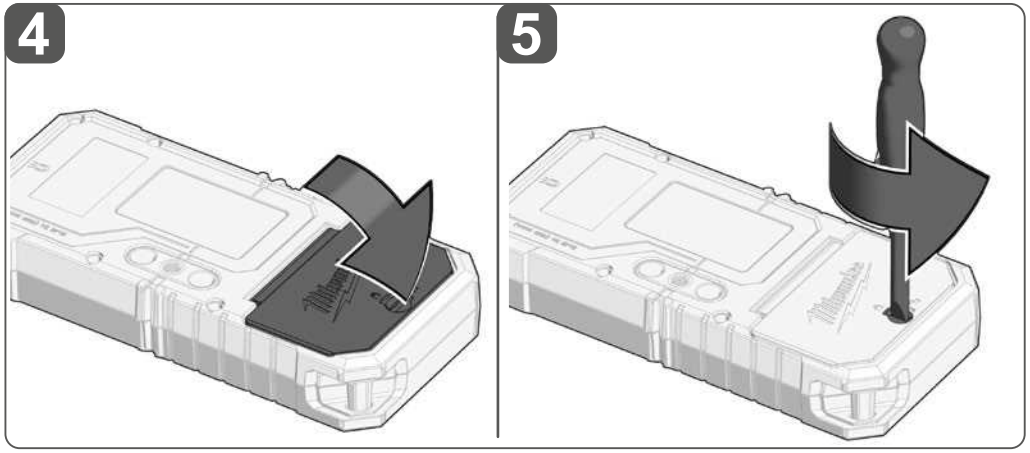

Utiliser uniquement des piles alcalines. Ne pas utiliser de piles au carbone-zinc.
En cas de non-utilisation prolongée de l'appareil, retirer les piles afin de protéger l'appareil contre la corrosion.

Une fois le détecteur allumé, l'indicateur de charge indique la durée de vie restante de la pile.

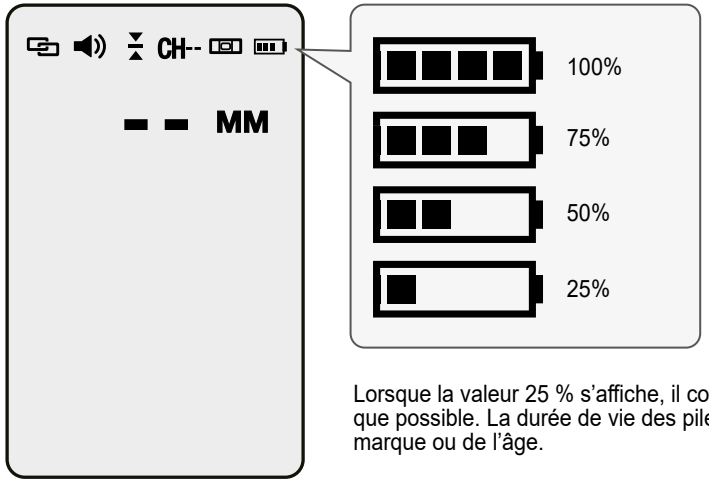

Lorsque la valeur 25 % s'affiche, il convient de changer les piles dès que possible. La durée de vie des piles peut varier en fonction de la marque ou de l'âge.

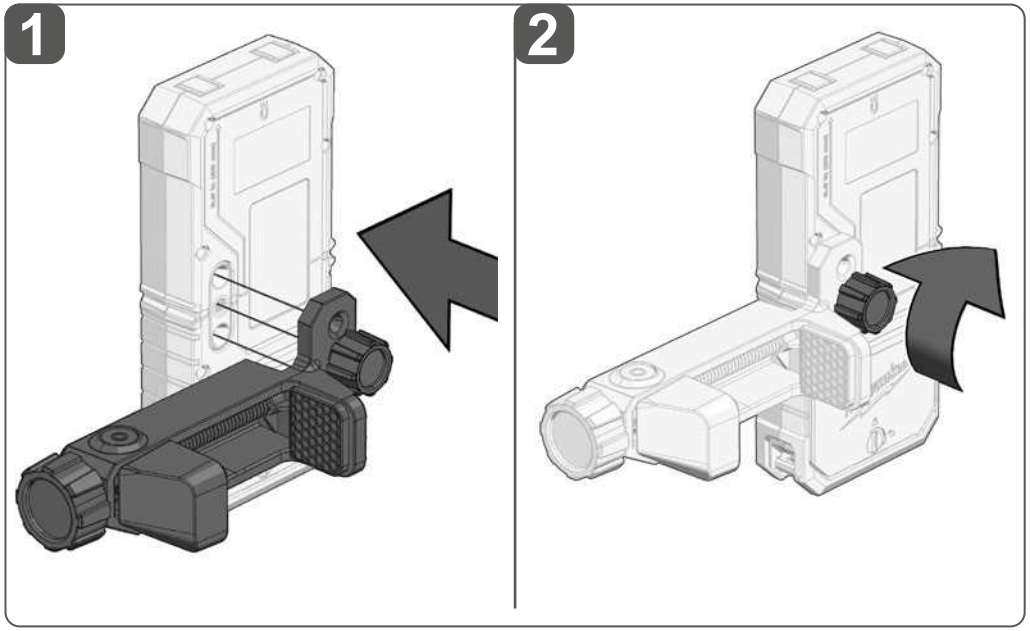

Le détecteur peut être fixé à la barre Milwaukee (ROD) à l'aide d'un dispositif de serrage.

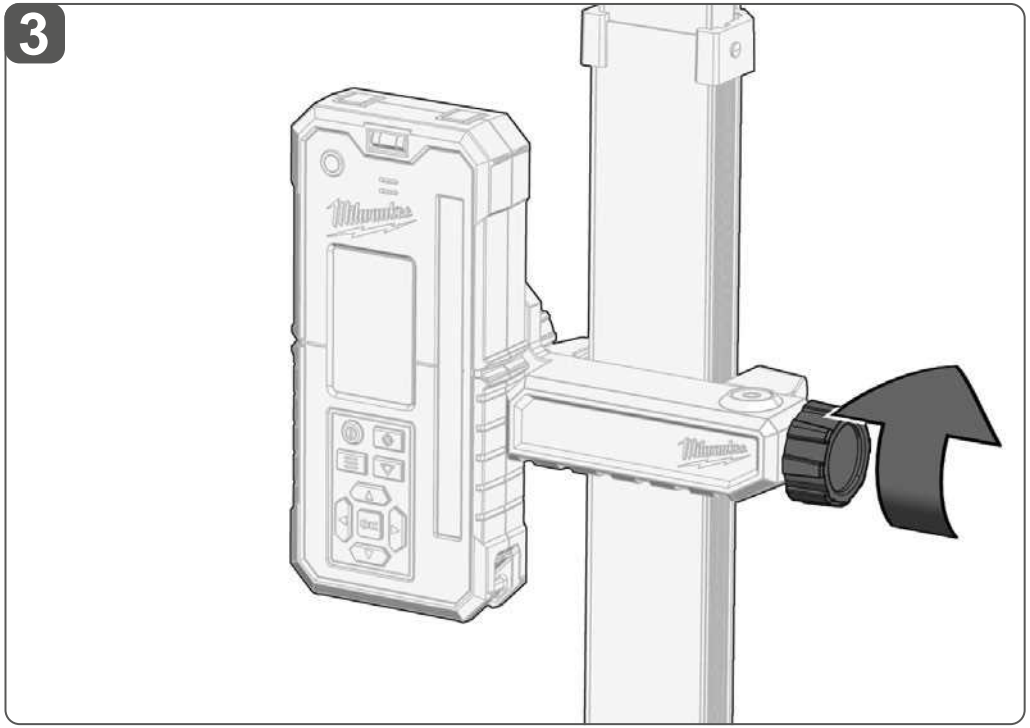

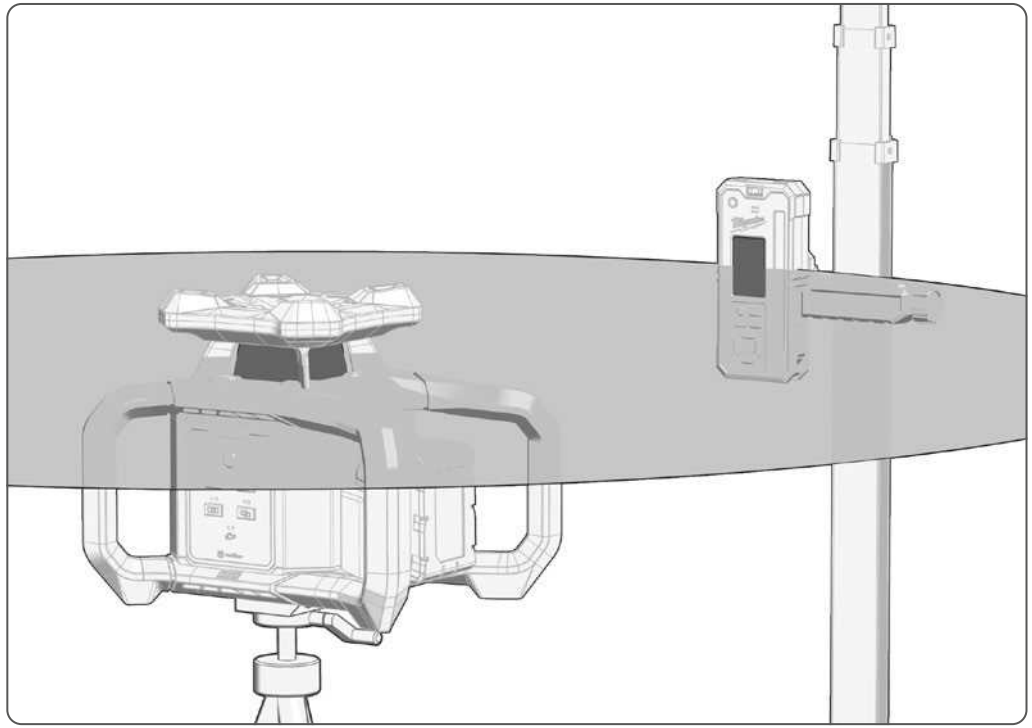

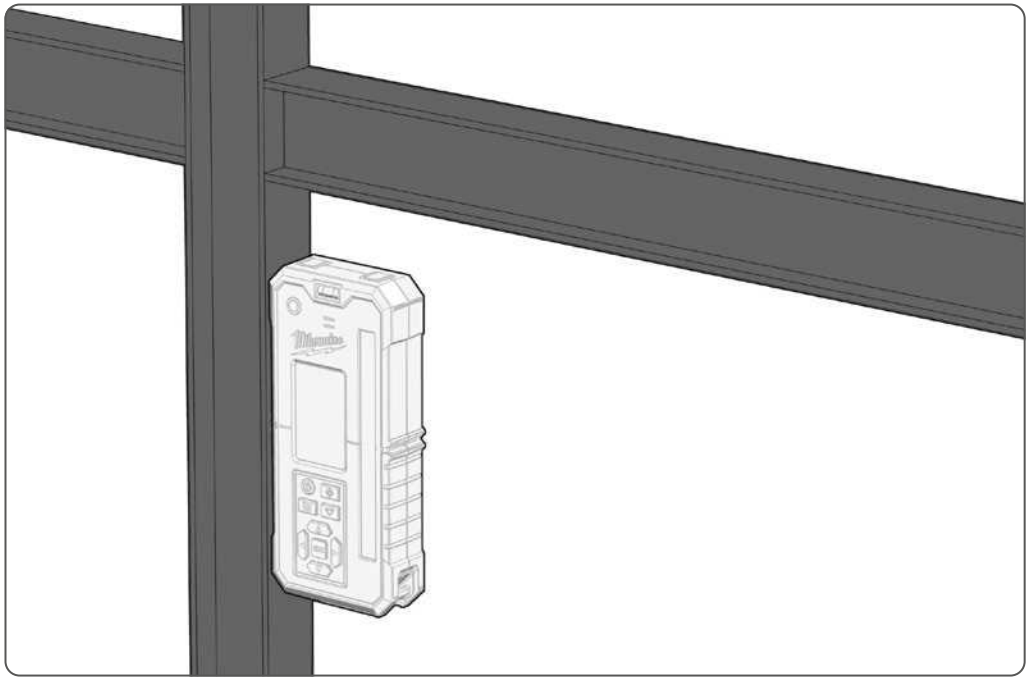

Le détecteur adhère aux surfaces métalliques magnétiques.

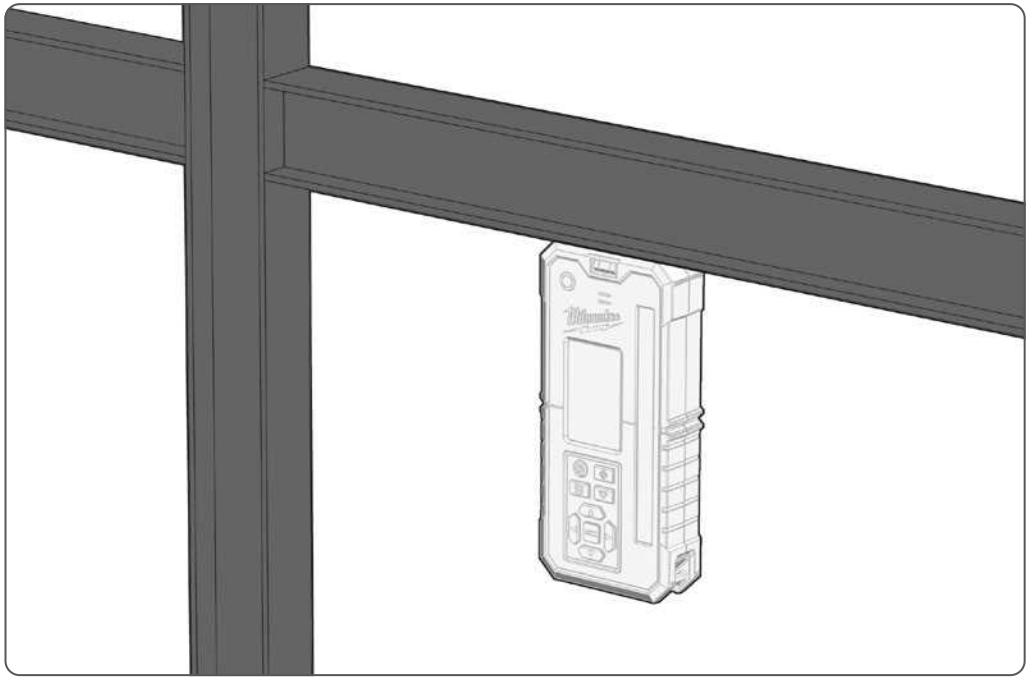

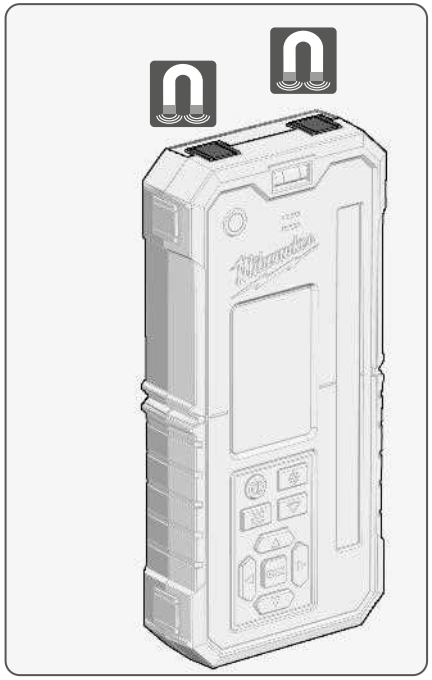

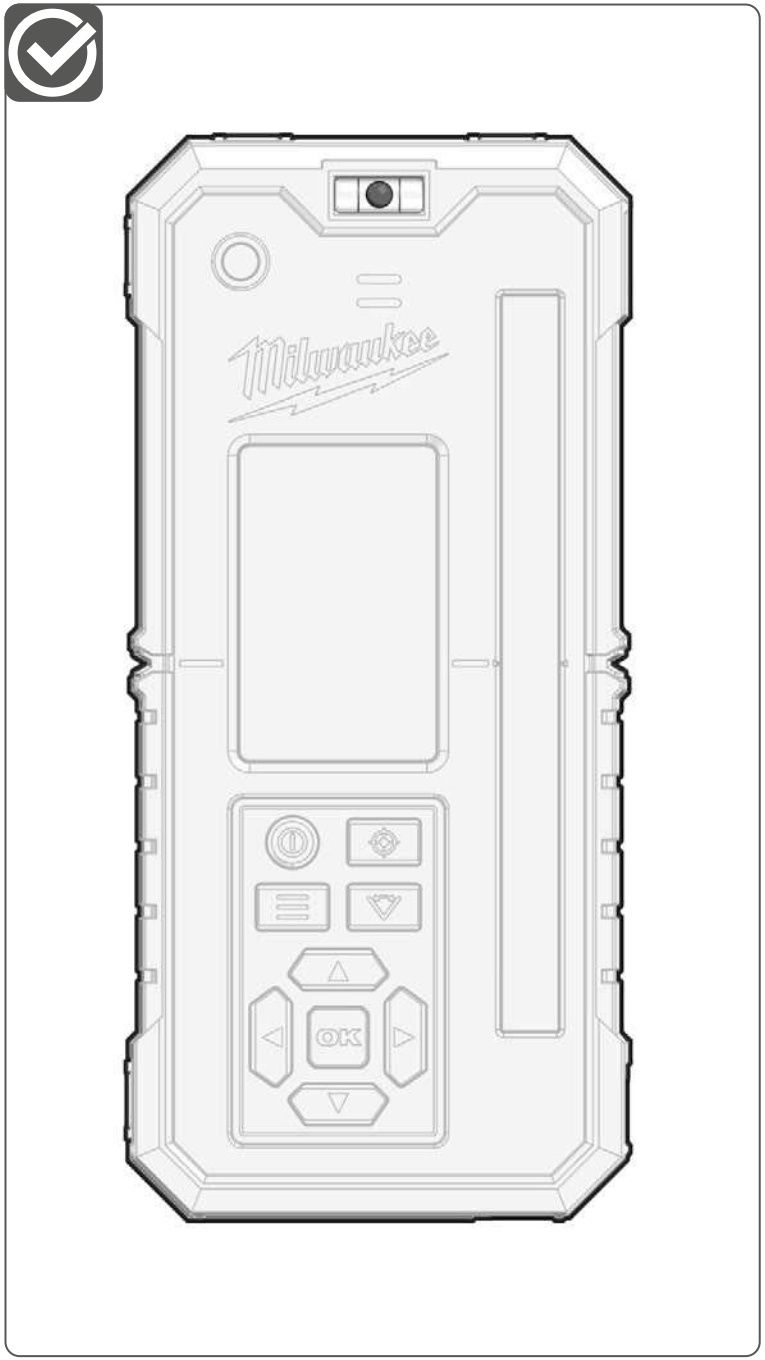

Aligner le détecteur laser horizontalement à l'aide du niveau à bulle.

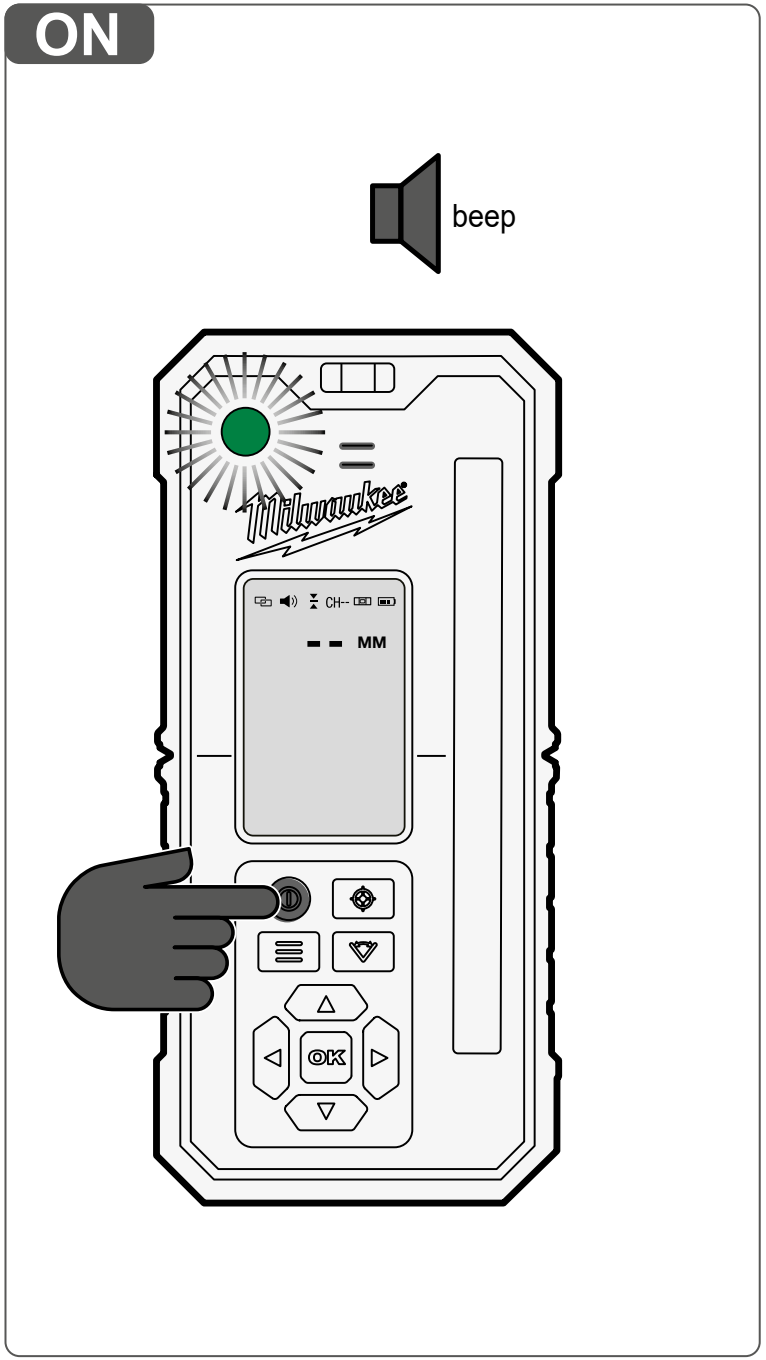

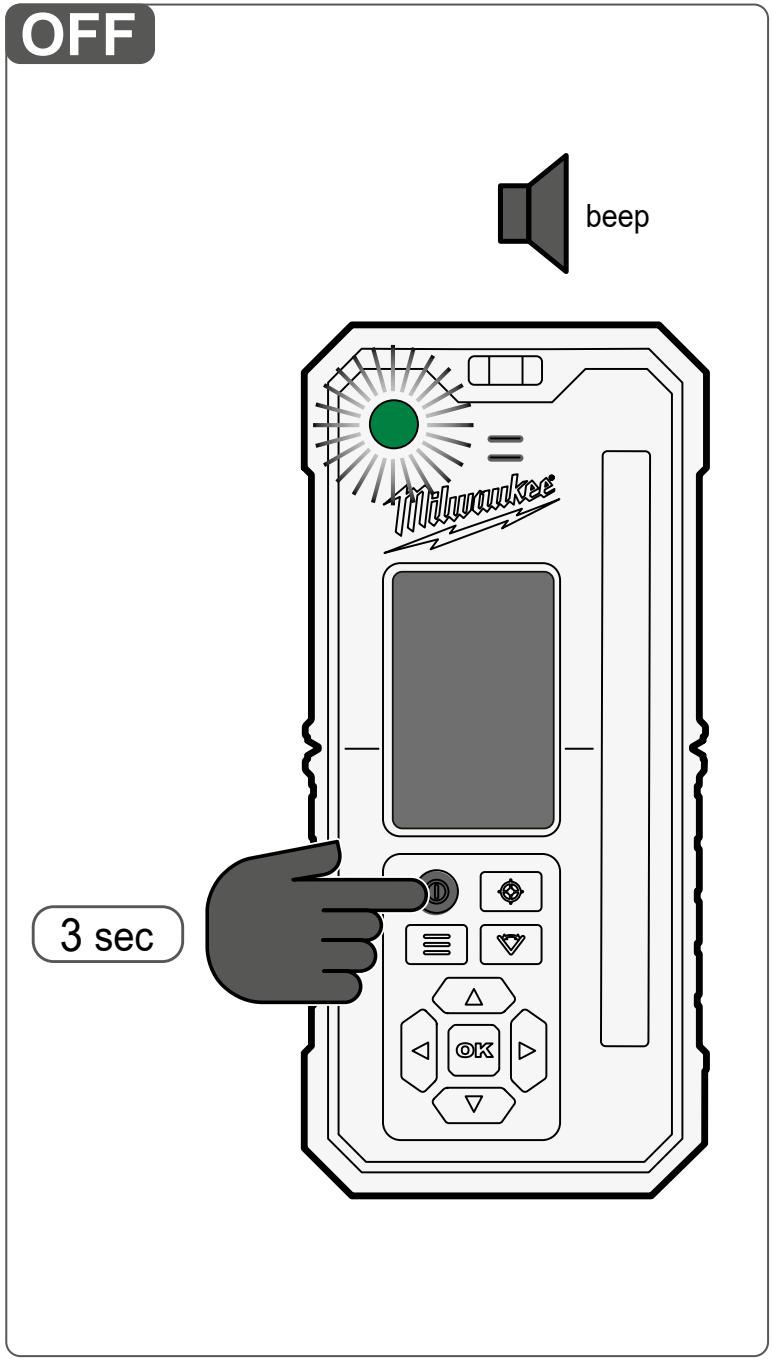

Lors de la première mise en service, sélectionner la langue souhaitée (voir la section Paramètres).

Le rétroéclairage s'allume après chaque pression sur une touche ou lorsque le capteur détecte un rayon laser. Le rétroéclairage reste allumé pendant 15 secondes. Le temporisateur est réinitialisé chaque fois qu'une touche est actionnée ou qu'un rayon laser est détecté pour la première fois (autrement dit, il ne reste pas allumé lorsqu'un rayon laser est dirigé en permanence vers le capteur. Si un rayon laser s'éloigne du capteur puis le croise à nouveau, le temporisateur est réinitialisé).

L'arrêt automatique se produit lorsqu'aucune touche n'est actionnée et qu'aucun rayon laser n'est détecté pendant 15 minutes.

Remarque : le laser et le détecteur sont indépendants l'un de l'autre. En appuyant sur l'interrupteur principal du détecteur, le détecteur s'éteint, mais pas le laser.

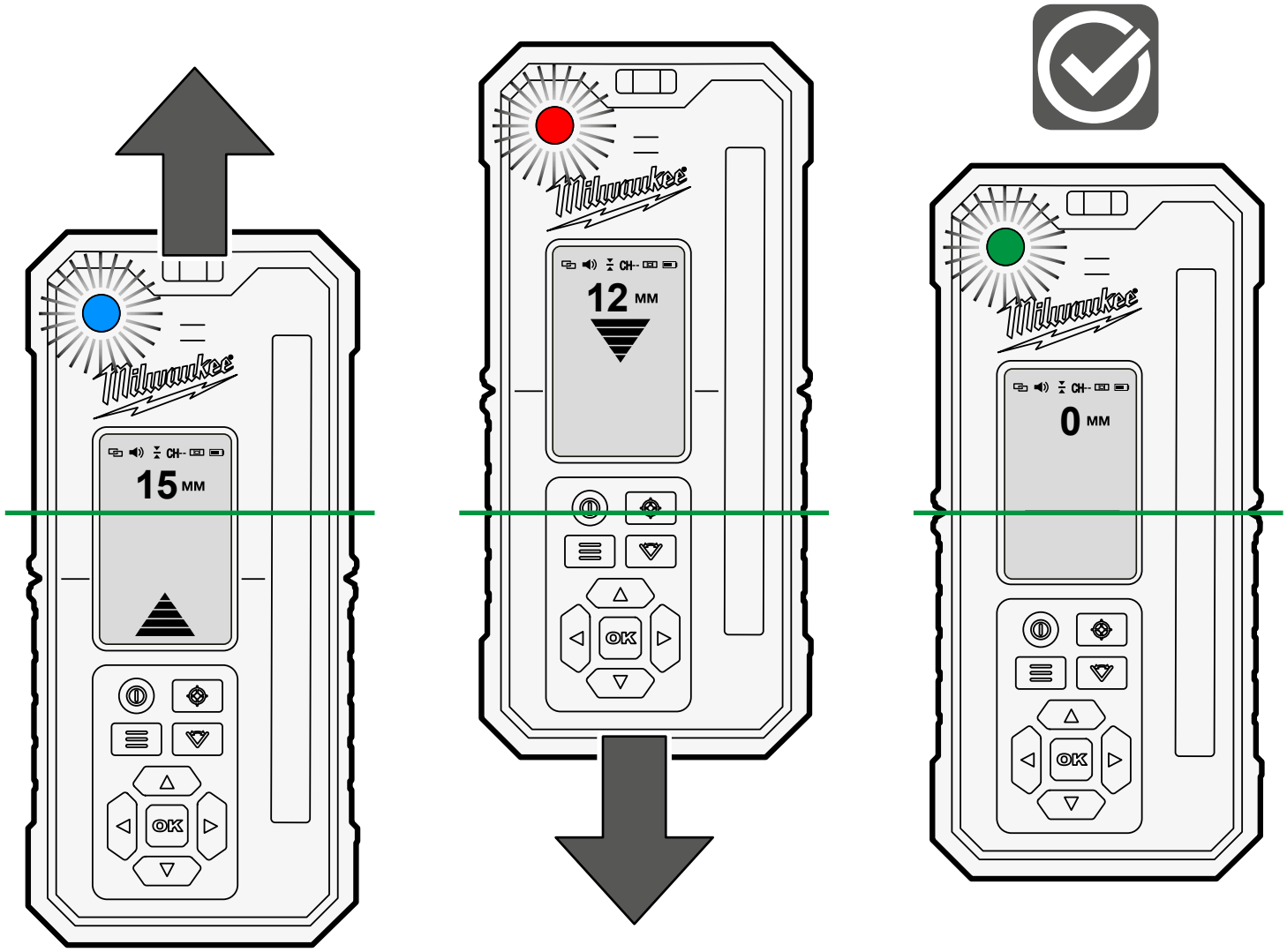

Une fois allumé, le détecteur se trouve en mode lecture directe.

Si un laser est détecté, l'indicateur de lecture directe, l'indicateur fléché et la LED pour l'affichage de la recherche de laser s'allument. Si aucun laser n'est détecté, l'indicateur fléché et la LED restent éteints. La lecture directe n'indique aucune valeur et affiche « - - - ».

Remarque : Si le laser sort de la zone de détection, les segments fléchés vers le haut ou vers le bas commencent à tourner et indiquent la direction dans laquelle le laser a été détecté pour la dernière fois.

Le RD300G est spécialement conçu pour le laser Milwaukee M18 RLOHVG300, mais peut également être utilisé comme détecteur pour d'autres lasers avec un rayon laser vert.

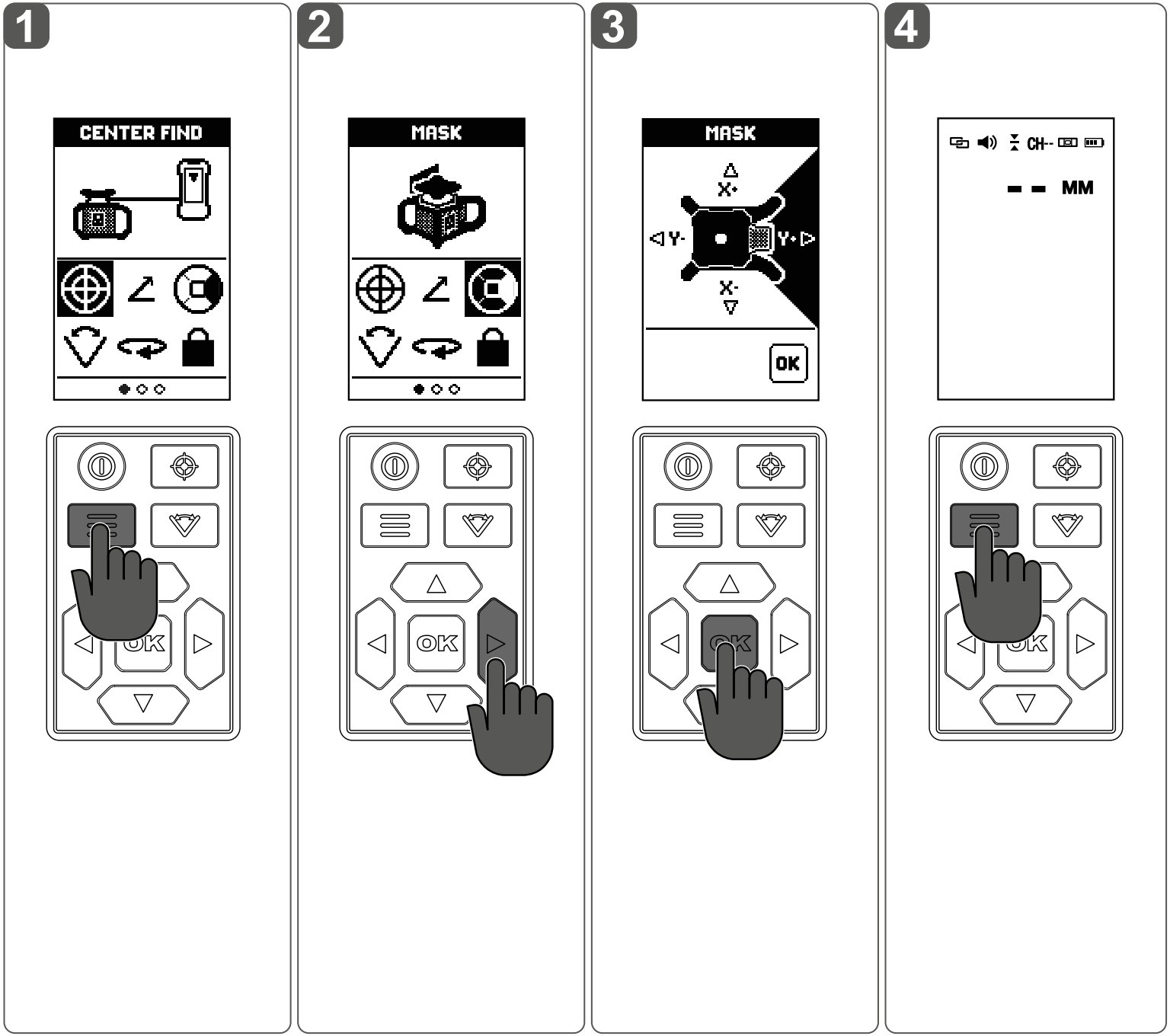

Le RD 300G est une combinaison de détecteur laser et de télécommande pour le laser rotatif M18 RLOHVG300.

Une fois allumé, le RD300G est en mode Lecture directe et peut être utilisé immédiatement comme détecteur laser.

Toutes les autres fonctions et tous les autres paramètres peuvent être sélectionnés dans le menu.

Pour cela, appuyer sur la touche Menu et sélectionner le menu souhaité à l'aide des touches fléchées et de la touche OK.

Deux fonctions peuvent être sélectionnées directement :

Touche Rechercher position centrale

Pivoter

Pour quitter le menu, appuyer une nouvelle fois sur la touche .

Ici à gauche, voici un exemple de sélection de la fonction de masquage et de retour en mode Lecture directe.

Le passage au menu et la navigation dans le menu ne sont plus explicitement décrits dans les pages qui suivent.

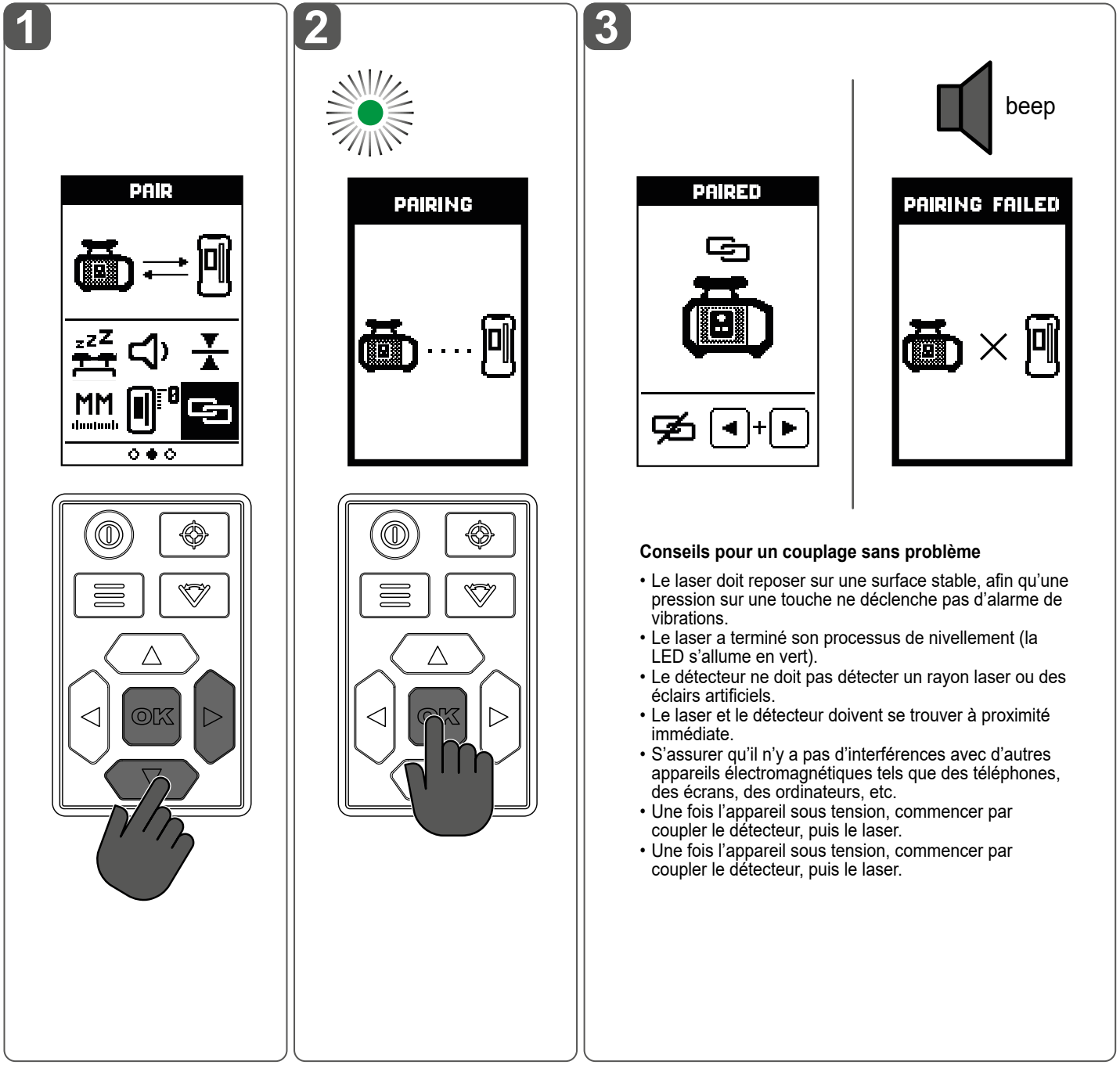

Conseils pour un couplage sans problème

- Le laser doit reposer sur une surface stable, afin qu'une pression sur une touche ne déclenche pas d'alarme de vibrations.
- Le laser a terminé son processus de nivellement (la LED s'allume en vert).
- Le détecteur ne doit pas détecter un rayon laser ou des éclairs artificiels.
- Le laser et le détecteur doivent se trouver à proximité immédiate.
- S'assurer qu'il n'y a pas d'interférences avec d'autres appareils électromagnétiques tels que des téléphones, des écrans, des ordinateurs, etc.
- Une fois l'appareil sous tension, commencer par coupler le détecteur, puis le laser.
- Une fois l'appareil sous tension, commencer par coupler le détecteur, puis le laser.

Après la mise en marche, le détecteur essaie de se connecter au dernier laser couplé. Les détecteurs livrés en kit sont déjà couplés à l'appareil laser correspondant.

Couplage manuel :

Sélectionner COUPLER (PAIR). Si aucun couplage n'a encore été effectué, le détecteur commence aussitôt à chercher un laser connectable. Pendant la recherche du détecteur, s'assurer que le laser peut être couplé.

Maintenir enfoncée la touche de couplage du laser jusqu'à ce que la LED d'indication de couplage du laser clignote en blanc.

Découplage manuel :

Maintenir les touches fléchées gauche et droite enfoncées simultanément.

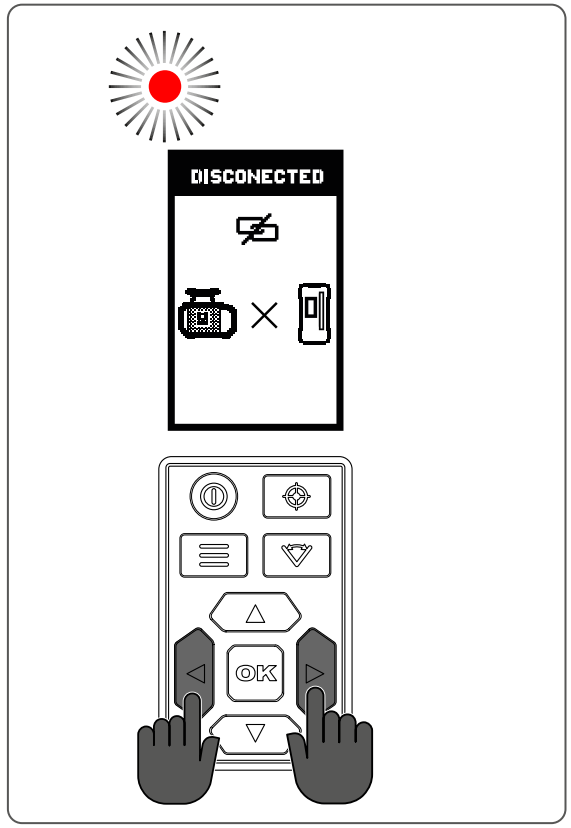

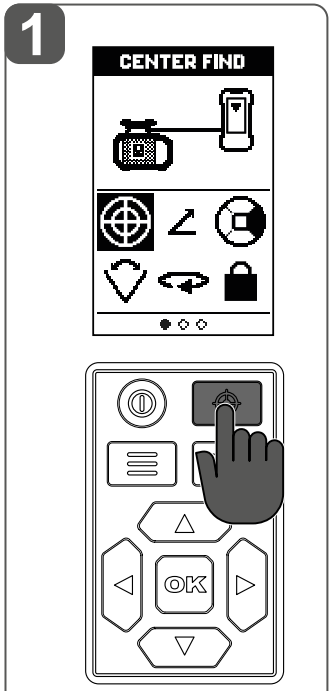

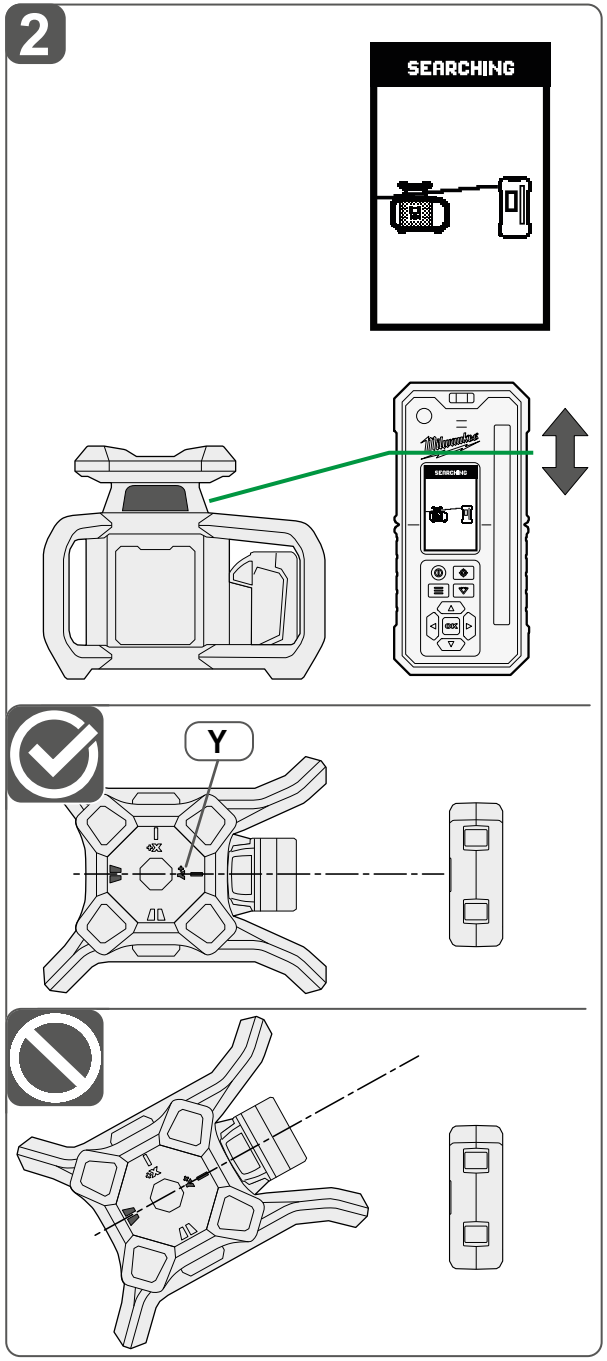

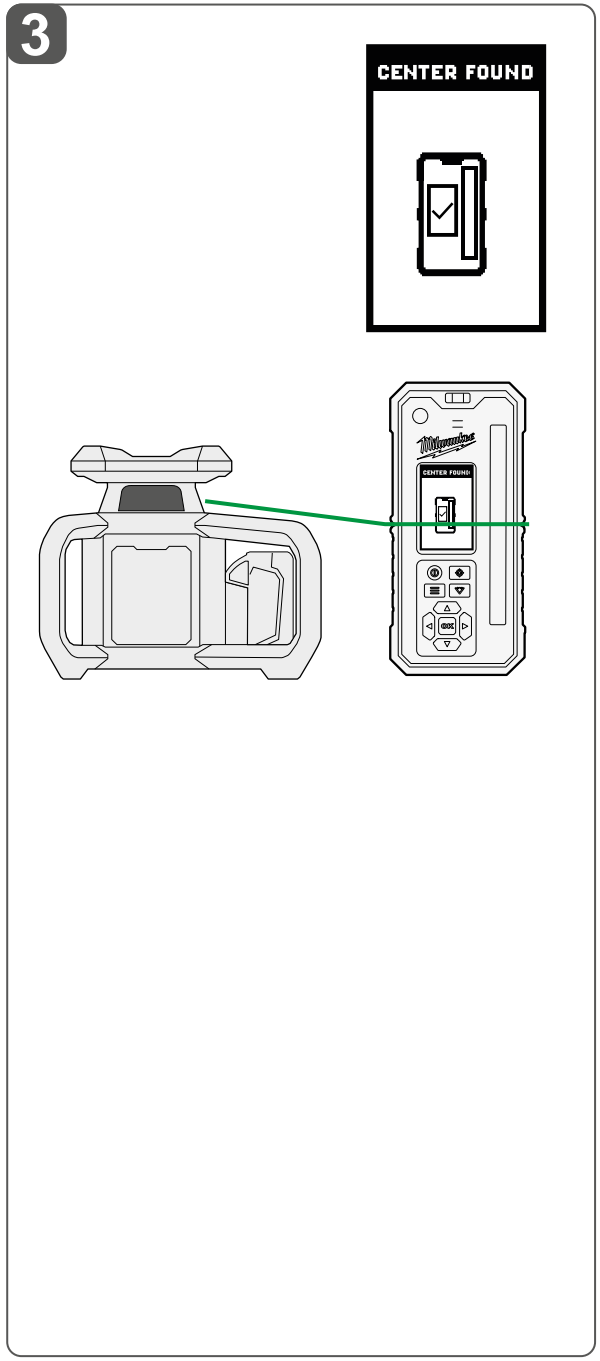

La fonction CHERCHER LA POSITION CENTRALE (CENTER FIND) n'est compatible qu'avec certains paramètres de vitesse et de précision et non avec CHANNEL-LINK. Certains paramètres peuvent être modifiés automatiquement lorsque cette fonction est utilisée. Appuyer sur la touche OK pour supprimer la notification du détecteur concernant un changement de réglage.

Remarque : Si la position centrale n'est pas trouvée, le détecteur indique « introuvable ». Lorsque la touche OK est actionnée, le détecteur passe au menu principal et le laser commence l'autonivellement.
Répéter les étapes 1 à 3 jusqu'à ce que la position centrale soit trouvée.

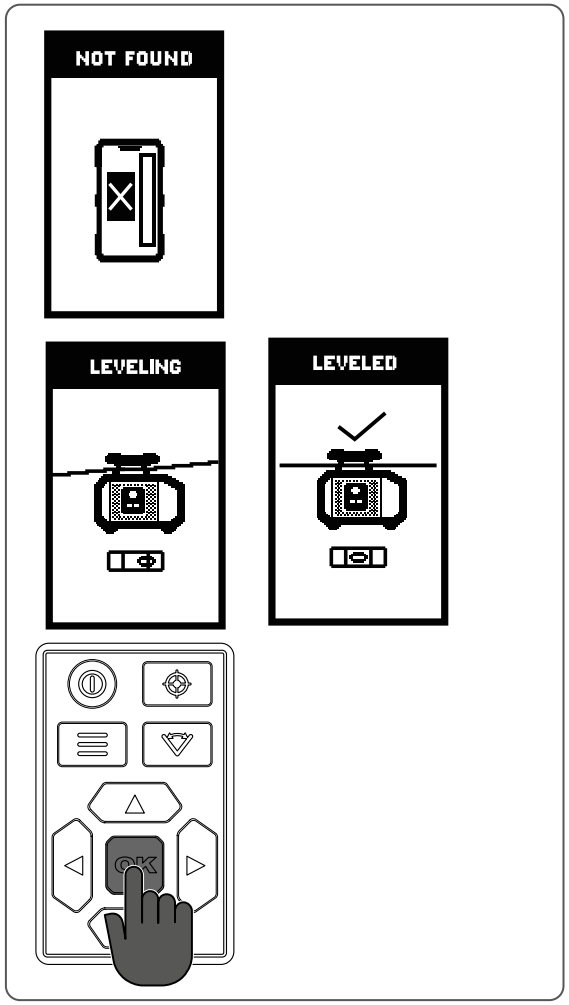

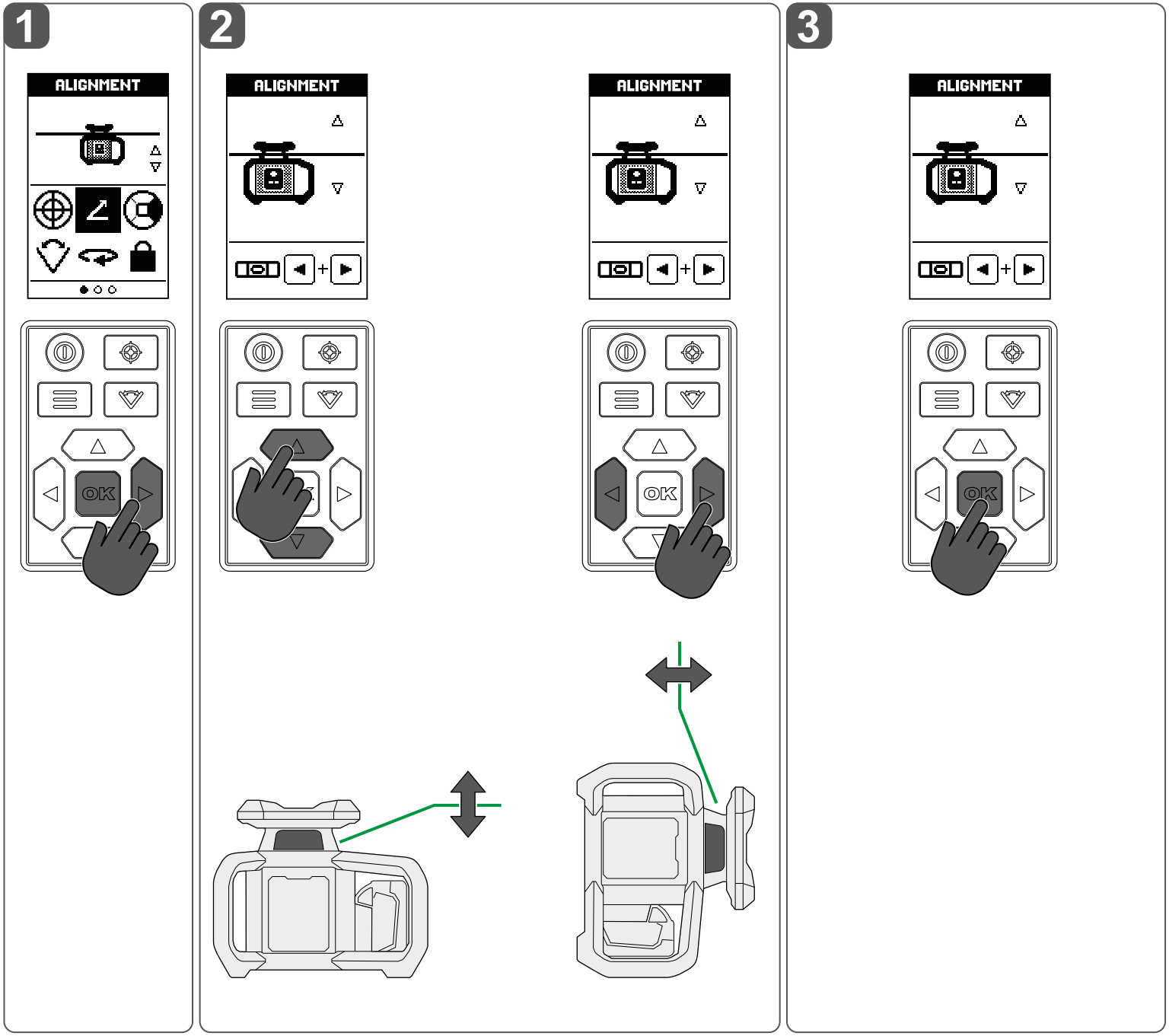

Il est possible d'utiliser le mode ALIGNEMENT (ALIGNMENT) avec le laser en position horizontale (pour incliner) ou en mode vertical (pour aligner). Le laser peut être incliné uniquement le long de l'axe des ordonnées.

Remarque : Les LED pour l'affichage de la recherche de laser et les signaux sonores fonctionnent également pendant l'alignement lorsque l'utilisateur les utilise pour aligner le laser sur le centre du détecteur en mode ALIGNEMENT.

Quitter ALIGNEMENT (ALIGNMENT) et réaligner le plan du laser :

Maintenir les touches fléchées gauche et droite enfoncées simultanément.

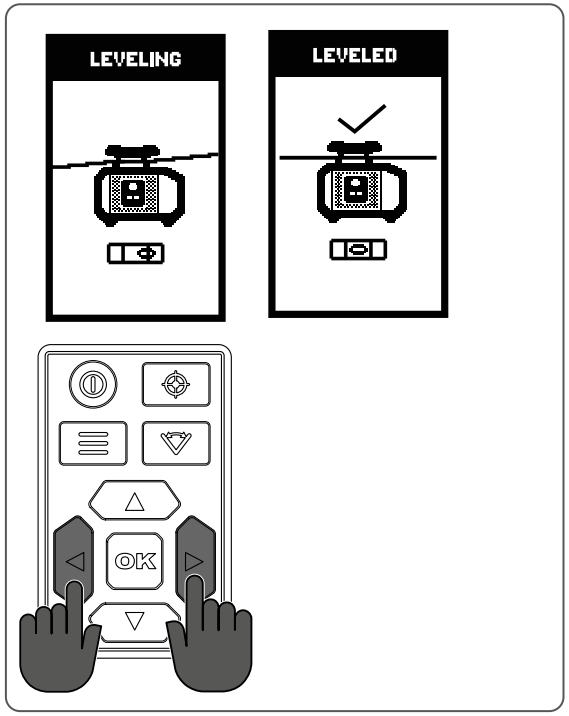

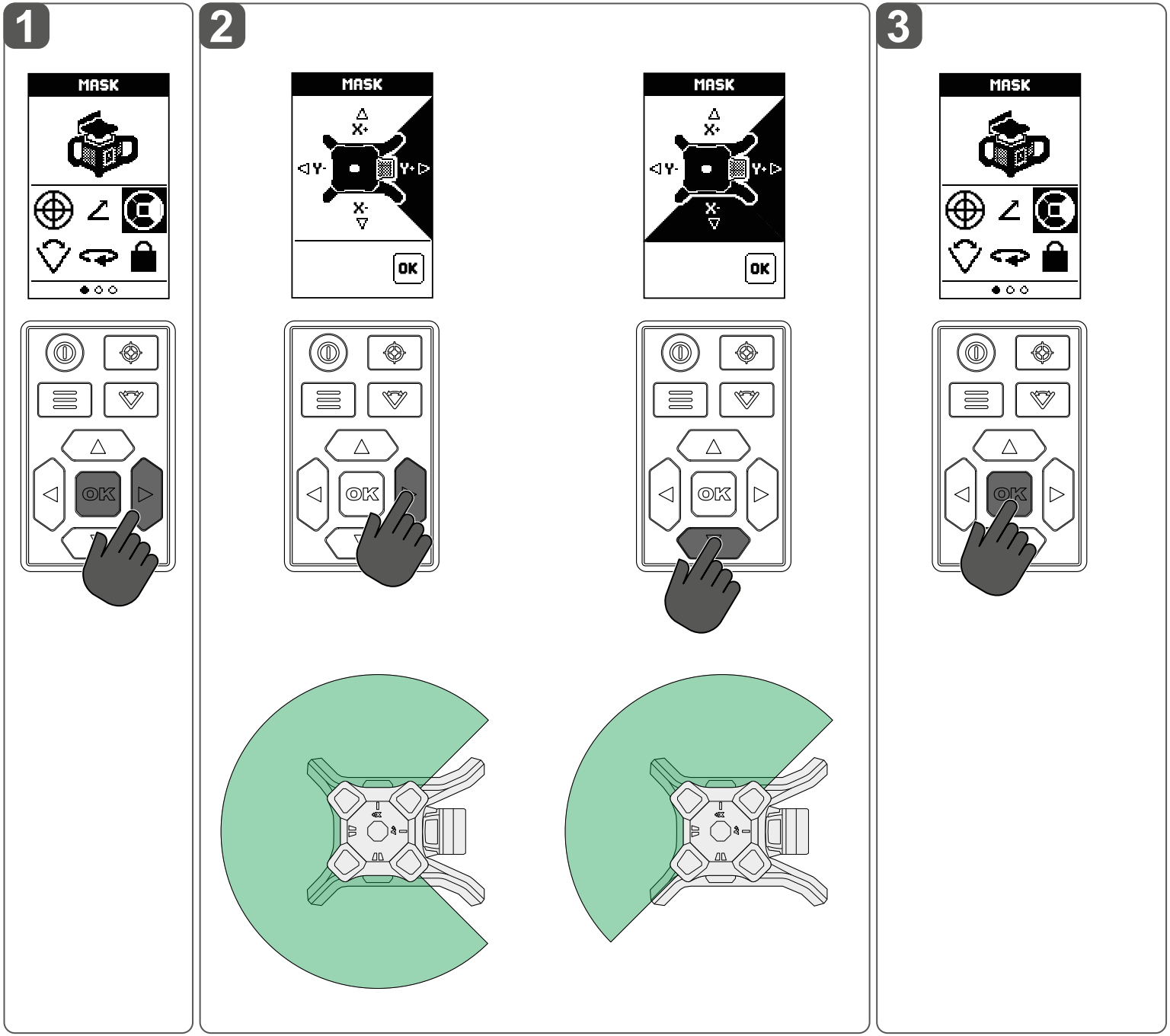

La fonction MASQUER (MASK) sert à désactiver le laser dans certains quadrants afin d'éviter les interférences avec d'autres détecteurs sur le chantier.

Remarque : Il est possible de sélectionner respectivement jusqu'à 3 quadrants adjacents. Cette fonction permet également de masquer un quatrième quadrant ou un quadrant non adjacent. Dans ce cas, tous les autres quadrants précédemment masqués sont à nouveau affichés afin d'éliminer la cause du conflit.

Annuler le masquage

Pour annuler le masquage de certaines zones, appuyer sur la touche fléchée correspondante.

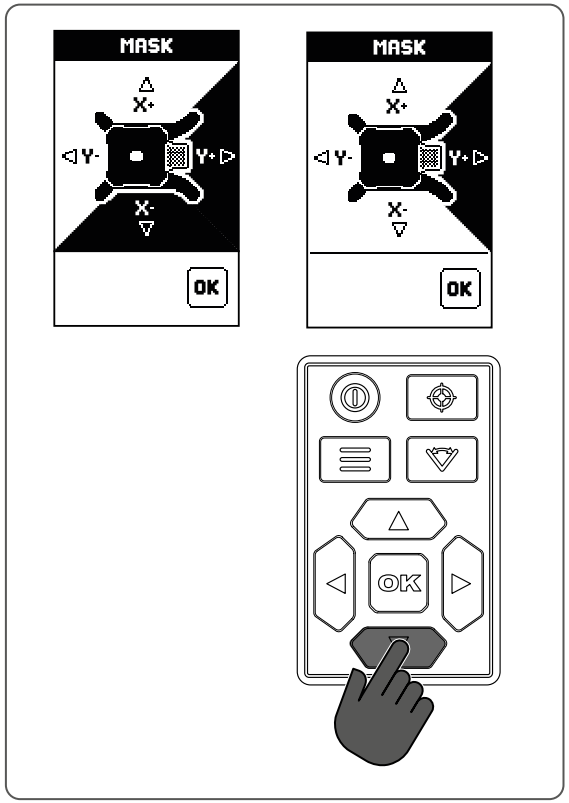

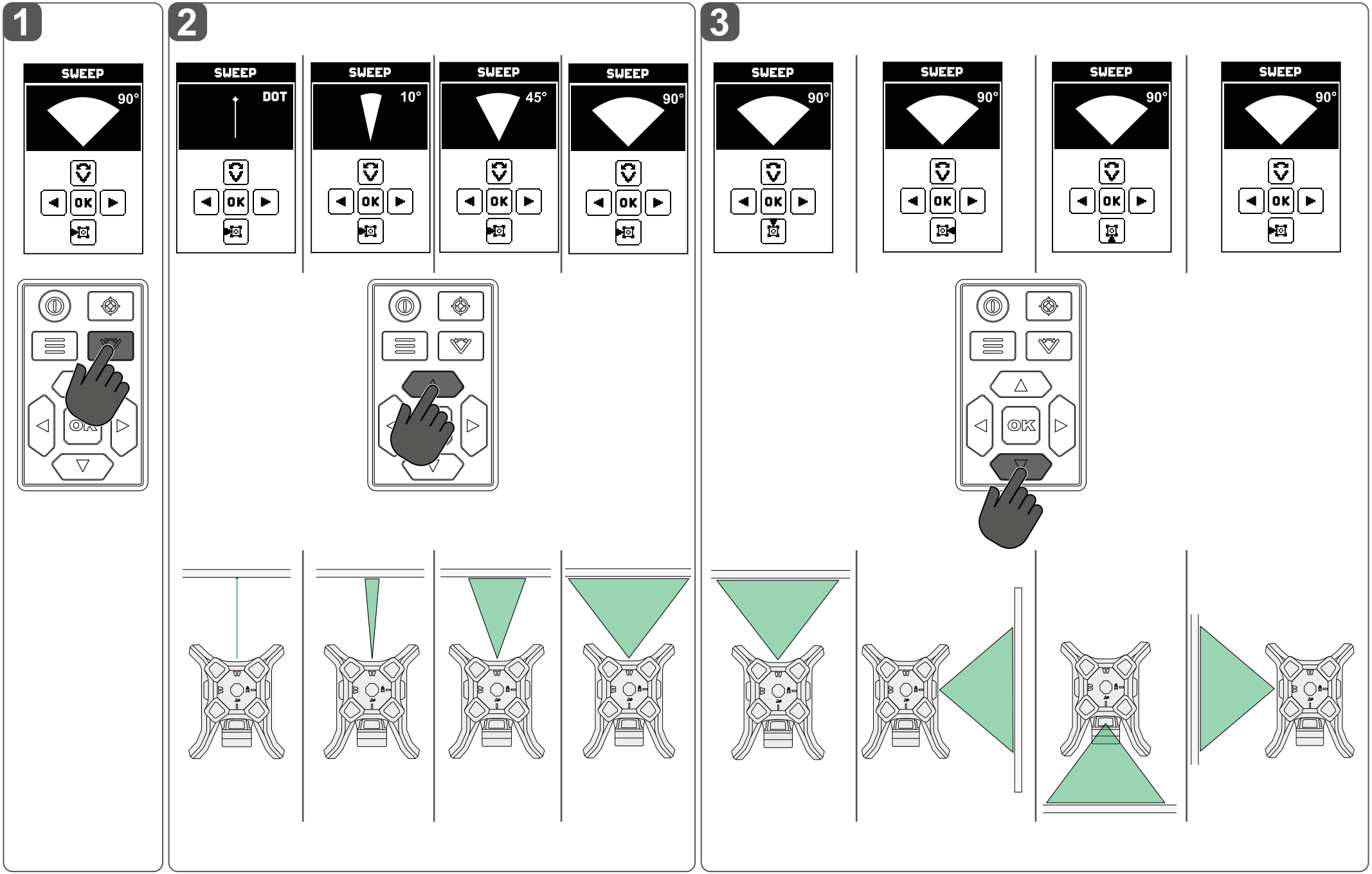
1
2
3
SWEEP
90°
DOT
10°
45°
OK

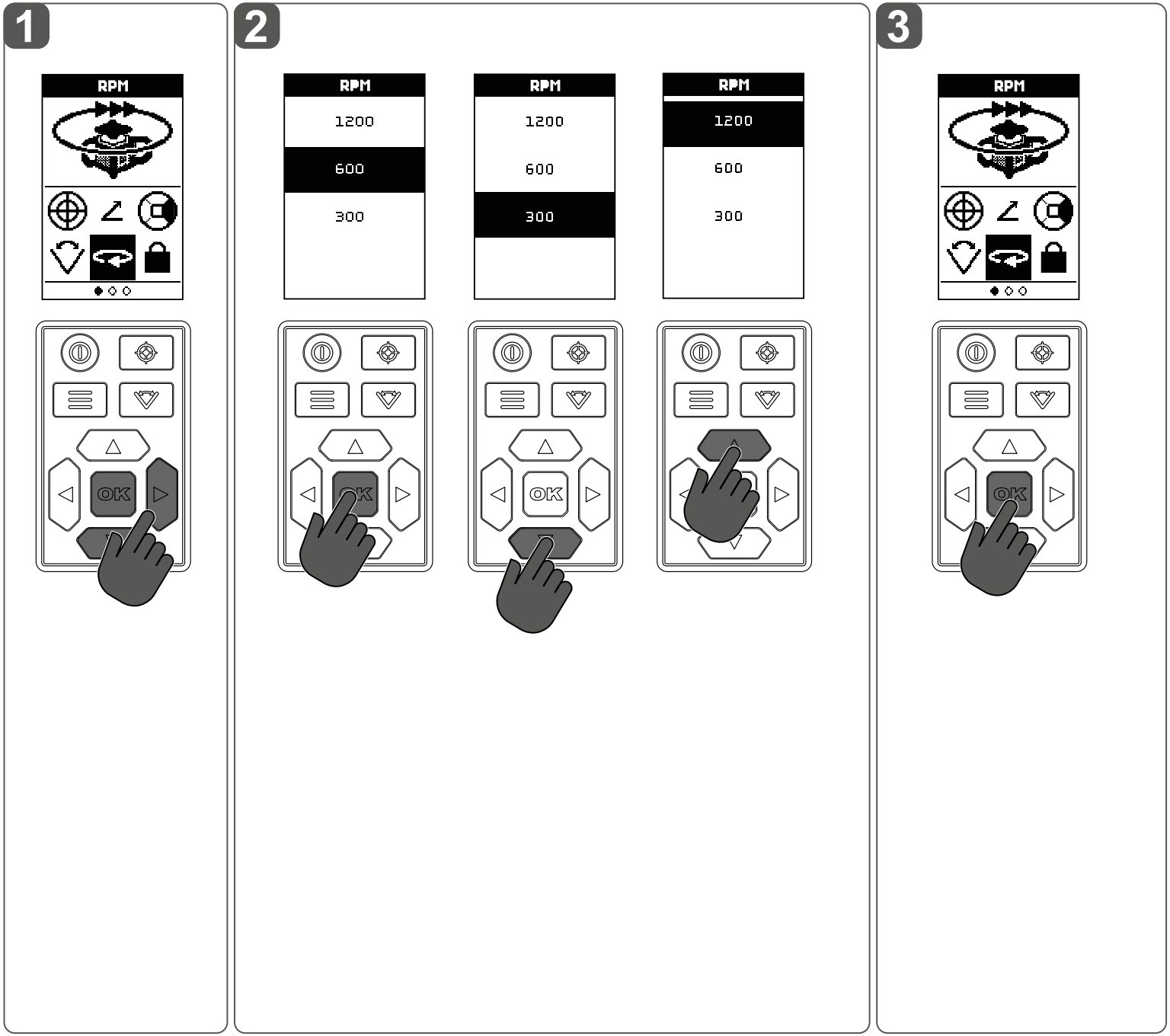

En MODE ROTATION, il est possible de choisir la vitesse de rotation optimale du laser.

Les vitesses plus lentes permettent une meilleure visibilité, alors que les vitesses plus rapides donnent une ligne plus continue, ce qui est plus efficace pour le temps de réponse de la détection.

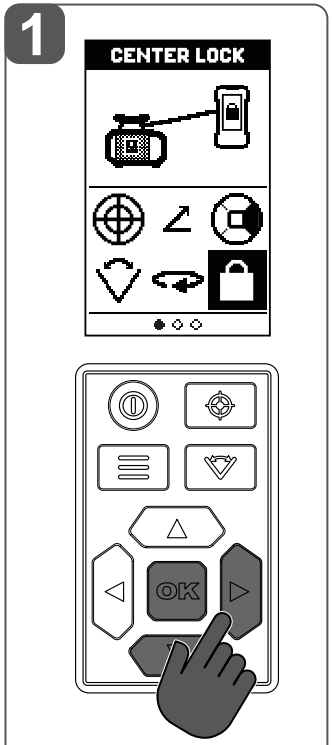

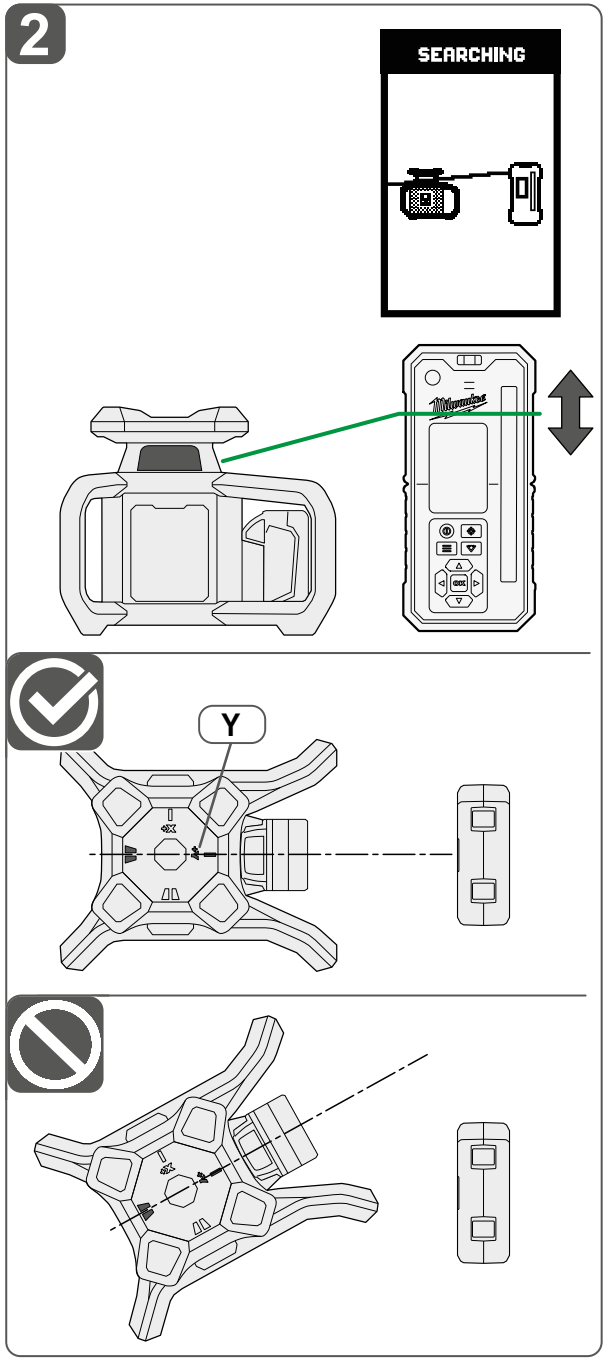

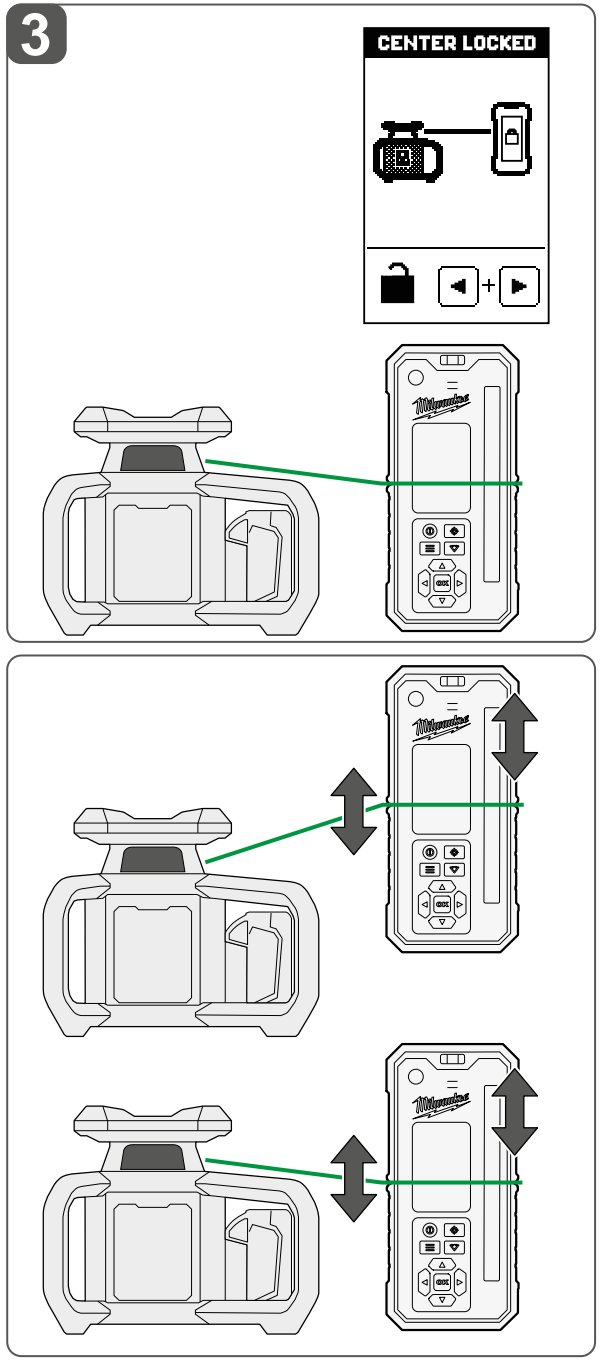

La fonction FIGER LA POSITION CENTRALE (CENTER LOCK) n'est compatible qu'avec certains paramètres de vitesse et de précision et non avec CHANNEL-LINK. Certains paramètres peuvent être modifiés automatiquement lorsque cette fonction est utilisée. Appuyer sur la touche OK pour supprimer la notification du détecteur concernant un changement de réglage.

Une fois que la position centrale est figée, le laser continue à ajuster son inclinaison pour rester au centre du détecteur. Si le détecteur est bloqué ou déplacé de manière à ce que le rayon laser ne soit plus dirigé vers le capteur, ce processus échoue et l'avertissement « Introuvable » s'affiche.

Remarque : Si la position centrale ne peut pas être figée, le détecteur indique « introuvable ». Lorsque la touche OK est actionnée, la télécommande/le détecteur retourne au menu principal et le laser commence l'autonivellement. Sélectionner l'icône Figer la position centrale dans le menu et répéter les étapes 1 à 3 jusqu'à ce que la position centrale soit figée.

Annuler la fonction Figer la position centrale

Maintenir les touches fléchées gauche et droite enfoncées simultanément.

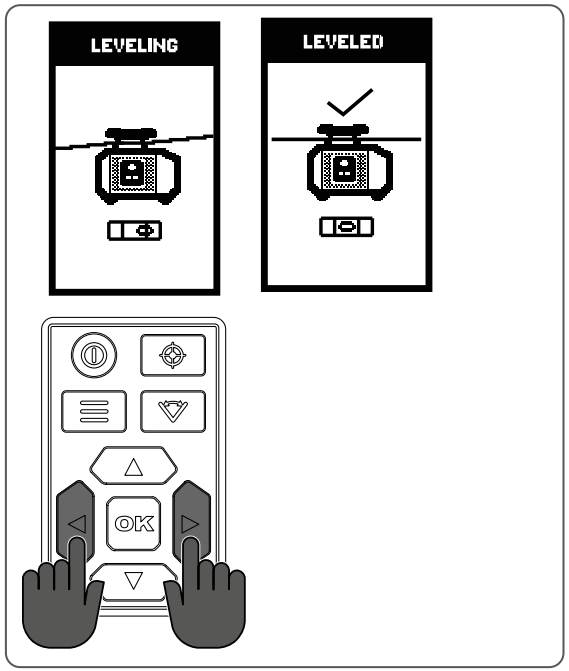

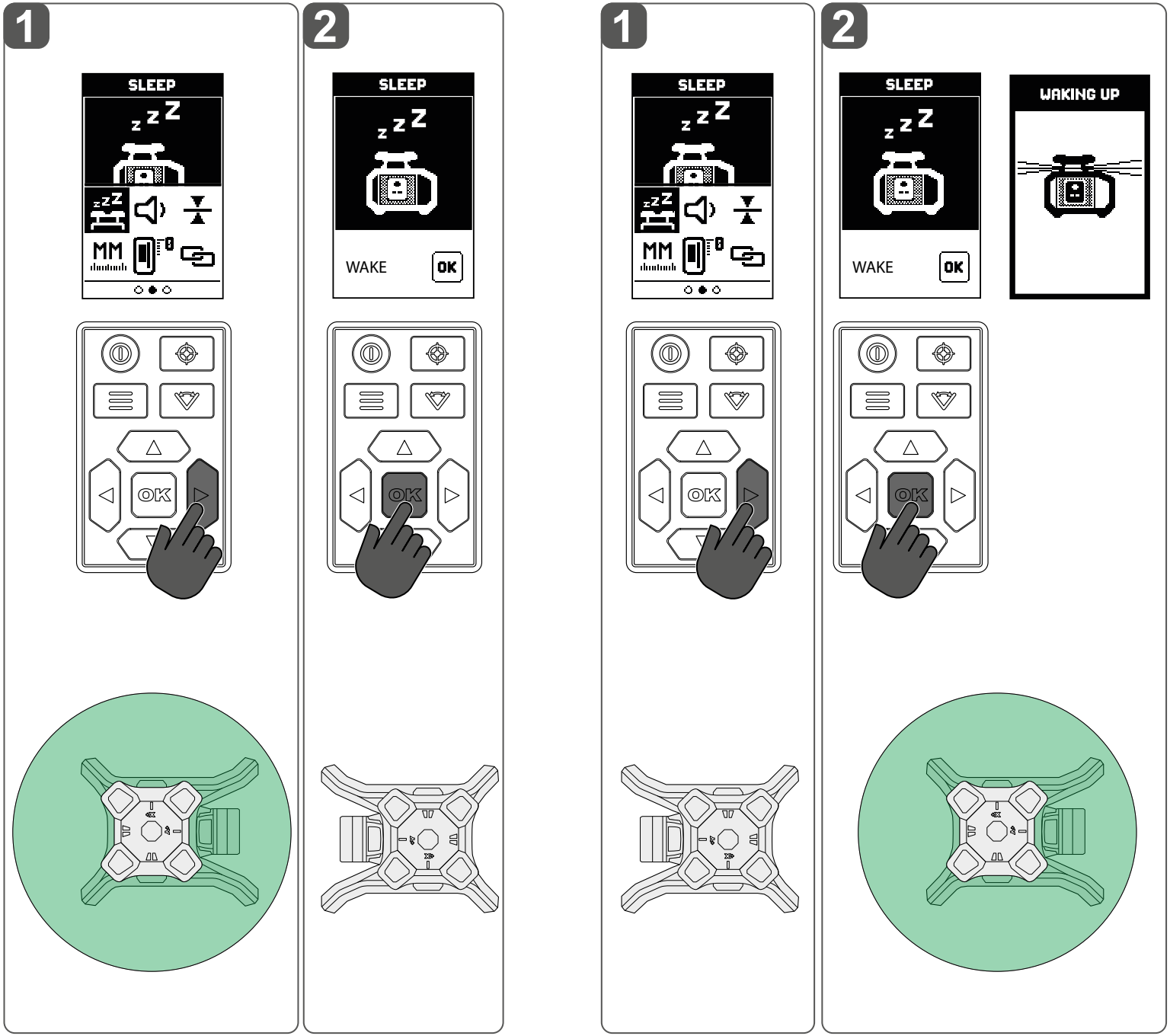

Il est possible d'utiliser le MODE VEILLE pour économiser la batterie du laser rotatif sans influencer le réglage du laser.

Remarque : La tête du laser cesse de tourner et la diode laser s'éteint. Le laser conserve sa position et ses réglages actuels et est réactivé en quittant le MODE VEILLE. Si le laser se trouve en mode VEILLE pendant plus de 4 heures, il s'éteint automatiquement.

Activation

Lors de la remise en marche, le détecteur est à nouveau couplé au laser et le menu du mode veille s'ouvre. Le détecteur peut être réactivé en appuyant sur la touche OK.

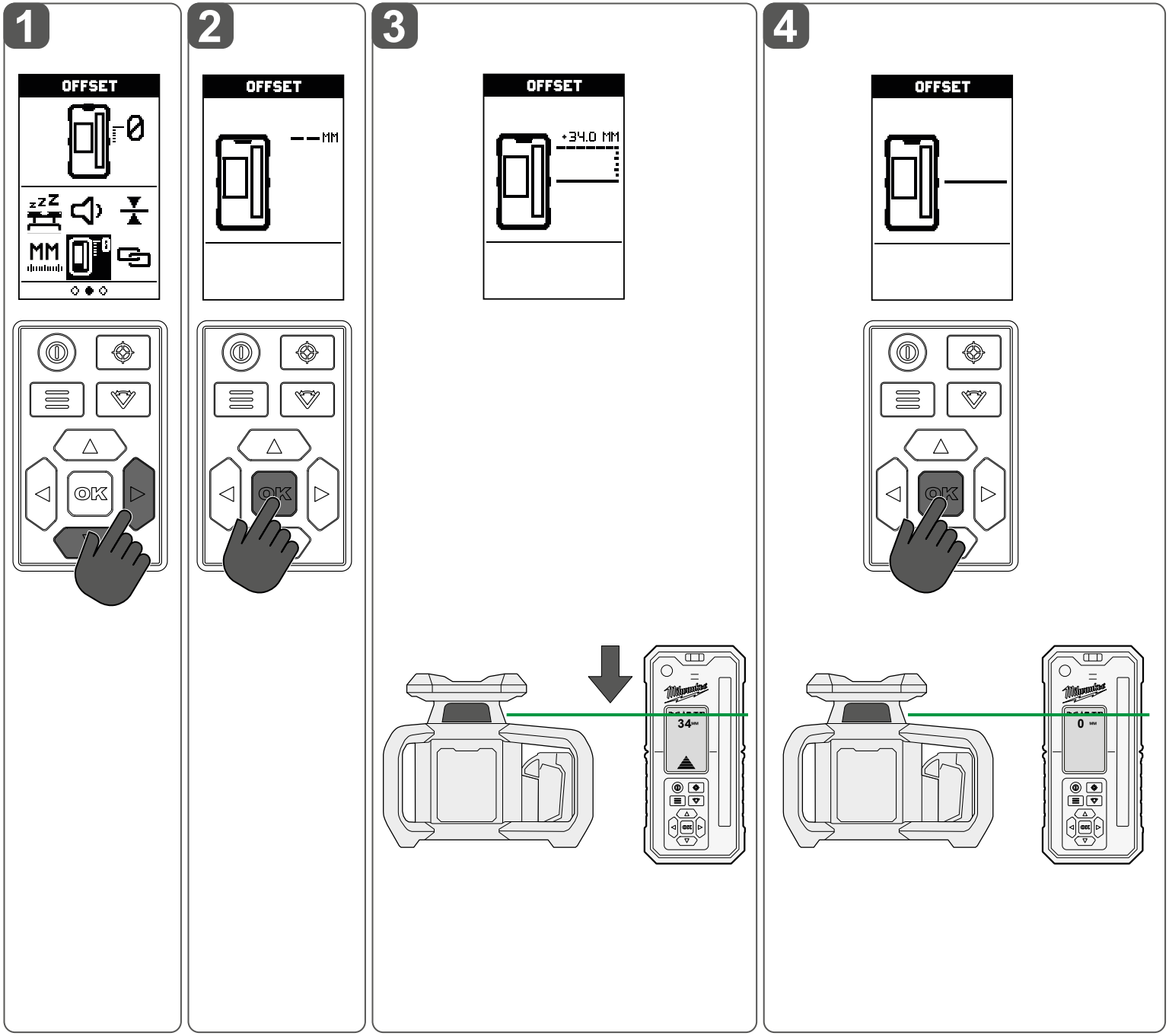

Le détecteur affiche la distance de décalage en fonction de la position actuelle du rayon laser sur le capteur.

Remarque : Le décalage n'est pas compatible avec les fonctions « Figer la position centrale » ou « Chercher la position centrale ». Le déclenchement de ces fonctions remet le décalage à 0.

Réinitialiser le menu Décalage :

Maintenir les touches fléchées gauche et droite enfoncées simultanément.

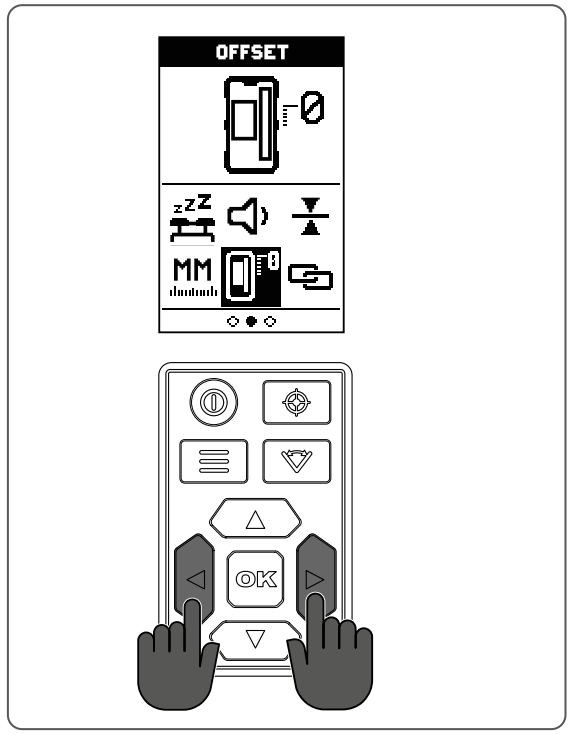

Volume du signal sonore

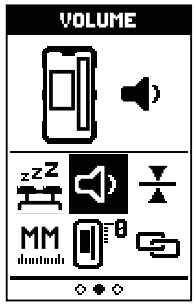

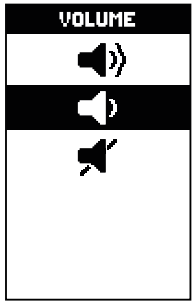

Trois réglages sont disponibles :

– fort (> 95 dBA) ;

– faible (> 90 dBA) ;

– désactivé.

Lors du passage d'un réglage à un autre, un extrait sonore est reproduit pour faire une démonstration du réglage actuel.

L'icône figurant dans la barre d'état est mise à jour et affiche la sélection actuelle.

Exactitude de mesure

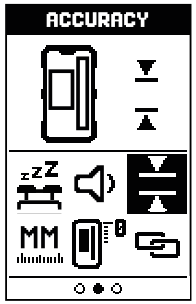

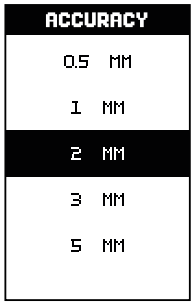

L'icône figurant à l'écran est mise à jour et affiche la sélection actuelle.

Précision de la télécommande/du détecteur

mm	in	ft	Niveau
0.5	1/32	0.001	1
1	1/16	0.003	2
2	1/8	0.006	3
3	1/4	0.010	4
5	1/2	0.016	5

Langue

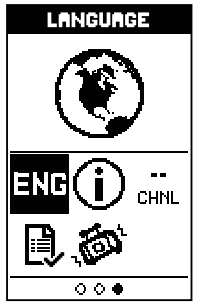

Lors de la première mise en service, sélectionner la langue souhaitée.

Unités de mesure

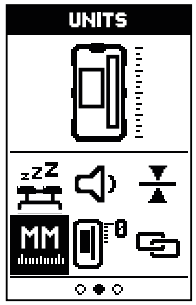

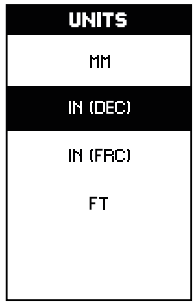

Les unités de mesure sont affichées dans le menu principal et mises à jour dans le menu LECTURE DIRECTE.

Sensibilité aux vibrations

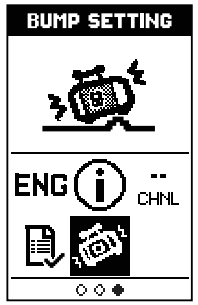

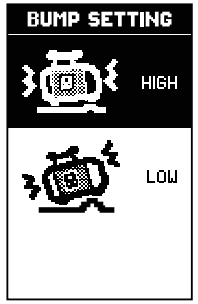

Par défaut, le laser est réglé sur la sensibilité élevée.

Sélectionner le réglage souhaité. Après un changement de réglage, le laser réinitialise l'alarme de vibrations.

Champ d'affichage d'information

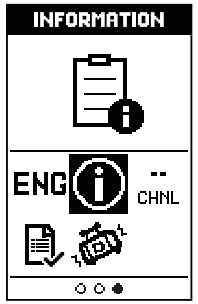

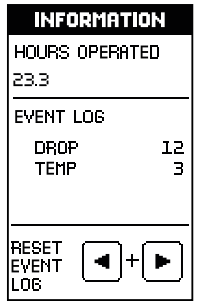

Offre des informations à propos des points suivants :
– heures de fonctionnement ;
– pannes détectées ;
– variations de températures.

Réinitialiser le journal des événements ;

Maintenir les touches fléchées gauche et droite enfoncées simultanément.

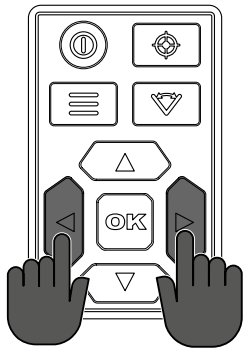

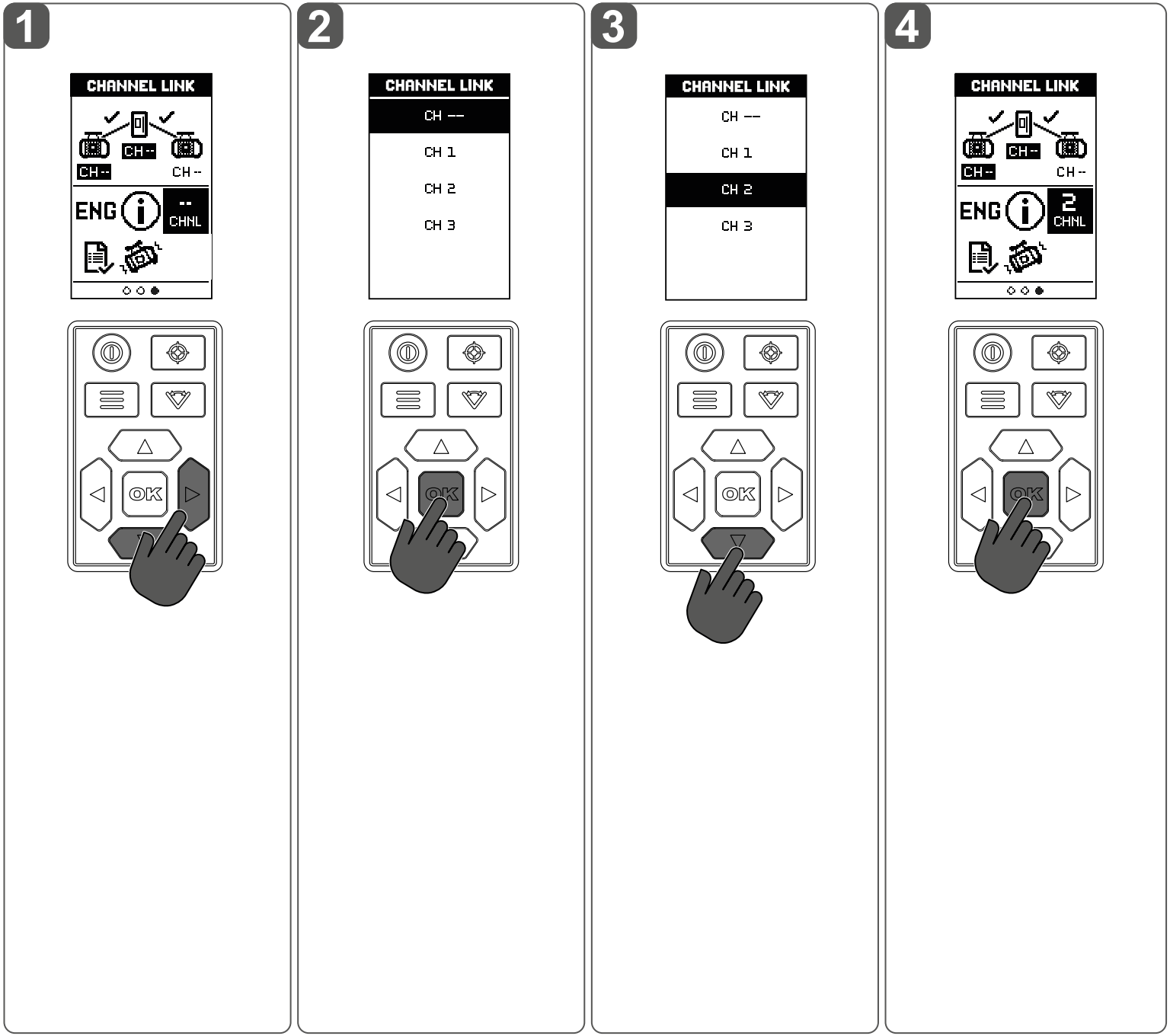

Channel-Link peut être utilisé pour éviter les interférences avec d'autres lasers sur un chantier occupé. Pour ce faire, le laser préféré est distingué et détecté. Le détecteur ne peut pas faire la différence entre deux lasers en même temps. Il convient de s'assurer qu'un seul laser à la fois croise le capteur du détecteur.

Remarque : Un détecteur réglé sur « CH-- » identifie les lasers sur tous les canaux. Avec le réglage « CH 1, 2, 3 », le détecteur identifie uniquement les lasers sur les canaux correspondants. Pour distinguer le laser souhaité parmi d'autres présents sur le chantier, sélectionner un canal unique ou choisir « CH-- » pour identifier tous les lasers rotatifs verts MILWAUKEE sur le même chantier.

Remarque : Channel-Link n'est compatible qu'avec certaines vitesses et fonctions. Certains paramètres peuvent être modifiés automatiquement lorsque cette fonction est utilisée. Appuyer sur la touche OK pour supprimer la notification du détecteur concernant un changement de réglage.

Erreur de nivellement

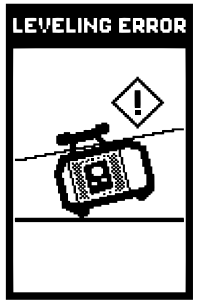

Le laser n'a pas pu trouver de solution de nivellement parce que le temps imparti a été dépassé ou parce qu'il se trouvait en dehors de la zone de nivellement. S'assurer que le laser repose sur une surface plane lors de la mise en place. Si cela ne fonctionne pas, appuyer sur le bouton du mode Nivellement disponible sur le laser. Si cela ne résout pas le problème, arrêter et remettre en route le laser.

Alarme de température

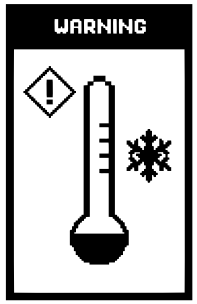

Indique que le laser est trop chaud ou trop froid. Pour poursuivre le travail, le laser doit être amené à une température de fonctionnement appropriée. Tenir compte du fait que la température interne du laser peut être de quelques degrés supérieure à la température ambiante.

Alarme Alignement vertical incorrecte

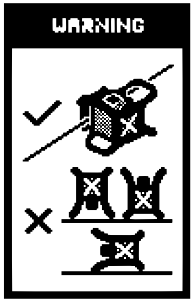

Cet affichage apparaît lorsque le laser se trouve dans un alignement vertical non autorisé. Régler le laser conformément aux instructions affichées sur l'écran LCD. Le clavier doit être orienté vers le haut et parallèle au sol.

Aucune connexion

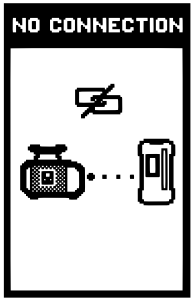

Les fonctions sélectionnées ne sont pas disponibles car l'appareil n'est pas couplé à un laser. Suivre les étapes relatives au couplage, puis relancer la fonction souhaitée.

Autres messages d'erreur

S'assurer que les piles sont insérées correctement conformément à la polarité (+/-) indiquée dans le compartiment à piles.

Remplacer les piles qui ont atteint la fin de leur durée de vie.

S'assurer que la température interne de l'appareil se situe dans la plage de fonctionnement spécifiée. Si l'appareil a été stocké dans un endroit trop chaud ou trop froid, attendre au moins deux heures avant de l'allumer afin qu'il s'adapte à la température ambiante.

Si le détecteur est bloqué, maintenir enfoncé l'interrupteur principal pendant 15 secondes ou retirer les piles pour réinitialiser l'appareil.

Si le problème persiste, contacter un centre de services MILWAUKEE agréé.

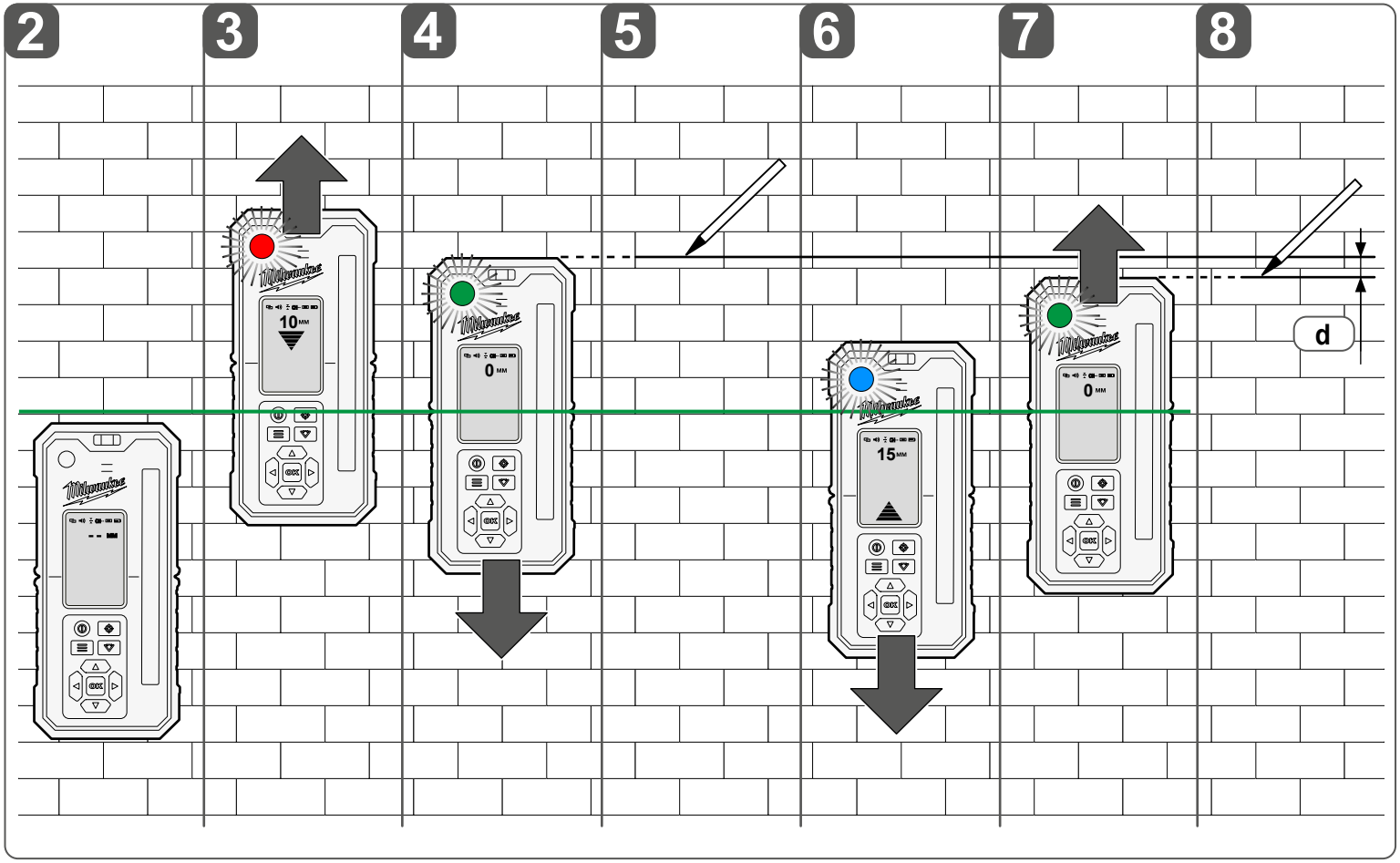

Contrôler la précision de tout nouveau détecteur immédiatement après l'avoir déballé et avant de l'utiliser sur le chantier.

Si la précision diffère des données du produit spécifiées, contactez un centre de services MILWAUKEE. Dans le cas contraire, votre garantie risque d'être annulée.

Facteurs influant sur la précision

Les changements de température ambiante peuvent avoir une influence sur la précision du laser. Pour obtenir des résultats précis et répétables, les procédures décrites doivent être effectuées lorsque le laser n'est pas au sol et qu'il est placé au centre de la zone de travail.

Monter le laser sur le trépied et vérifier le nivellement du trépied.

Une mauvaise manipulation du laser, par exemple un choc violent dû à une chute, peut affecter la précision des mesures. Par conséquent, il est recommandé de vérifier la précision après une chute ou avant des mesures importantes.

Pour de meilleurs résultats, utiliser un laser MILWAUKEE.

REMARQUE : Les températures extrêmes nuisent à la précision du laser.

Effectuer le contrôle de la précision du détecteur

1. Placer un appareil laser à 9 mètres d'un mur lisse.

2. Placer le détecteur à plat contre le mur, directement devant la source laser et légèrement en dessous de la ligne laser projetée.

3. En gardant toujours le détecteur parallèle au sol, le faire glisser lentement vers le haut jusqu'à ce que la flèche vers le bas apparaisse.

4. Faire glisser le détecteur vers le bas jusqu'à ce que la ligne centrale s'affiche.

5. Tracer une ligne sur le mur.

6. Continuer à faire glisser le détecteur vers le bas jusqu'à ce que la flèche vers le haut apparaisse.

7. Faire glisser le détecteur vers le haut jusqu'à ce que la ligne centrale s'affiche.

8. Tracer une ligne sur le mur.

Aligner l'écart d/2 avec les valeurs indiquées dans le tableau ci-dessous :

ultrafin	1,0 mm (± 0,5 mm)	@ 30 m
fin	2,0 mm (± 1 mm)@ 30 m	@ 30 m
moyen	4,0 mm (± 2 mm)@ 30 m	@ 30 m
gros	6,0 mm (± 3 mm)@ 30 m	@ 30 m
ultragros	10,0 mm (± 5 mm)@ 30 m	@ 30 m

Remarque : Si la précision mesurée ne correspond pas aux données du tableau, contacter un centre de services MILWAUKEE agréé.