Milwaukee Nothing but HEAVY DUTY®

16“ (406,4 mm) Saw Chain
12“ (304,8 mm) Saw Chain
6“ (152 mm) Saw Chain

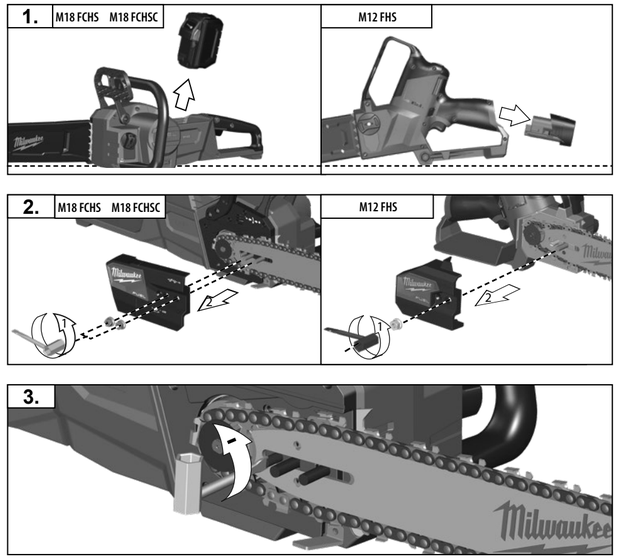

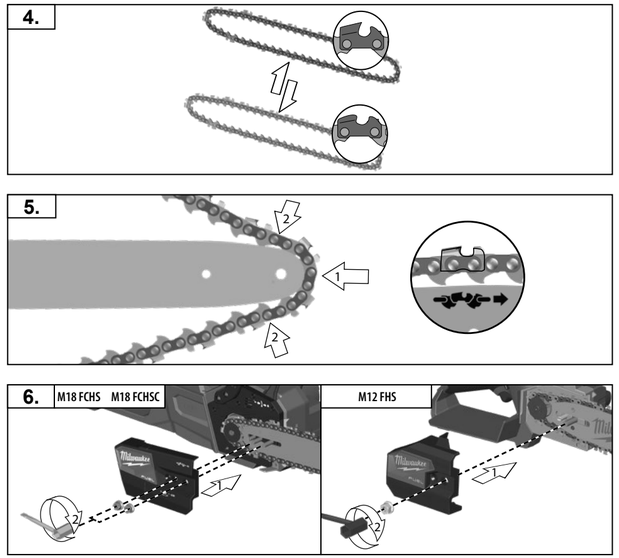

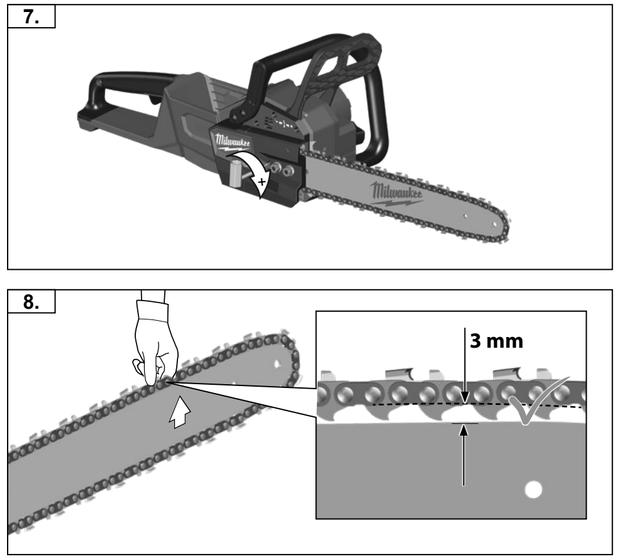

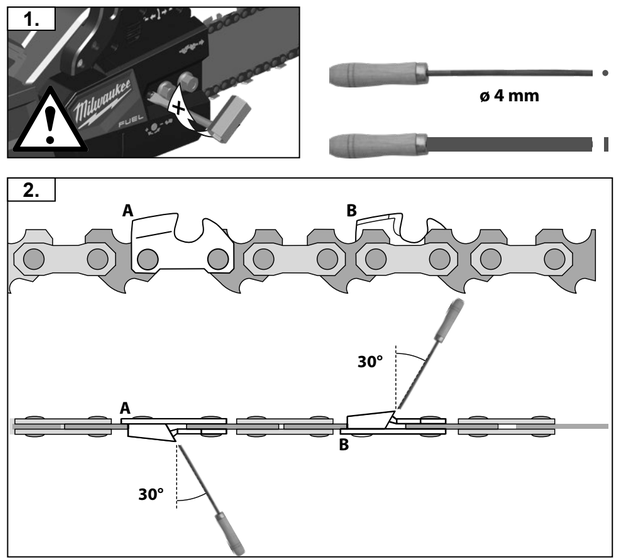

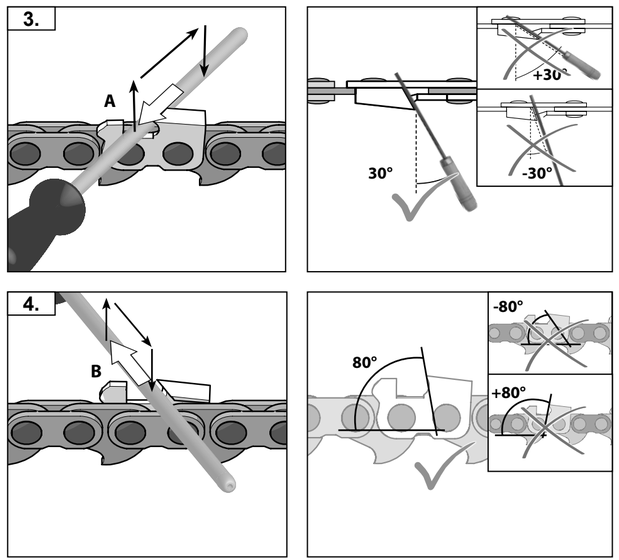

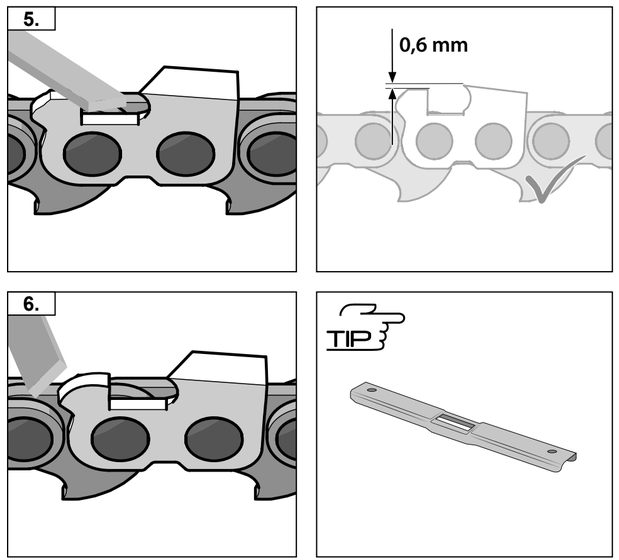

Copyright 2020
Techtronic Industries GmbH
Max-Eyth-Straße 10
71364 Winnenden
Germany
+49 (0) 7195-12-0
www.milwaukeetool.eu

Techtronic Industries (UK) Ltd
Fieldhouse Lane
Marlow Bucks SL7 1HZ
UK

(11.20)
4931 4252 44

GB Replacement Low Kickback Saw Chain

For use with	M18 FCHS	M18 FCHSC	M12 FHS
Bar length max.	16" (406,4 mm)	12" (304,8 mm)	6" (152 mm)
Bar Groove Width (Gauge)	0.043" (1,1 mm)	0.043" (1,1 mm)	0.043" (1,1 mm)
Chain Type	Low Kickback	Low Kickback	Low Kickback
Chain Pitch (Low Profile)	3/8" (9,5 mm)	3/8" (9,5 mm)	3/8" (9,5 mm)
Chain Teeth (Drive Length)	56	45	28

Intended use, safety and maintenance information, refer to the original instructions of the device.

Read operator's manual.
CAUTION! WARNING! DANGER!
Remove the battery pack before starting any work on the appliance.
Set the chain brake to the BRAKE position.
Wear gloves!
Use safety glasses.

E Cadena de repuesto de bajo retroceso para motosierra

Para su uso con	M18 FCHS	M18 FCHSC	M12 FHS
Longitud máx. del riel de guía	16" (406,4 mm)	12" (304,8 mm)	6" (152 mm)
Ranura del riel de guía (calibre)	0.043" (1,1 mm)	0.043" (1,1 mm)	0.043" (1,1 mm)
Tipo de cadena	Low Kickback	Low Kickback	Low Kickback
Inclinación de la cadena (perfil bajo)	3/8" (9,5 mm)	3/8" (9,5 mm)	3/8" (9,5 mm)
Dientes de la cadena (longitud avance)	56	45	28

La información sobre el uso previsto del aparato, las indicaciones de seguridad y mantenimiento las encontrará en las instrucciones de servicio originales del aparato.

Lea el manual de instrucciones.
¡ATENCIÓN! ¡ADVERTENCIA! ¡PELIGRO!
Retire la batería antes de comenzar cualquier trabajo el aparato.
Coloque el freno de la cadena en la posición de BRAKE (freno).
Usar guantes protectores
Utilice gafas de seguridad.

Nor Reserve sagkjede med redusert rekyl

For bruk med	M18 FCHS	M18 FCHSC	M12 FHS
Maksimal sverdlengde	16" (406,4 mm)	12" (304,8 mm)	6" (152 mm)
Sverdsporbredde	0.043" (1,1 mm)	0.043" (1,1 mm)	0.043" (1,1 mm)
Kjedetype	Low Kickback	Low Kickback	Low Kickback
Kjededeling (lav profil)	3/8" (9,5 mm)	3/8" (9,5 mm)	3/8" (9,5 mm)
Drivlenker (drivlengde)	56	45	28

Bestemmelsesmessig bruk, sikkerhets- og vedlikeholdsinstruksjoner er å finne i originalbruksanvisning til apparatet.

Les bruksanvisningen.
OBS! ADVARSEL! FARE!
Ta ut vekselbatteriet før du arbeider på maskinen
Sett kjedebremsen i posisjonen BRAKE.
Bruk vernehansker !
Bruk vernebriller.

Tür Düşük Geri Tepmeli Zincirli Testere Değişimi

Birlikte kullanılacağı	M18 FCHS	M18 FCHSC	M12 FHS
Azami pala uzunluğu	16" (406,4 mm)	12" (304,8 mm)	6" (152 mm)
Pala oluğu genişliği (Kalibre)	0.043" (1,1 mm)	0.043" (1,1 mm)	0.043" (1,1 mm)
Zincir Türü	Low Kickback	Low Kickback	Low Kickback
Zincir Hatvesi (Düşük Profil)	3/8" (9,5 mm)	3/8" (9,5 mm)	3/8" (9,5 mm)
Zincir Dişi (Gövdülme Boyu)	56	45	28

Amaına uygun kullanım, güvenlik ve bakım uyarıları için cihazın orijinal işletme kılavuzuna bakınız.

Kullanma kılavuzunu okuyunuz.
DİKKAT! UYARI! TEHLİKE!
Aletin kendinde bir çalışma yapmadan önce kartuş akü yü çıkarın.
Zincir frenini BRAKE (fren) konumuna ayarlayın.
Koruyucu eldivenlerinizi takınız!
Koruyucu gözlük kullanın.

Mag Kis visszarúgású fűrészlánc cseréje

Az alábbiakkal való használatra:	M18 FCHS	M18 FCHSC	M12 FHS
Vezetősín hossza max.	16" (406,4 mm)	12" (304,8 mm)	6" (152 mm)
Sinhorony szélessége (méret)	0.043" (1,1 mm)	0.043" (1,1 mm)	0.043" (1,1 mm)
Lánc típusa	Low Kickback	Low Kickback	Low Kickback
Láncosztás (kis magasságú)	3/8" (9,5 mm)	3/8" (9,5 mm)	3/8" (9,5 mm)
Láncfog (hajtási hossz)	56	45	28

A rendeltetésszerű használatot, a biztonsági és karbantartási útmutatásokat lásd a készülék eredeti üzemeltetési útmutatójában.

Olvassa el az üzemeltetési útmutatót.
FIGYELEM! FIGYELMEZTETÉS! VESZÉLY!
Karbantartás, javítás, tisztítás, stb. előtt az akkumulátort ki kell venni a készülékből.
Helyezze a láncféket a BRAKE (fékezés) állásba.
Hordjon védőkesztyűt!
Használjon védőszemüveget.

Liet Mažos atatrankos pjūklo grandinės keitimas

Skirta naudoti su	M18 FCHS	M18 FCHSC	M12 FHS
Maks. juostos ilgis	16" (406,4 mm)	12" (304,8 mm)	6" (152 mm)
Juostos griovelio plotis (kalibras)	0.043" (1,1 mm)	0.043" (1,1 mm)	0.043" (1,1 mm)
Grandinės tipas	Low Kickback	Low Kickback	Low Kickback
Grandinės žingsnis (žemo profilio)	3/8" (9,5 mm)	3/8" (9,5 mm)	3/8" (9,5 mm)
Grandinės dantukas (pavaros ilgis)	56	45	28

Naudojimo pagal paskirtį, saugumo ir techninės priežiūros nurodymus rasite originalioje prietaiso naudojimo instrukcijoje.

Perskaitykite naudojimo instrukciją.
DĖMESIO! ĮSPĖJIMAS! PAVOJUS!
Prieš atlikdami bet kokius darbus įrenginyje, išimkite keičiamą akumuliatorių.
Nustatykite grandinės stabdį į STABDYMO padėtį.
Lietojiet aizsardzības cimdus!
Nešiokite apsauginius akinius.

Ro Inlocuirea lanțului de ferăstrău cu recul redus

Pentru utilizare cu	M18 FCHS	M18 FCHSC	M12 FHS
Lungimea max. a șinei de ghidaj	16" (406,4 mm)	12" (304,8 mm)	6" (152 mm)
Lățimea canalului de șină (scală)	0.043" (1,1 mm)	0.043" (1,1 mm)	0.043" (1,1 mm)
Tip de lanț	Low Kickback	Low Kickback	Low Kickback
Pasul lanțului (profil redus)	3/8" (9,5 mm)	3/8" (9,5 mm)	3/8" (9,5 mm)
Dinții lanțului (lungime de acționare)	56	45	28

Descrierea utilizării în scopul de destinație, instrucțiunile de securitate și de întreținere se găsesc în manualul original al aparatului.

Citiți instrucțiunile de utilizare.
PERICOL! AVERTIZARE! ATENȚIE!
Îndepărtați acumulatorul înainte de începerea lucrului pe mașina
Comutați frâna de lanț pe poziția BRAKE (FRÂNARE).
Purtați mănuși de protecție!
Utilizați ochelari de protecție.

D Rückschlagreduzierende Ersatz-Sägekette

Zum Gebrauch mit	M18 FCHS	M18 FCHSC	M12 FHS
Führungsschienenlänge max.	16" (406,4 mm)	12" (304,8 mm)	6" (152 mm)
Nutbreite (Spurweite)	0.043" (1,1 mm)	0.043" (1,1 mm)	0.043" (1,1 mm)
Kettentyp	Low Kickback	Low Kickback	Low Kickback
Kettenteilung (niedriges Profil)	3/8" (9,5 mm)	3/8" (9,5 mm)	3/8" (9,5 mm)
Anzahl der Treibglieder	56	45	28

Bestimmungsgemäße Verwendung, Sicherheits- und Wartungshinweise entnehmen Sie der Originalbetriebsanleitung des Gerätes.

Lesen Sie die Bedienungsanleitung.
ACHTUNG! WARNUNG! GEFAHR!
Vor allen Arbeiten am Gerät den Wechselakku herausnehmen.
Stellen Sie die Kettenbremse in die Position BREMSE.
Schutzhandschuhe tragen!
Tragen Sie immer eine Schutzbrille.

Por Corrente de substituição para motosserra com baixo nível de recuo

Para utilização com	M18 FCHS	M18 FCHSC	M12 FHS
Comprimento máximo da barra	16" (406,4 mm)	12" (304,8 mm)	6" (152 mm)
Largura da ranhura da barra (escala)	0.043" (1,1 mm)	0.043" (1,1 mm)	0.043" (1,1 mm)
Tipo de corrente	Low Kickback	Low Kickback	Low Kickback
Divisão da corrente (baixo perfil)	3/8" (9,5 mm)	3/8" (9,5 mm)	3/8" (9,5 mm)
Dentes da corrente (comprimento do corte)	56	45	28

A utilização conforme a destinação, as instruções de segurança e de manutenção constam no manual de instruções original do aparelho.

Leia o manual de instruções.
ATENÇÃO! PERIGO!
Antes de efectuar qualquer intervenção o aparelho retirar o bloco acumulador.
Coloque o travão da corrente na posição BRAKE (travão).
Use luvas de protecção!
Utilize óculos de segurança.

Sve Sågkedja med lågt bakslag

För användning med	M18 FCHS	M18 FCHSC	M12 FHS
Styrskenans längd max.	16" (406,4 mm)	12" (304,8 mm)	6" (152 mm)
Svärdspårets bredd (spårvidd)	0.043" (1,1 mm)	0.043" (1,1 mm)	0.043" (1,1 mm)
Kedjetyp	Low Kickback	Low Kickback	Low Kickback
Kedjedelning (låg profil)	3/8" (9,5 mm)	3/8" (9,5 mm)	3/8" (9,5 mm)
Drivlänkar (kedjelängd)	56	45	28

För produktens ändamålsenliga användning samt respektive säkerhets- och underhållsanvisningar, se produktens original bruksanvisning.

Läs bruksanvisningen.
OBSERVERA! VARNING! FARA!
Drag ur batteripaket innan arbete utförES på maskinen.
Ställ in kedjebromsen på BRAKE (broms) läge.
Bär skyddshandskar!
Används skyddsglasögon.

Čes Výměna řetězu pily s nízkým zpětným rázem

Pro použití s	M18 FCHS	M18 FCHSC	M12 FHS
Max. délka lišty	16" (406,4 mm)	12" (304,8 mm)	6" (152 mm)
Šířka drážky lišty (ukazatel)	0.043" (1,1 mm)	0.043" (1,1 mm)	0.043" (1,1 mm)
Typ řetězu	Low Kickback	Low Kickback	Low Kickback
Rozteč řetězu (nízký profil)	3/8" (9,5 mm)	3/8" (9,5 mm)	3/8" (9,5 mm)
Zuby řetězu (vodicí délka)	56	45	28

Pokyny k použití v souladu s určeným účelem, bezpečnostní pokyny a pokyny k údržbě si přečtěte v originálním návodu k údržbě přístroje.

Přečtěte si návod k obsluze.
POZOR! VAROVÁN! NEBEZPEČÍ!
Před zahájením veškerých prací na vrtacím šroubováku vyjmout výměnný akumulátor.
Nastavte brzdu řetězu do polohy BRAKE.
Používejte ochranné rukavice!
Používejte ochranné brýle.

Slo Nadomestna veriga nizke povratne žage

Za uporabo s/z	M18 FCHS	M18 FCHSC	M12 FHS
Najv. dolžina meča	16" (406,4 mm)	12" (304,8 mm)	6" (152 mm)
Širina reže meča (prikaz)	0.043" (1,1 mm)	0.043" (1,1 mm)	0.043" (1,1 mm)
Vrsta verige	Low Kickback	Low Kickback	Low Kickback
Deliter verige (nizek profil)	3/8" (9,5 mm)	3/8" (9,5 mm)	3/8" (9,5 mm)
Zobje verige (pogonska dolžina)	56	45	28

Namensko uporabo, varnostna opozorila in navodila za vzdrževanje povzamite iz originalnih navodil za uporabo naprave.

Preberite navodila za uporabo.
POZOR! OPOZORILO! NEVARNO!
Pred vsemi deli na stroji odstranite izmenljivi akumulator.
Nastavite motorno žago v položaj za ZAVIRANJE.
Nositi zaščitne rokavice
Uporabite zaščitna očala.

Est Nõrga tagasilöögiga asendussaekett

Kasutamiseks	M18 FCHS	M18 FCHSC	M12 FHS
Saelati pikkus max	16" (406,4 mm)	12" (304,8 mm)	6" (152 mm)
Saelatisoone laius (rõõbe)	0.043" (1,1 mm)	0.043" (1,1 mm)	0.043" (1,1 mm)
Ketitüüp	Low Kickback	Low Kickback	Low Kickback
Keti kõlli pikkus (madal profiil)	3/8" (9,5 mm)	3/8" (9,5 mm)	3/8" (9,5 mm)
Keti hambad (lõikepinna pikkus)	56	45	28

Leidke sihtotstarbekohane kasutamine, ohutus- ja hooldusjuhised seadme originaalkasutusjuhendist.

Lugege kasutusjuhendit.
ETTEVAATUST! TÄHELEPANU! OHUD!
Enne kõiki töid masina kallal võtke vahetatav aku välja.
Seadke ketipidur asendisse BRAKE.
Kanda kaitsekindaid!
Kandke kaitseprille.

Mak Замена на моторна пила со низок повратен удар

За употреба со	M18 FCHS	M18 FCHSC	M12 FHS
Макс. должина на меч	16" (406,4 mm)	12" (304,8 mm)	6" (152 mm)
Ширина (дебелина) на жлеб на мечот	0.043" (1,1 mm)	0.043" (1,1 mm)	0.043" (1,1 mm)
Тип на ланец	Low Kickback	Low Kickback	Low Kickback
Замав на ланец (низок профил)	3/8" (9,5 mm)	3/8" (9,5 mm)	3/8" (9,5 mm)
Заби на ланец (погонска должина)	56	45	28

Употребата во склад со одредбите, напомените за безбед-ност и за одржува-ньето можете да ги найдете во оригинал-ниот упатство за апаратот.

Прочитајте го упатството за употреба.
ВНИМАНИЕ! ПРЕДУПРЕДУВАЊЕ! ОПАСНОСТ!
Извадете го батериското склоп пред отпочнување на каков и да е зафат врз машината.
Ставете ја кочницата за ланецот на позиција КОЧНИЦА.
Носете ракавици!
Носете заштитни очила.

Fr Chaîne de scie à faible rebond de remplacement

À utiliser avec	M18 FCHS	M18 FCHSC	M12 FHS
Longueur max. de la barre	16" (406,4 mm)	12" (304,8 mm)	6" (152 mm)
Largeur de rainure de la barre (jauge)	0.043" (1,1 mm)	0.043" (1,1 mm)	0.043" (1,1 mm)
Type de chaîne	Low Kickback	Low Kickback	Low Kickback
Pitch de la chaîne (profil bas)	3/8" (9,5 mm)	3/8" (9,5 mm)	3/8" (9,5 mm)
Dents de la chaîne (longueur d'entraînement)	56	45	28

Les instructions d'emploi d'origine de l'appareil contiennent l'indication de l'utilisation selon la destination et les instructions de sécurité et d'entretien.

Lire les instructions d'emploi.
ATTENTION! AVERTISSEMENT! DANGER!
Avant tous travaux sur l'appareil retirer l'accu interchangeable.
Mettre le frein de chaine en position BRAKE.
Porter des gants de protection!
Utilisez des lunettes de sécurité.

Ned Vervangende zaagketting met lage terugslag

Te gebruiken met	M18 FCHS	M18 FCHSC	M12 FHS
Zaagbladlengte max.	16" (406,4 mm)	12" (304,8 mm)	6" (152 mm)
Breedte zaagbladgroef (maat)	0.043" (1,1 mm)	0.043" (1,1 mm)	0.043" (1,1 mm)
Kettingtype	Low Kickback	Low Kickback	Low Kickback
Kettingsteek (laag profiel)	3/8" (9,5 mm)	3/8" (9,5 mm)	3/8" (9,5 mm)
Kettingtanden (aandrijflengte)	56	45	28

Voor het doelmatige gebruik evenals de veiligheids- en de onderhoudsinstructies verwijzen wij naar de originele handleiding van het apparaat..

Lees de gebruiksaanwijzing.
OPGELET! WAARSCHUWING! GEVAAR!
Voor alle werkzaamheden aan de apparat de akku verwijderen.
Zet de kettingrem in de stand BRAKE.
Draag veiligheidshandschoenen!
Gebruik een veiligheidsbril.

Suo Vaihtoteräketju, matala takaisku

Käytettävästi seuraavien kanssa:	M18 FCHS	M18 FCHSC	M12 FHS
Levyn pituus maks.	16" (406,4 mm)	12" (304,8 mm)	6" (152 mm)
Levyuran leveys (mittari)	0.043" (1,1 mm)	0.043" (1,1 mm)	0.043" (1,1 mm)
Ketjutyyppi	Low Kickback	Low Kickback	Low Kickback
Ketjun kaltevuuskulma (alaprofiili)	3/8" (9,5 mm)	3/8" (9,5 mm)	3/8" (9,5 mm)
Ketjun hampaat (käyttöpituus)	56	45	28

Määräystenmukainen käyttö, turvallisuusmääräykset ja huolto-ohjeet löytyvät laitteen alkuperäiskäyttöohjeesta.

Lue käyttöohje.
HUOMIO! VAROITUS! VAARA!
Ota akku pois ennen kaikkia koneeseen tehtäviä toimenpiteitä.
Aseta ketjujarru jarrutusasentoon.
Käytä suojakäsineitä!
Käytä suojalaseja.

Slov Náhradná reťaz píly s nízkym spätným rázom

Na použitie s	M18 FCHS	M18 FCHSC	M12 FHS
Dĺžka lišty max.	16" (406,4 mm)	12" (304,8 mm)	6" (152 mm)
Šírka drážky lišty (mierka)	0.043" (1,1 mm)	0.043" (1,1 mm)	0.043" (1,1 mm)
Typ reťaze	Low Kickback	Low Kickback	Low Kickback
Rozstup reťaze (nízky profil)	3/8" (9,5 mm)	3/8" (9,5 mm)	3/8" (9,5 mm)
Zuby reťaze (dĺžka jazdnej dráhy)	56	45	28

Pokyny pre použitie v súlade s určeným účelom, bezpečnostné pokyny a pokyny k údržbe získate v originálnom návode na údržbu prístroja.

Prečítajte si návod na obsluhu.
POZOR! NEBEZPEČENSTVO!
Pred každou prácou na stroji výmenný akumulátor vytiahnuť.
Nastavte brzdu reťaze do polohy BRAKE.
Používajte ochranné rukavice!
Používajte ochranné okuliare.

Hrv Zamjena Slabi povratni udarac Lanac pile

Za korištenje s	M18 FCHS	M18 FCHSC	M12 FHS
Duljina vodilice najviše	16" (406,4 mm)	12" (304,8 mm)	6" (152 mm)
Širina žlijeba vodilice	0.043" (1,1 mm)	0.043" (1,1 mm)	0.043" (1,1 mm)
Tip lanca	Low Kickback	Low Kickback	Low Kickback
Korak lanca (plitak)	3/8" (9,5 mm)	3/8" (9,5 mm)	3/8" (9,5 mm)
Zupci lanca (duljina hoda)	56	45	28

Upotrebu prema odredbama, sigurnosne upute i upute o održavanju vidi u originalnoj uputi za rad uređaja.

Pročitajte uputu za posluživanje.
PAŽNJA! UPOZORENIE! OPASNOST!
Prije svih radova na stroju izvaditi bateriju za zamjenu.
Kočnicu lanca postavite u zakočeni položaj (BRAKE).
Nositi zaštitne rukavice!
Koristite zaštitne naočale.

РУС Сменная пильная цепь с низким обратным ударом

Для использования с	M18 FCHS	M18 FCHSC	M12 FHS
Длина шины макс.	16" (406,4 mm)	12" (304,8 mm)	6" (152 mm)
Ширина паза шины (калибр)	0.043" (1,1 mm)	0.043" (1,1 mm)	0.043" (1,1 mm)
Тип цепи	Low Kickback	Low Kickback	Low Kickback
Шаг цепи (низкий профиль)	3/8" (9,5 mm)	3/8" (9,5 mm)	3/8" (9,5 mm)
Зубья пилы (длина привода)	56	45	28

Использование по назначению, указания по безопасности и техобслуживанию описаны в оригинальном руководстве по эксплуатации устройства.

Прочтите инструкцию по эксплуатации.
ВНИМАНИЕ! ПРЕДУПРЕЖДЕНИЕ! ОПАСНОСТЬ!
Выньте аккумулятор из машины перед проведением с ней каких-либо манипуляций.
Установите тормоз цепи в позицию BRAKE («тормоз»).
Надевать защитные перчатки!
Носите защитные очки.

УКР Змінний ланцюг пили з низьким зворотним ударом

Для використання з	M18 FCHS	M18 FCHSC	M12 FHS
Довжина планки макс.	16" (406,4 mm)	12" (304,8 mm)	6" (152 mm)
Ширина прорізі планки (калібр)	0.043" (1,1 mm)	0.043" (1,1 mm)	0.043" (1,1 mm)
Тип ланцюга	Low Kickback	Low Kickback	Low Kickback
Крок пили (низький профіль)	3/8" (9,5 mm)	3/8" (9,5 mm)	3/8" (9,5 mm)
Зубці пили (довжина привода)	56	45	28

Інформація щодо використання, безпеки та технічного обслуговування наведена в оригінальних інструкціях пристрою.

Прочитайте інструкцію з експлуатації.
УВАГА! ПОПЕРЕДЖЕННЯ! НЕБЕЗПЕЧНО!
Перед будь-якими роботами на приладі вийняти змінну акумуляторну батарею.
Установіть гальмо ланцюга в положення BRAKE (ГАЛЬМУВАННЯ).
Носити захисні рукавиці!
Носіть захисні окуляри.

I Sostituzione della catena della sega a basso rinculo

Da utilizzare con	M18 FCHS	M18 FCHSC	M12 FHS
Lunghezza max. della barra	16" (406,4 mm)	12" (304,8 mm)	6" (152 mm)
Larghezza della scanalatura della barra guida catena	0.043" (1,1 mm)	0.043" (1,1 mm)	0.043" (1,1 mm)
Tipo di catena	Low Kickback	Low Kickback	Low Kickback
Maglia della catena (basso profilo)	3/8" (9,5 mm)	3/8" (9,5 mm)	3/8" (9,5 mm)
Denti della catena (lunghezza della catena)	56	45	28

Le istruzioni d'esercizio originali dell'apparecchio contengono l'indicazione dell'uso secondo destinazione e le avvertenze di sicurezza e di manutenzione.

Leggere le istruzioni per l'uso.
ATTENZIONE! AVVERTENZA! PERICOLO!
Prima di iniziare togliere la batteria dalla apparecchio.
Portare il freno della catena in posizione FRENO.
Indossare guanti protettivi!
Usare occhiali di sicurezza.

Dan Reserve lav-tilbageslags savkæde

Til brug med	M18 FCHS	M18 FCHSC	M12 FHS
Maks. længde på sværdet	16" (406,4 mm)	12" (304,8 mm)	6" (152 mm)
Sværdrille bredde (mål)	0.043" (1,1 mm)	0.043" (1,1 mm)	0.043" (1,1 mm)
Kædetype	Low Kickback	Low Kickback	Low Kickback
Kædedeling (lav profil)	3/8" (9,5 mm)	3/8" (9,5 mm)	3/8" (9,5 mm)
Kædetænder (drivlængde)	56	45	28

Den korrekte anvendelse, sikkerheds- og serviceinformationer findes i den originale brugsanvisning for maskinen.

Læs betjeningsvejledningen.
VIGTIGT! ADVARSEL! FARE!
Ved arbejde inden i maskinen, bør batteriet tages ud.
Brems kæden ved at gå i BRAKE positionen.
Brug beskyttelseshandsker!
Brug sikkerhedsbriller.

EL Αντικατάσταση αλυσίδας πριονίσματος χαμηλής αντιρρόχυνσης

Για χρήση με	M18 FCHS	M18 FCHSC	M12 FHS
Μέγ. μήκος μπάρας	16" (406,4 mm)	12" (304,8 mm)	6" (152 mm)
Πλάτος αυλάκωσης μπάρας (δείκτης)	0.043" (1,1 mm)	0.043" (1,1 mm)	0.043" (1,1 mm)
Τύπος αλυσίδας	Low Kickback	Low Kickback	Low Kickback
Βήμα αλυσίδας (χαμηλού προφίλ)	3/8" (9,5 mm)	3/8" (9,5 mm)	3/8" (9,5 mm)
Δόντι αλυσίδας (μήκος οδήγησ)	56	45	28

Το πρωτότυπο εγχειρίδιο χρήσης περιέχει περιγραφή της κατά προορισμό χρήσης και των οδηγιών ασφαλείας και συντήρησης.

Διαβάστε τις οδηγίες χρήσεως.
ΠΡΟΣΟΧΗ! ΠΡΟΕΙΔΟΠΟΙΗΣΗ! ΚΙΝΔΥΝΟΣ!
Πριν από κάθε εργασία στη μηχανή αφαιρείτε την ανταλλακτική μπαταρία.
Θέστε το φρένο αλυσίδας στη θέση BRAKE (ΦΡΕΝΑΡΙΣΜΑ).
Να φοράτε προστατευτικά γάντια!
Χρησιμοποιείτε γυαλιά προστασίας.

Pol Wymiana łańcucha pilarki o zredukowanym odrzucie

Do użytku z	M18 FCHS	M18 FCHSC	M12 FHS
Maks. długość prowadnicy	16" (406,4 mm)	12" (304,8 mm)	6" (152 mm)
Szerokość rowka prowadnicy (kątowej)	0.043" (1,1 mm)	0.043" (1,1 mm)	0.043" (1,1 mm)
Typ łańcucha	Low Kickback	Low Kickback	Low Kickback
Podziałka łańcucha (niski profil)	3/8" (9,5 mm)	3/8" (9,5 mm)	3/8" (9,5 mm)
Zęby łańcucha (długość napędu)	56	45	28

Zastosowanie zgodne z przeznaczeniem, wskazówki dotyczące bezpieczeństwa i konserwacji należy wziąć z oryginalnej instrukcji obsługi urządzenia.

Należy przeczytać instrukcję obsługi.
UWAGA! OSTRZEŻENIE NIEBEZPIECZEŃSTWO!
Przed przystąpieniem do jakichkolwiek prac na elektronarzędziu należy wyjąć wkładkę akumulatorową.
Ustawić hamulec łańcucha w pozycji STOP.
Nosić rękawice ochronne!
Używać okularów ochronnych.

Lat Zema līmeņa atsitiena zāģa ķēdes nomaiņa

Lietošanai ar	M18 FCHS	M18 FCHSC	M12 FHS
Maks. vadotnes garums	16" (406,4 mm)	12" (304,8 mm)	6" (152 mm)
Vadotnes gropes platums (mērierīce)	0.043" (1,1 mm)	0.043" (1,1 mm)	0.043" (1,1 mm)
Ķēdes tips	Low Kickback	Low Kickback	Low Kickback
Ķēdes kāpe (zema profila)	3/8" (9,5 mm)	3/8" (9,5 mm)	3/8" (9,5 mm)
Ķēdes zobi (piedziņas garums)	56	45	28

Informāciju par noteikumiem atbilstošu izmantojumu, drošības norādēm un apkopes instrukcijām skatiet iekārtas oriģinālajā lietošanas pamācībā.

Izlasiet lietošanas instrukciju.
UZMANĪBU! BĪSTAMI!
Pirms mašīnai veikt jebkāda veida apkopes darbus, ir jāizņem ārā akumulators.
Iestatiet ķēdes bremzi BRAKE (NOBREMZĒTA) pozīcijā.
Jāvalkā aizsargcimdi!
Izmantojiet aizsargbrilles.

БЪЛ Резервна режеща верига с нисък откат

Предназначена за	M18 FCHS	M18 FCHSC	M12 FHS
Макс. дължина на шината	16" (406,4 mm)	12" (304,8 mm)	6" (152 mm)
Ширина на канала на шината (размер)	0.043" (1,1 mm)	0.043" (1,1 mm)	0.043" (1,1 mm)
Тип верига	Low Kickback	Low Kickback	Low Kickback
Стъпка на веригата (нисък профил)	3/8" (9,5 mm)	3/8" (9,5 mm)	3/8" (9,5 mm)
Зъбци на веригата (водещи звена)	56	45	28

Целесъобразна употреба, указания за безопасности поддръжка ще намерите в оригиналното ръководство за употреба на уреда.

Прочетете ръководството за експлоатация.
ВНИМАНИЕ! ПРЕДУПРЕЖДЕНИЕ! ОПАСНОСТ
Преди започване на каквито е да е работи по машината извадете акумулатора.
Поставете спирачката на веригата на позиция BRAKE („стоп").
Да се носят предпазни ръкавици!
Използвайте предпазни очила.

Ara استبدال سلسلة منشار منخفضة الارتداد

M12 FHS	M18 FCHSC	M18 FCHS	للاستخدام مع
6" (152 mm)	12" (304,8 mm)	16" (406,4 mm)	أقصى طول للقضيب
0.043" (1,1 mm)	0.043" (1,1 mm)	0.043" (1,1 mm)	عرض تجويف القضيب (المقياس)
Low Kickback	Low Kickback	Low Kickback	نوع السلسلة
3/8" (9,5 mm)	3/8" (9,5 mm)	3/8" (9,5 mm)	خطوة السلسلة (الخفيفة)
28	45	56	أسنان السلسلة (طول المحرك)

معدات الاستخدام والسلامة والصيانة المقصودة ، ارجع إلى التعليمات الأصلية للجهاز.

قم بتعيين فرامل السلسلة إلى وضع الفرملة.
اقرء دليل الاستخدام.
ارتد القفازات!
تنبيه! تحذير! خطر!
استخدم النظارات الواقية.
انزع البطارية قبل التعامل مع الجهاز.