Milwaukee®

Nothing but **HEAVY DUTY.**®

MXF COS350

Original instructions
Originalbetriebsanleitung
Notice originale
Istruzioni originali
Manual original
Oorspronkelijke gebruiksaanwijzing
Original brugsanvisning
Original bruksanvisning
Bruksanvisning i original
Alkuperäiset ohjeet

Πρωτότυπο οδηγιών χρήσης
Orijinal işletme talimatı
Původním návodem k používání
Pôvodný návod na použitie
Instrukcją oryginalną
Eredeti használati utasítás
Izvirna navodila
Originalne pogonske upute
Instrukcijām oriģinālvalodā
Originali instrukcija

Algupärane kasutusjuhend
Оригинальное руководство по эксплуатации
Оригинално ръководство за експлоатация
Instrucţiuni de folosire originale
Оригинален прирачник за работа
Оригінал інструкції з експлуатації
التعليمات الأصلية

ENGLISH	1 2 3	Picture section with operating description and functional description	4
DEUTSCH	1 2 3	Bildteil mit Anwendungs- und Funktionsbeschreibungen	4
FRANÇAIS	1 2 3	Partie imagée avec description des applications et des fonctions	4
ITALIANO	1 2 3	Sezione illustrata con descrizione dell'applicazione e delle funzioni	4
ESPAÑOL	1 2 3	Sección de ilustraciones con descripción de aplicación y descripción funcional	4
PORTUGUES	1 2 3	Parte com imagens explicativas contendo descrição operacional e funcional	4
NEDERLANDS	1 2 3	Beeldgedeelte met toepassings- en functiebeschrijvingen	4
DANSK	1 2 3	Billeddel med anvendelses- og funktionsbeskrivelser	4
NORSK	1 2 3	Bildedel med bruks- og funksjonsbeskrivelse	4
SVENSKA	1 2 3	Bilddel med användnings- och funktionsbeskrivning	4
SUOMI	1 2 3	Kuvasivut käyttö- ja toimintakuvaukset	4
ΕΛΛΗΝΙΚΑ	1 2 3	Τμήμα εικόνων με περιγραφές χρήσης και λειτουργίας	4
TÜRKÇE	1 2 3	Resim bölümü Uygulama ve fonksiyon açıklamaları ile birlikte	4
ČESKY	1 2 3	Obrazová část s popisem aplikací a funkcí	4
SLOVENSKY	1 2 3	Obrazová časťs popisom aplikácií a funkcií	4
POLSKI	1 2 3	Część rysunkowa z opisami zastosowania i działania	4
MAGYAR	1 2 3	Képes részalkalmazási- és működési leírásokkal	4
SLOVENSKO	1 2 3	Del slikez opisom uporabe in funkcij	4
HRVATSKI	1 2 3	Dio sa slikamasa opisima primjene i funkcija	4
LATVISKI	1 2 3	Attēla daļa ar lietošanas un funkciju aprakstiem	4
LIETUVIŠKAI	1 2 3	Paveikslėlio dalissu vartojimo instrukcija ir funkcijų aprašymais	4
EESTI	1 2 3	Pildiosa kasutusjuhendi ja funktsioonide kirjeldusega	4
РУССКИЙ	1 2 3	Раздел иллюстрацийс описанием эксплуатации и функций	4
БЪЛГАРСКИ	1 2 3	Част със снимки с описания за приложение и функции	4
ROMÂNIA	1 2 3	Secvenţa de imagine cu descrierea utilizării şi a funcţionării	4
МАКЕДОНСКИ	1 2 3	Дел со сликисо описи за употреба и функционирање	4
УКРАЇНСЬКА	1 2 3	Частина з зображеннями з описом робіт та функцій	4
عربي	1 2 3	قسم الصور يوجد به الوصف التشغيلي والوظيفي	4

Text section with Technical Data, important Safety and Working Hints and description of Symbols	26
Textteil mit Technischen Daten, wichtigen Sicherheits- und Arbeitshinweisen und Erklärung der Symbole.	30
Partie textuelle avec les données techniques, les consignes importantes de sécurité et de travail ainsi que l'explication des pictogrammes.	34
Sezione testo con dati tecnici, importanti informazioni sulla sicurezza e sull'utilizzo, spiegazione dei simboli.	38
Sección de texto con datos técnicos, indicaciones importantes de seguridad y trabajo y explicación de los símbolos.	42
Parte com texto explicativo contendo Especificações técnicas, Avisos de segurança e de operação e a Descrição dos símbolos.	46
Tekstgedeelte met technische gegevens, belangrijke veiligheids- en arbeidsinstructies en verklaring van de symbolen.	50
Tekstdel med tekniske data, vigtige sikkerheds- og arbejdsanvisninger og symbolforklaring.	54
Tekstdel med tekniske data, viktige sikkerhets- og arbeidsinstruksjoner og forklaring av symbolene.	58
Textdel med tekniska informationer, viktiga säkerhets- och användningsinstruktioner samt symbolförklaringar.	62
Tekstisivut: tekniset tiedot, tärkeät turvallisuus- ja työskentelyohjeet sekä merkkien selitykset.	66
Τμήμα κειμένου με τεχνικά χαρακτηριστικά, σημαντικές υποδείξεις ασφαλείας και εργασίας και εξήγηση των συμβόλων.	70
Teknik bilgileri, önemli güvenlik ve çalışma açıklamalarını ve de sembollerin açıklamalarını içeren metin bölümü.	74
Textová část s technickými daty, důležitými bezpečnostními a pracovními pokyny a s vysvětlivkami symbolů	78
Textová časť s technickými dátami, dôležitými bezpečnostnými a pracovnými pokynmi a s vysvetlivkami symbolov	82
Część opisowa z danymi technicznymi, ważnymi wskazówkami dotyczącymi bezpieczeństwa i pracy oraz objaśnieniami symboli.	86
Szöveges rész műszaki adatokkal, fontos biztonsági- és munkavégzési útmutatásokkal, valamint a szimbólumok magyarázata.	90
Del besedila s tehničnimi podatki, pomembnimi varnostnimi opozorili in delovnimi navodili in pojasnili simbolov.	94
Dio štiva sa tehničkim podacima, važnim sigurnosnim i radnim uputama i objašnjenjem simbola.	98
Teksta daļa ar tehniskajiem parametriem, svarīgiem drošības un darbības norādījumiem, simbolu atšifrējumiem.	102
Teksto dalis su techniniais duomenimis, svarbiomis saugumo ir darbo instrukcijomis bei simbolių paaiškinimais.	106
Tekstiosa tehniliste näitajate, oluliste ohutus- ja tööjuhenditega ning sümbolite kirjeldustega.	110
Текстовый раздел, включающий технические данные, важные рекомендации по безопасности и эксплуатации, а также описание используемых символов.	114
Част с текст с технически данни, важни указания за безопасност и работа и разяснение на символите.	118
Porţiune de text cu date tehnice, indicaţii importante privind siguranţa şi modul de lucru şi descrierea simbolurilor.	122
Текстуален дел со Технички карактеристики, важни безбедносни и работни упатства и објаснување на симболите.	126
Текстова частина з технічними даними, важливими вказівками з техніки безпеки та експлуатації і поясненням символів.	130
القسم النصي المزود بالبيانات الفنية والنصائح الهامة للسلامة والعمل ووصف الرموز	139

14

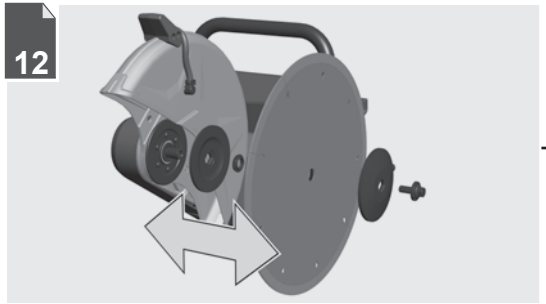
12

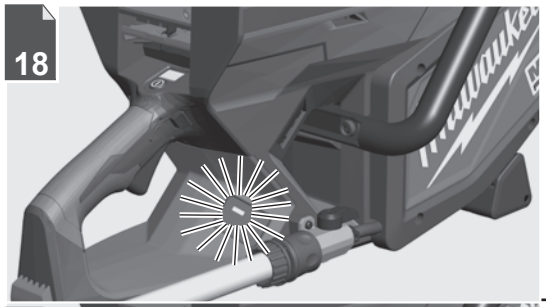
18

22
ONE KEY

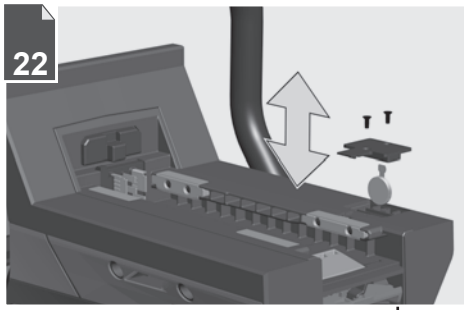
22

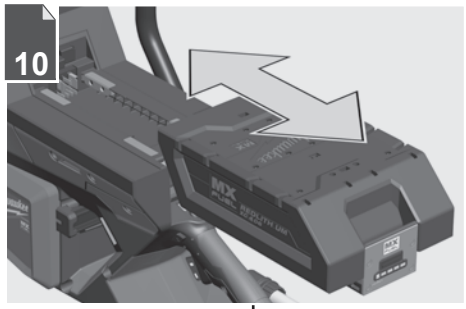
10

Milwaukee
MX FUEL

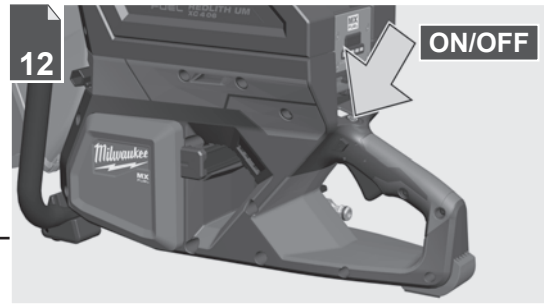
12
ON/OFF

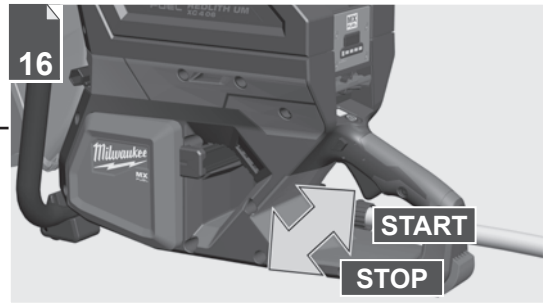
16
START
STOP

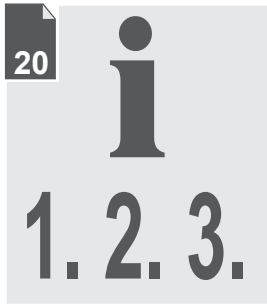
20
1. 2. 3.

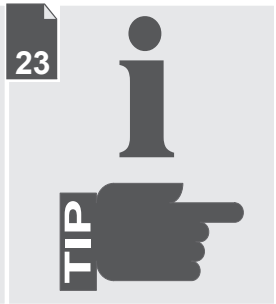
23
TIP

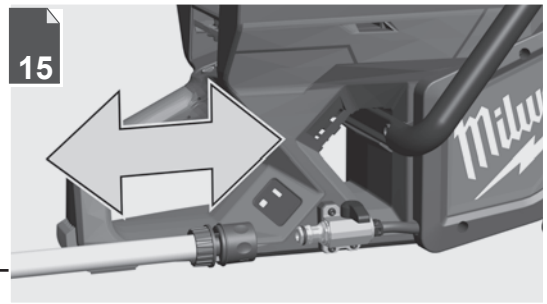
15

Package Contents	Contenuto della confezione	Verpakkingsinhoud	Innehåll	Ambalaj içeriği	;awartość opakowania	Sadržaj pakiranja	Pakendi sisu	Conţinutul ambalajului	محتوى العبوة
Packungsinhalt	Contenido del embalaje	Indhold i pakken	Pakkauksen sisältö	Obsah balení	ı csomag tartalma	Iepakojuma saturs	Содержимое упаковки	Содржина на пакувањето	
Contenu d'emballage	Conteúdo da embalagem	Pakningsinnhold	Περιεχόμενο συσκευασίας	Obsah balenia	/sebina embalaže	Pakuotės turinys	Съдържание на опаковката	Вміст упаковки	

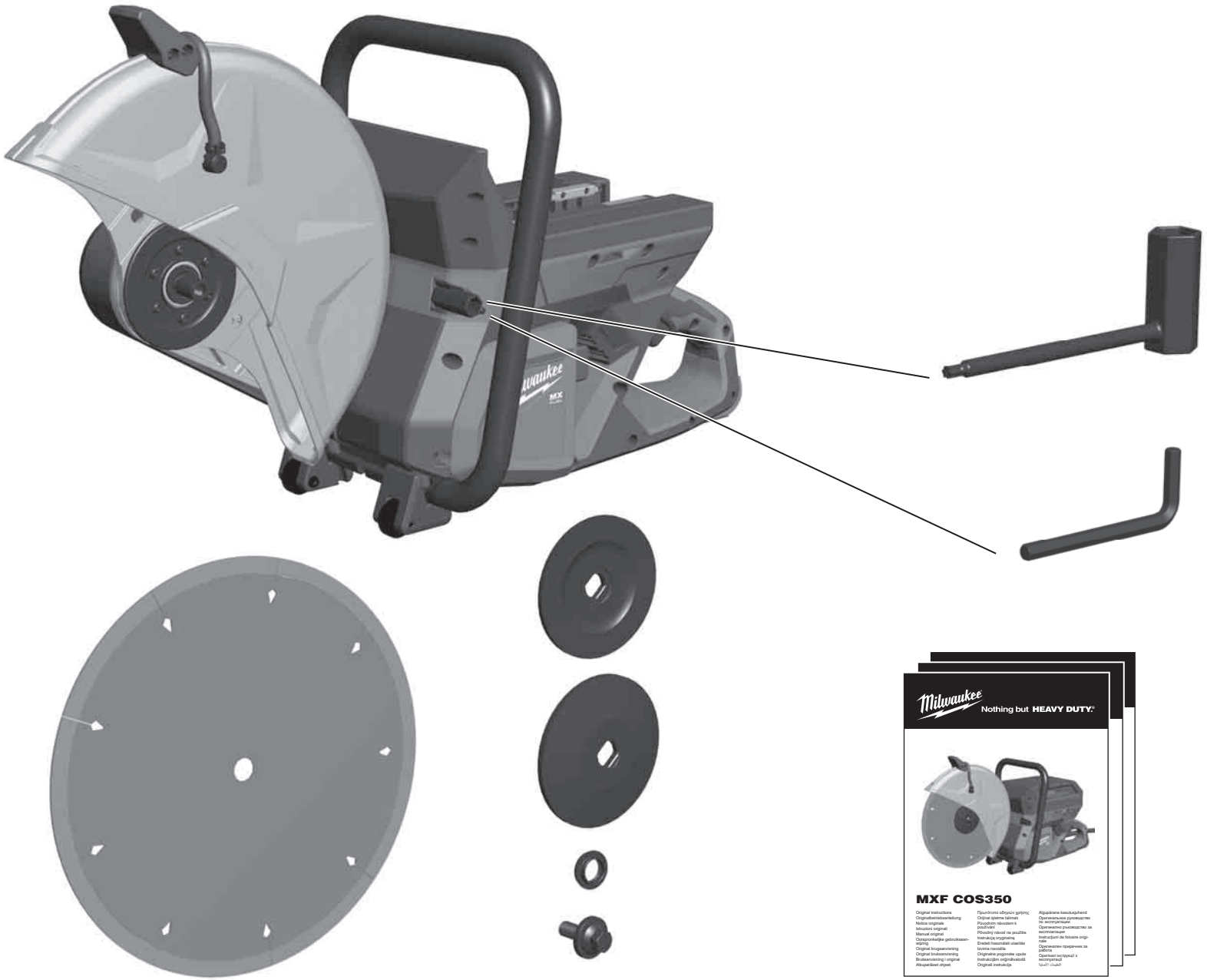

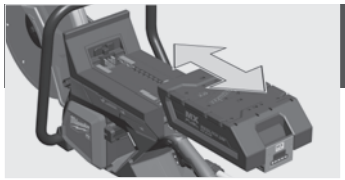

Remove the battery pack before starting any work on the machine.

Vor allen Arbeiten an der Maschine den Wechselakku herausnehmen

Avant tous travaux sur la machine retirer l'accu interchangeable.

Prima di iniziare togliere la batteria dalla macchina.

Retire la batería antes de comenzar cualquier trabajo en la máquina.

Antes de efectuar qualquer intervenção na máquina retirar o bloco acumulador.

Voor alle werkzaamheden aan de machine de akku verwijderen.

Ved arbejde inden i maskinen, bør batteriet tages ud.

Ta ut vekselbatteriet før du arbeider på maskinen

Drag ur batteripaket innan arbete utföres på maskinen.

Tarkista pistotulppa ja verkkojohto mahdollisilta vauriolta. Viat saa korjata vain alan erikoismies.

Πριν από κάθε εργασία στη μηχανή αφαιρείτε την ανταλλακτική μπαταρία.

Aletin kendinde bir çalışma yapmadan önce kartuş aküyü çıkarın.

Před zahájením veškerých prací na vrtacím šroubováku vyjmout výměnný akumulátor.

Pred každou prácou na stroji výmenný akumulátor vytiahnuť.

Przed przystąpieniem do jakichkolwiek prac na elektronarzędziu należy wyjąć wkładkę akumulatorową.

Karbantartás, javítás, tisztítás, stb. előtt az akkumulátort ki kell venni a készülékből.

Pred deli na stroju izvlecite izmenljivi akumulator.

Prije svih radova na stroju izvaditi bateriju za zamjenu.

Pirms mašīnai veikt jebkāda veida apkopes darbus, ir jāizņem ārā akumulātors.

Prieš atlikdami bet kokius darbus įrenginyje, išimkite keičiamą akumuliatorių.

Enne kõiki töid masina kallal võtke vahetatav aku välja.

Выньте аккумулятор из машины перед проведением с ней каких-либо манипуляций.

Преди започване на каквито е да е работи по машината извадете акумулатора.

Scoateţi acumulatorul înainte de a începe orice intervenţie pe maşină.

Отстранете ја батеријата пред да започнете да ја користите машината.

Перед будь-якими роботами на машині вийняти змінну акумуляторну батарею.

قم بإزالة حزمة البطارية قبل البدء في أي أعمال على الجهاز.

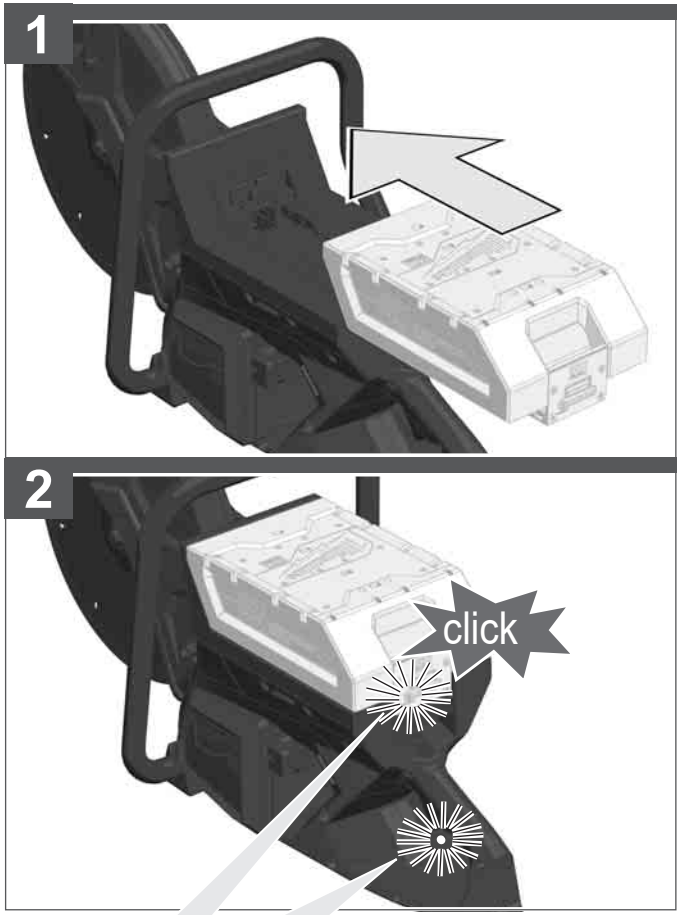

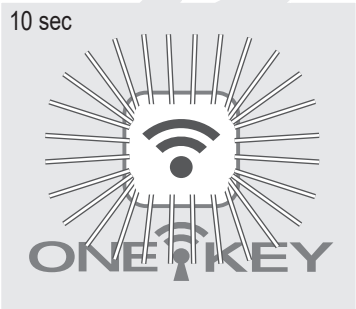

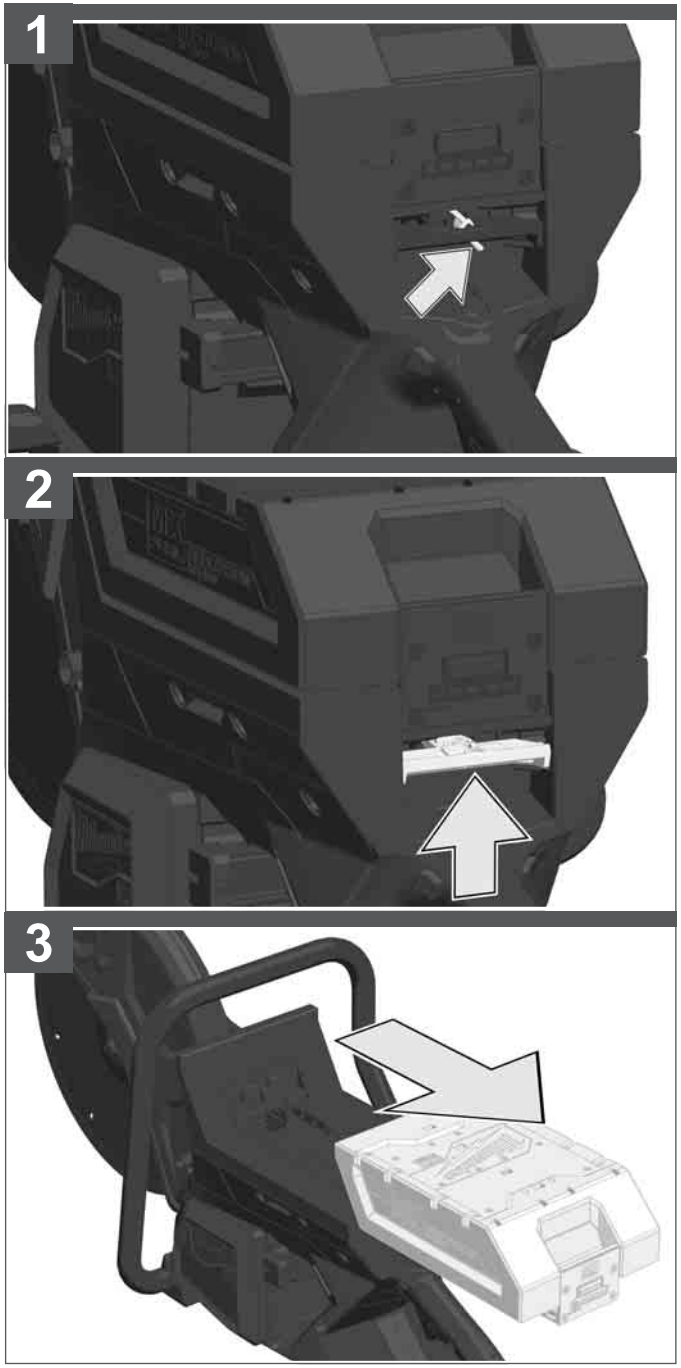

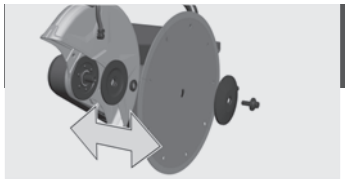

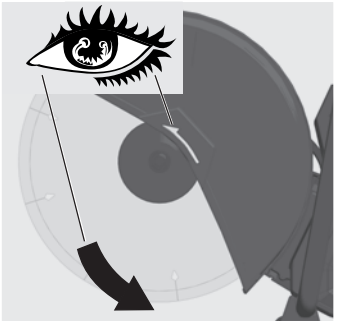

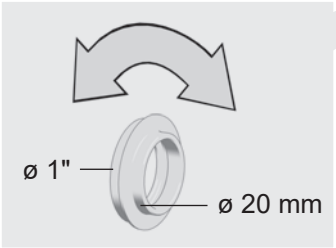

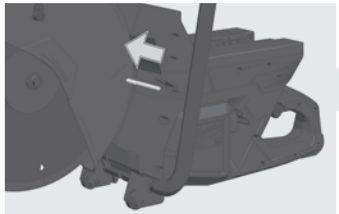

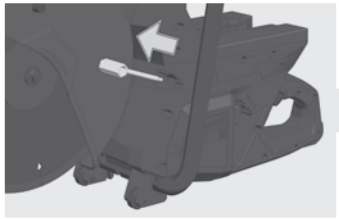

1

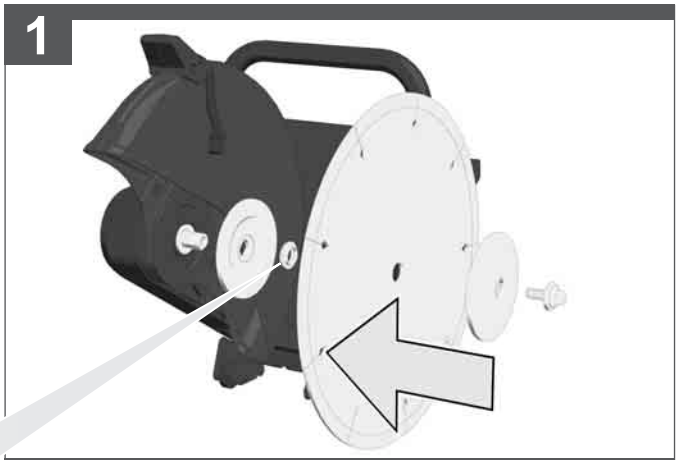

2

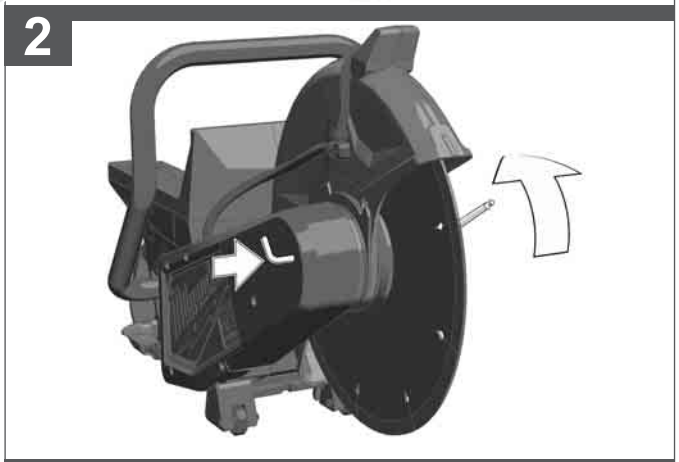

3

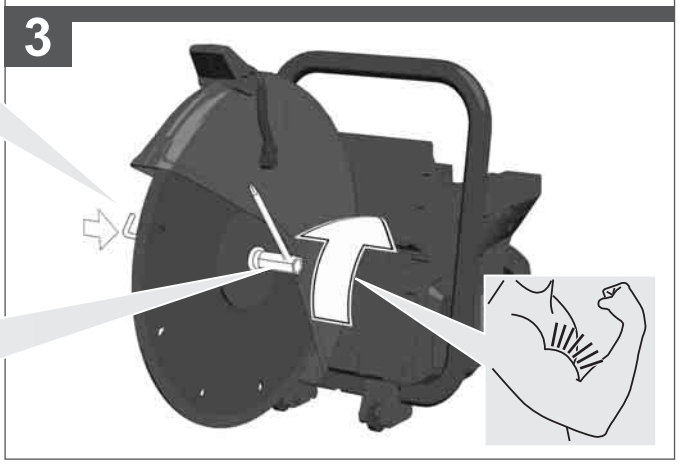

1

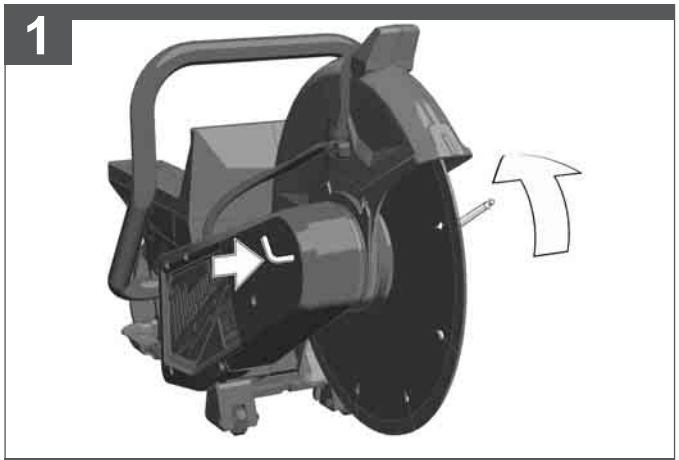

2

3

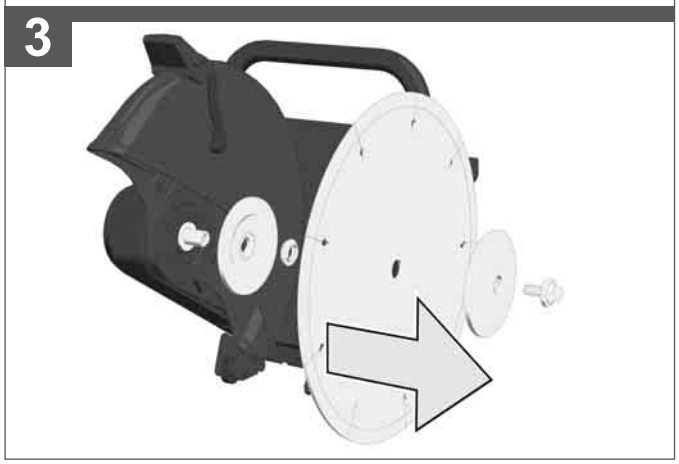

This machine must be activated before switching on.

Diese Maschine muss vor dem Einschalten aktiviert werden.

Cette machine doit être activée avant la mise en marche.

Il presente dispositivo deve essere attivato prima dell'accensione.

Esta máquina se ha de activar antes de encenderla.

Esta máquina deve ser ativada antes de ligá-la.

Deze machine moet vóór het inschakelen worden geactiveerd.

Denne maskine skal aktiveres, inden du tænder for den.

Denne maskinen må aktiveres før den innkobles.

Denna maskin måste aktiveras före påslagning.

Kone täytyy aktivoida ennen käynnistämistä.

Αυτό το μηχάνημα πρέπει να ενεργοποιείται πριν από την εκκίνηση.

Bu makine çalıştırılmadan önce aktifleştirilmek zorundadır.

Tento stroj se musí aktivovat před zapnutím.

Tento stroj sa musí aktivovať pred zapnutím.

Maszynę należy aktywować przed włączeniem.

A gépet bekapcsolás előtt aktiválni kell.

Stroj je treba aktivirati pred vklopom.

Ovaj stroj se prije uključivanja mora aktivirati.

Šo iekārtu pirms ieslēgšanas nepieciešams aktivizēt.

Šią mašiną prieš įjungiant reikia aktyvuoti.

See masin tuleb enne sisselülitamist aktiveerida.

Этот станок следует активировать перед включением.

Тази машина трябва да се активира преди включването.

Această mașină trebuie activată înainte de pornire.

Оваа машина мора да биде активирана пред вклучување.

Цю машину слід активувати перед включенням.

هذه الماكينة يجب تنشيطها قبل التشغيل.

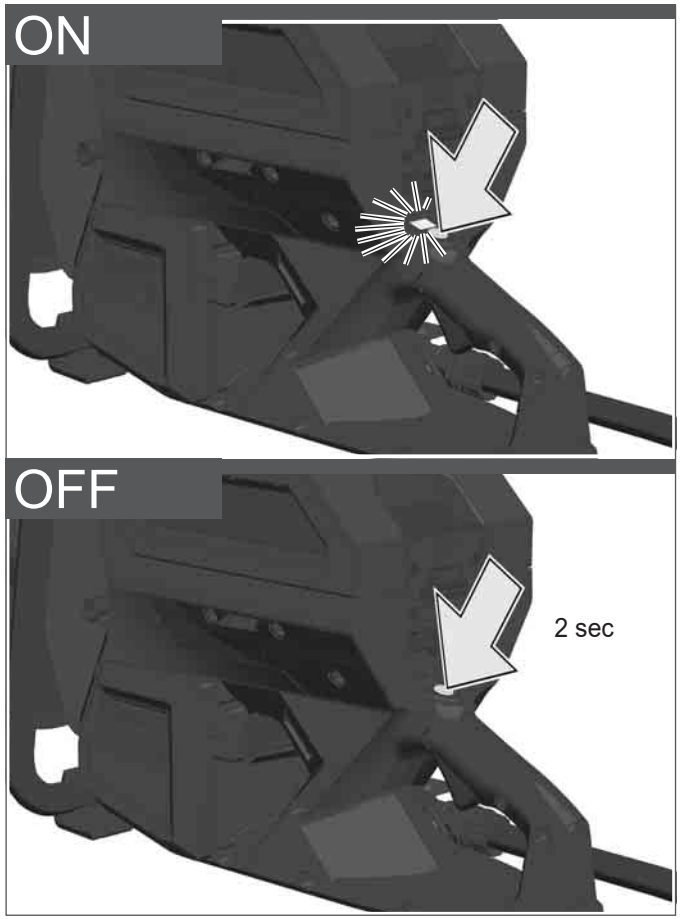

Press button, LED will light up, machine is ready to start.
After 15 minutes of inactivity, the machine goes into sleep mode.
Press button for 1 sec. to reactivate the machine.
Press button again for 1 sec. to deactivate the machine.

Taste drücken, LED leuchtet, Maschine ist startbereit.
Nach 15 Min. Inaktivität wechselt die Maschine in den Ruhemodus.
Taste 1 Sek. Drücken, um Maschine erneut zu aktivieren.
Taste erneut 1 Sek. Drücken, um Maschine zu deaktivieren.

Appuyer sur la touche : la LED s'allume, la machine est alors prête à fonctionner.
Après 15 minutes d'inactivité, la machine passe en mode veille.
Appuyer sur la touche pendant une seconde pour réactiver la machine.
Appuyer de nouveau sur la touche pendant une seconde pour désactiver la machine.

Premere il tasto, il LED si accende, l'utensile è pronto per essere avviato.
Dopo 15 min. di inattività l'utensile passa in modalità standby.
Premere il tasto per 1 sec. per riattivare l'utensile.
Premere nuovamente il tasto per 1 secondo per disattivare l'utensile.

Pulsar la tecla, el LED se ilumina, la máquina está lista para inicio.
La máquina cambia al modo de suspensión tras 15 minutos de inactividad.
Para volver a activar la máquina, pulsar la tecla durante 1 segundo.
Para desactivar la máquina, pulsar de nuevo la tecla durante 1 segundo.

Prima a tecla, o LED acende-se, a máquina está pronta para entrar em funcionamento.
Após 15 minutos de inatividade, a máquina vai para o modo de espera.
Prima a tecla por 1 segundo para reativar a máquina.
Prima a tecla novamente por 1 segundo para desativar a máquina.

Toets indrukken, led brandt, machine is startklaar.
Na 15 minuten inactiviteit schakelt de machine naar de stand-bymodus.
Toets gedurende 1 sec. indrukken om de machine opnieuw te activeren.
Toets opnieuw gedurende 1 sec. indrukken om de machine te deactiveren.

Tryk på knappen, LED'en lyser, maskinen er klar til start.
Efter 15 minutters inaktivitet går maskinen i slumre-tilstand.
Tryk på knappen i 1 sekund for at aktivere maskinen igen.
Tryk igen på knappen i 1 sekund for at deaktivere maskinen.

Trykk på knappen, LED-en lyser og maskinen er klar til start.
Etter 15. minutter uten aktivitet går maskinen over i hvilemodus.
Trykk på knappen i 1 sekund for å aktivere maskinen igjen.
Trykk på knappen i 1 sekund for å deaktivere maskinen.

Tryck på knappen, lysdioden tänds, maskinen är redo för start.
Efter 15 minuters inaktivitet övergår maskinen till viloläge.
Tryck in knappen under 1 sekund för att aktivera maskinen igen.
Tryck in knappen en gång till under 1 sekund för att avaktivera maskinen.

Paina painiketta, LED syttyy palamaan, kone on valmis käyttöön.
Kone siirtyy lepotilaan 15 minuutin toimettomuuden jälkeen.
Aktivoi kone uudelleen painamalla painiketta 1 sekunnin ajan.
Deaktivoi kone painamalla painiketta 1 sekunnin ajan.

Πιέζετε το πλήκτρο, ανάβει η LED, το μηχάνημα είναι σε ετοιμότητα.
Μετά από αδράνεια 15 λεπτών μεταβαίνει το μηχάνημα στην κατάσταση νάρκης.
Για να ενεργοποιήσετε το μηχάνημα εκ νέου, πιέζετε το πλήκτρο για 1 δευτ.
Για να απενεργοποιήσετε το μηχάνημα, πιέζετε πάλι το πλήκτρο για 1 δευτ.

Tuşa basınız, LED yanmakta, makine çalıştırılmaya hazırdır.
15 dak. kullanılmadığında makine dinlenme moduna geçmektedir.
Makineyi tekrar aktif hale getirmek için tuşa 1 san. basınız.
Makineyi devre dışı bırakmak için tuşa tekrar 1 san. basınız.

Stiskněte tlačítko, svítí LED dioda, nářadí je připravené ke spuštění.
Po 15 minutové nečinnosti přejde nářadí do režimu klidu.
Pokud chcete nářadí opět aktivovat, na 1 vteřinu stiskněte tlačítko.
Pokud chcete nářadí deaktivovat, znovu stiskněte tlačítko na 1 vteřinu.

Stlačte tlačidlo, svieti LED dióda, náradie je pripravené na spustenie.
Po 15 minútovej nečinnosti prejde náradie do režimu pokoja.
Ak chcete náradie opäť aktivovať, na 1 sekundu stlačte tlačidlo.
Ak chcete náradie deaktivovať, znovu stlačte tlačidlo na 1 sekundu.

Nacisnąć przycisk, dioda LED zaświeci się, maszyna jest gotowa do uruchomienia.
Po 15 minutach bezczynności maszyna przechodzi w tryb uśpienia.
Nacisnąć przycisk i przytrzymać przez 1 sekundę, aby ponownie aktywować maszynę.
Ponowne naciśnięcie i przytrzymanie przycisku przez 1 sekundę spowoduje dezaktywację maszyny.

Nyomja meg a gombot, a LED világít, a gép indításra kész.
15 perc inaktivitás után a gép nyugalmi üzemmódra vált.
A gép újbóli aktiválásához nyomja le a gombot 1 másodpercig.
A gép deaktiválásához újból nyomja le a gombot 1 másodpercig.

Pritisnite tipko, LED lučka sveti, stroj je pripravljen za zagon.
Po 15-minutni nedejavnosti se stroj preklopi v način mirovanja.
Pritisnite tipko in jo pridržite eno sekundo, da stroj ponovno aktivirate.
Ponovno pritisnite tipko in jo pridržite eno sekundo, da stroj deaktivirate.

Pritisnuti tipku, LED svjetli, stroj je spreman za start.
Poslije 15 min. neaktivnosti stroj prelazi u stanje mirovanja.
Tipku pritisnuti 1 sek. da bi se stroj ponovno aktivirao.
Tipku ponovno pritisnuti 1 sek., da bi se stroj deaktivirao.

Nospiediet taustiņu, gaismas diode spīd, iekārta ir darbgatavībā.
Pēc 15 min. dīkstāves iekārta pārslēdzas gaidstāves režīmā.
Turiet taustiņu nospiestu 1 sekundi, lai iekārtu atkārtoti aktivizētu.
Turiet taustiņu atkārtoti nospiestu 1 sekundi, lai iekārtu aktivizētu.

Paspauskite mygtuką, šviečia šviesos diodas, mašina parengta eksploatuoti.
Jei valdymo veiksmai neatliekami 15 min., perjungiamas mašinos rimties režimas.
Jei norite mašiną aktyvinti iš naujo, spauskite mygtuką 1 sek.
Jei norite mašiną išaktyvinti, dar kartą spauskite mygtuką 1 sek.

Vajutades nuppu, süttib LED põlema ja masin on käivitamiseks valmis.
Kui masin pole 15 minuti jooksul töötanud, läheb see puhkerežiimile.
Masina taasaktiveerimiseks vajutage nuppu ühe sekundi vältel.
Masina inaktiveerimiseks vajutage uuesti nuppu ühe sekundi vältel.

Нажать кнопку, загорится светодиод, станок готов к запуску.
Через 15 минут бездействия станок переходит в спящий режим.
Удерживать кнопку нажатой в течение 1 с, чтобы вновь активировать станок.
Чтобы деактивировать станок, вновь нажать кнопку и удерживать в течение 1 с.

Натиснете бутона, светодиодът светва, машината е в готовност за работа.
След 15 мин липса на активност машината се превключва в енергоспестяващ режим.
Натиснете бутона в продължение на 1 сек, за да активирате машината отново.
Натиснете отново бутона в продължение на 1 сек, за да деактивирате машината.

Apăsați butonul, ledul se va aprinde, mașina este gata de pornire.
După 15 minute de inactivitate, mașina intră în modul inactiv.
Apăsați butonul timp de 1 s pentru a reactiva mașina.
Apăsați din nou butonul timp de 1 s pentru a dezactiva mașina.

Притиснете го копчето, LED индикаторот засветува, машината е подготвена за старт.
По 15 минути неактивност, машината се префрла во режим на мирување.
Држете го копчето 1 секунда за машината повторно да се активира.
Повторно држете го копчето 1 секунда за машината да се деактивира.

Натиснути кнопку, горить світлодіод, машина готова до запуску.
Після 15 хвилин бездіяльності машина переходить у режим сну.
Натиснути й утримувати кнопку протягом 1 секунди, щоб знову активувати машину.
Знову натиснути й утримувати кнопку протягом 1 секунди, щоб деактивувати машину.

أضغط الزر، لمبة LED سوف تضيئ، الماكينة جاهزة للاستخدام.
بعد 15 دقيقة بدون عمل سوف تنتقل الماكينة إلى برنامج الراحة.
أضغط الزر لمدة ثانية واحدة، لكي تقوم بتنشيط الماكينة مرة أخرى.
أضغط الزر لمدة ثانية واحدة، لكي تقوم بإيقاف نشاط الماكينة.

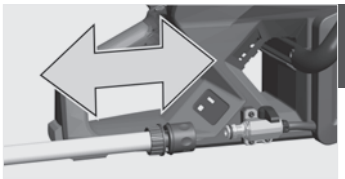

max. 6 bar

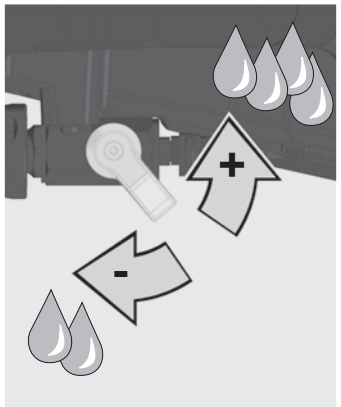
+
-

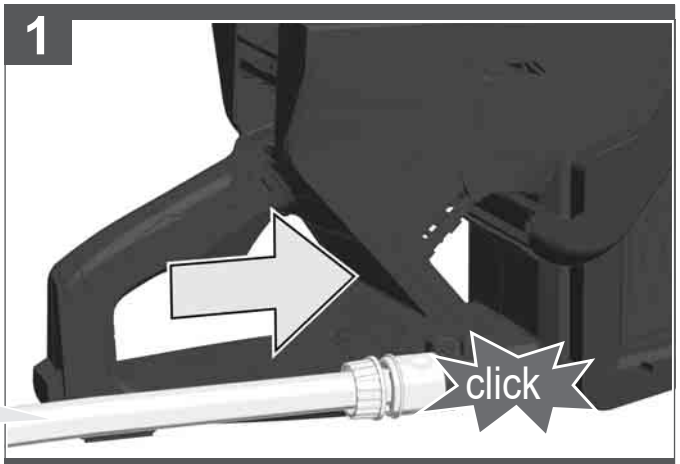
1
click

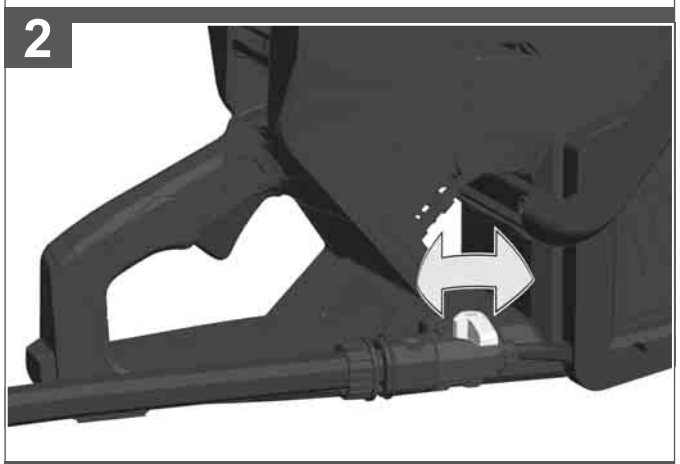
2

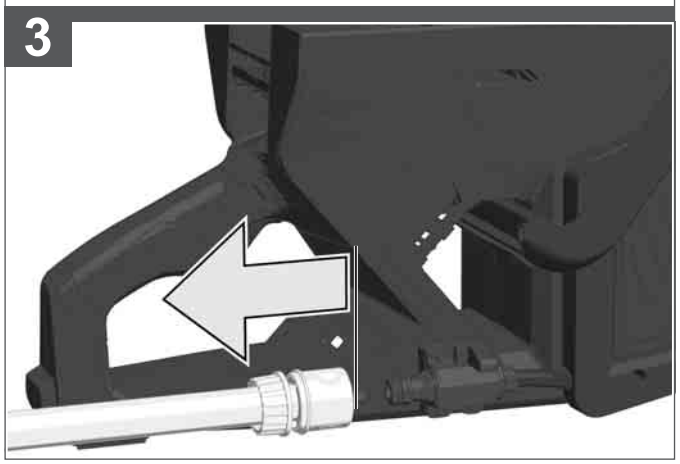
3

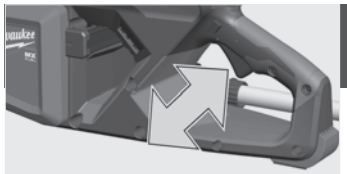

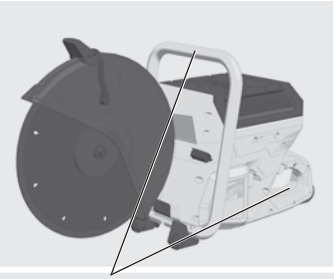

Insulated gripping surface
Isolierte Griffläche
Surface de prise isolée
Superficie di presa isolata
Superficie de agarre con aislamiento
Superfície de pega isolada
Geïsoleerd
Isolerede gribeflader
Isolert gripeflate
Isolerad greppyta
Eristetty tarttumapinta
Μονωμένη επιφάνεια λαβής
Izolasyonlu tutma yüzeyi
Izolovaná uchopovací plocha
Izolovaná úchopná plocha
Izolowaną powierzchnią
Szigetelt fogófelület
Izolirana prijemalna površina
Izolirana površina za držanje
Izolēta satveršanas virsma
Izoliuotas rankenos paviršius
Isoleeritud pideme piirkond
Изолированная поверхность ручки
Изолирана повърхност за хващане
Suprafață de prindere izolată
Изолирана површина
Ізольована поверхня ручки
مساحة المقبض معزولة

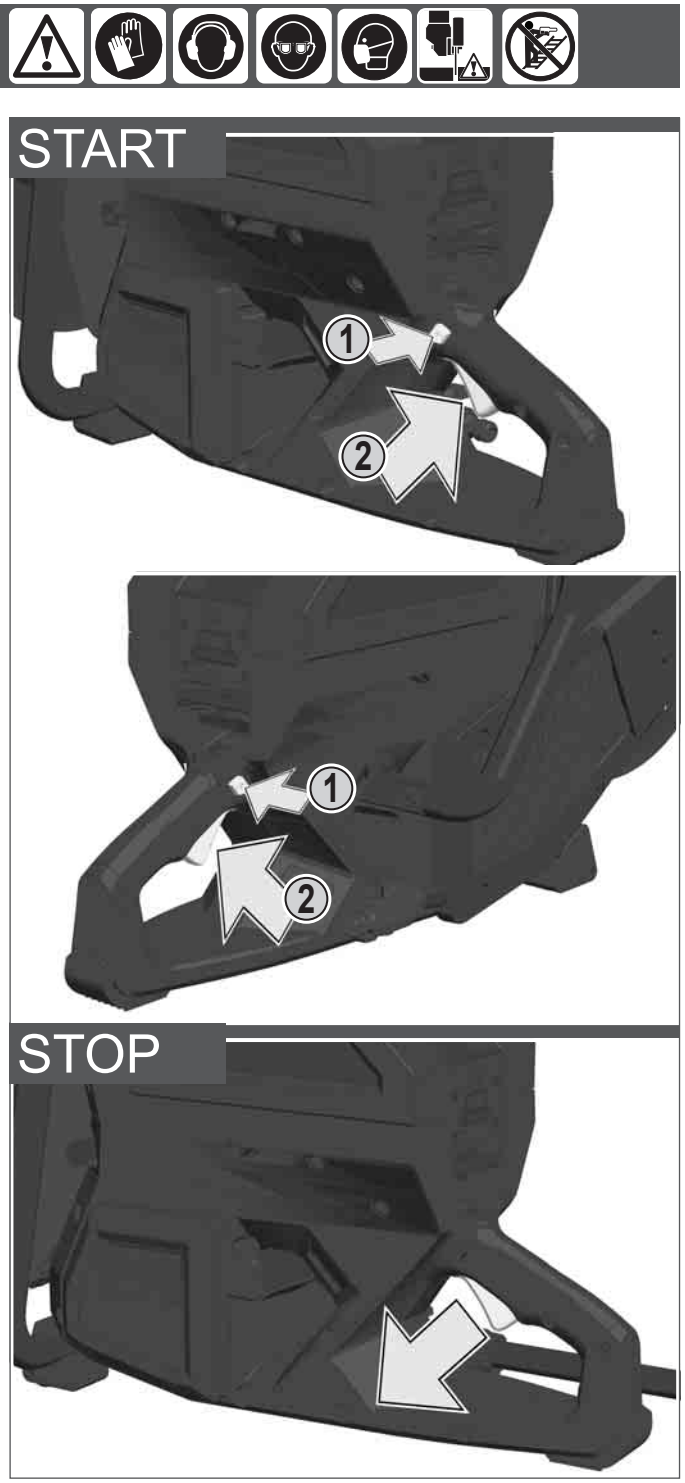

ONE KEY

For detailed description of ONE-KEY-function, see text section.

Detaillierte Beschreibung der ONE-KEY-Funktion, siehe Textteil.

Pour obtenir une description détaillée de la fonction ONE-KEY, voir la partie textuelle.

Per una descrizione dettagliata della funzione ONE-KEY, vedere la sezione di testo.

Para una descripción detallada de la función ONE KEY, véase el texto.

Para a descrição detalhada da função ONE-KEY veja o texto.

Zie het tekstgedeelte voor een gedetailleerde beschrijving van de ONE-KEY-functie.

ONE-KEY-funktionen er nærmere beskrevet i tekstdelen.

Se tekstdelen for detaljert beskrivelse av ONE-KEY-funksjonen.

Detaljerad beskrivning av ONE-KEY-funktionen, se textdelen.

Katso ONE-KEY-toiminnon yksityiskohtainen kuvaus tekstiosasta.

Λεπτομερειακή περιγραφή τής λειτουργίας ONE-KEY, βλέπε πεδίο κειμένου.

ONE-KEY fonksiyonuyla ilgili ayrıntılı açıklamalar için, bkz. metin kısmı.

Podrobný popis funkce ONE-KEY si přečtěte v textové části.

Podrobný popis funkcie ONE-KEY si pozrite v textovej časti.

Szczegółowy opis funkcji ONE-KEY znajduje się w części tekstowej.

Az ONE-KEY funkció részletes leírásához lásd a szöveges részt.

Podroben opis funkcije ONE-KEY, glede del z besedilom.

Detalji opis funkcije ONE-KEY, vidi u dijelu teksta.

Plašāku ONE-KEY funkcijas aprakstu skatiet teksta daļā.

Išsamus ONE-KEY funkcijos aprašymas pateiktas tekstinėje dalyje.

Funktsiooni ONE-KEY üksikasjalikku kirjeldust vt tekstiosast.

Подробное описание функции ONE-KEY см. в текстовом разделе.

За подробно описание на функцията ONE KEY вижте текстовата част.

Pentru descrierea detaliată a funcției ONE-KEY, consultați secțiunea de text.

Детален опис за функцијата ONE-KEY можете да пронајдете во текстот.

Див. детальний опис функції ONE-KEY (ОДНІЄЇ КНОПКИ) у текстовій частині.

الوصف الكامل لخاصية ONE-KEY، أنظر الجزء النصي.

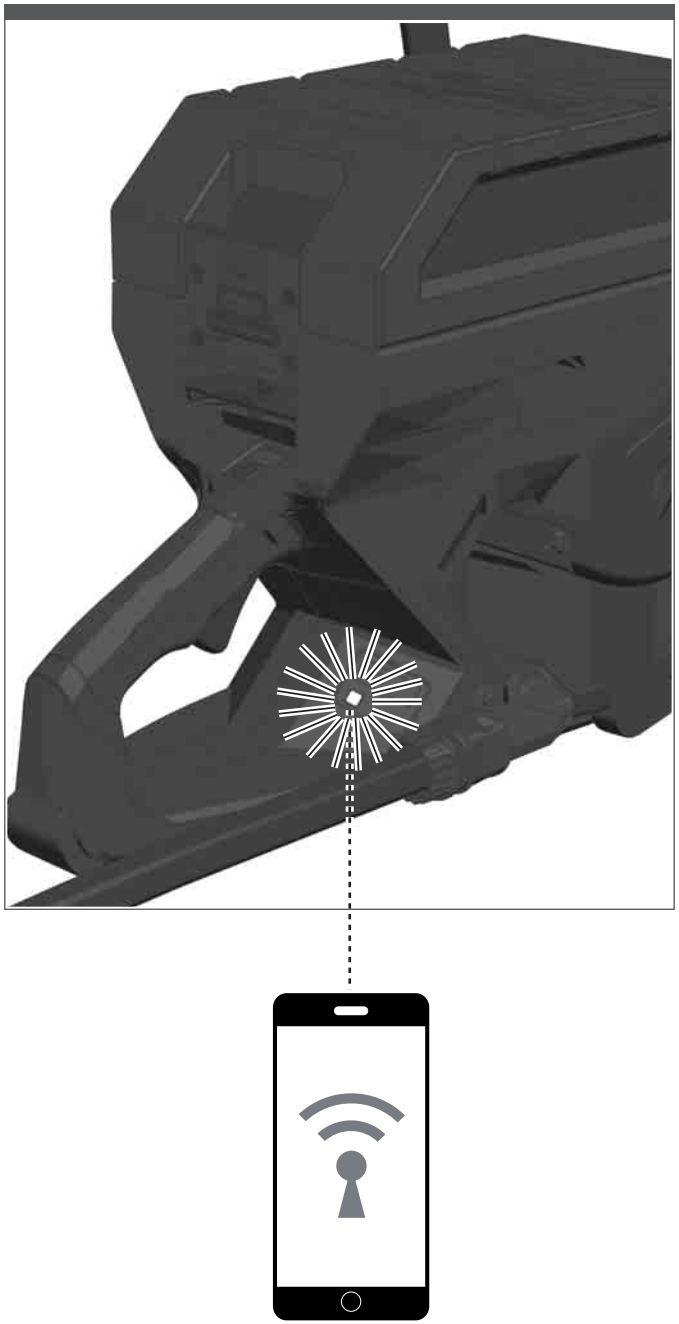

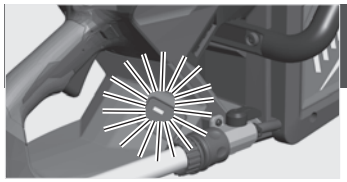

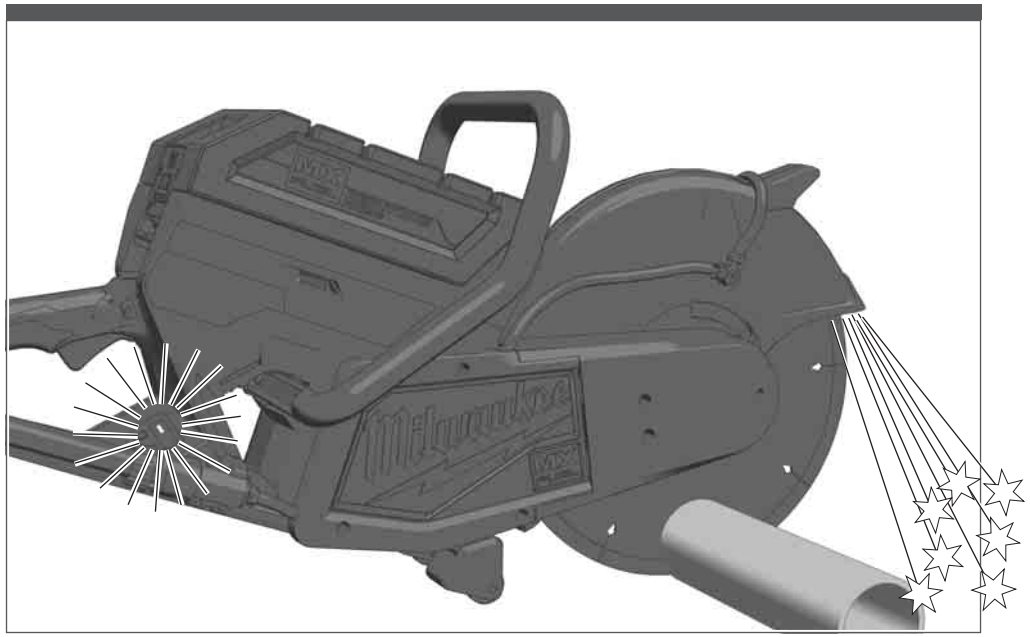

Overload control lamp
If overloaded, the overheat protection automatically turns off the machine and the control lamp will blink for 5 sec. Release the trigger, after stopping remove the cut-off wheel from the workpiece allow the machine to rest. Then switch the machine on again.

Kontrollleuchte Überlast
Bei Überlastung schaltet der Überhitzungsschutz die Maschine automatisch aus und die Kontrollleuchte blinkt 5 Sekunden lang. Schalterdrücker loslassen, nach Stillstand Trennscheibe vom Werkstück nehmen und die Maschine abkühlen lassen. Danach die Maschine wieder einschalten.

Témoin de contrôle Surcharge
En cas de surcharge, le dispositif de protection contre la surchauffe arrête automatiquement la machine et le témoin de contrôle clignote pendant 5 secondes. Relâcher la gâchette, retirer le disque de coupe de la pièce après l'arrêt et laisser refroidir la machine. Ensuite, remettre la machine en service.

Spia luminosa di sovraccarico
In caso di sovraccarico, la protezione da surriscaldamento spegne automaticamente l'utensile e la spia luminosa lampeggia per 5 secondi. Rilasciare l'interruttore a pressione, estrarre il disco da taglio dal pezzo in lavorazione dopo l'arresto e lasciare raffreddare l'utensile. Quindi riaccendere l'utensile.

Piloto de control de sobrecarga
En caso de sobrecarga, la protección contra el sobrecalentamiento apaga la máquina automáticamente y el piloto de control parpadea durante 5 segundos. Soltar el interruptor disparador, después de que se pare el disco de corte, extraerlo de la pieza de trabajo y dejar que se enfríe la máquina. A continuación, volver a encender la máquina.

Luz de controlo sobrecarga
Em caso de sobrecarga a proteção contra sobreaquecimento desliga a máquina automaticamente e a luz de controlo pisca por 5 segundos. Solte o acionador. Tire o disco de corte do material após a parada e deixe a máquina arrefecer. A seguir, ligue novamente a máquina.

Controlelampje overbelasting
Bij overbelasting schakelt de oververhittingsbeveiliging de machine automatisch uit en het controlelampje knippert gedurende 5 seconden. Drukschakelaar loslaten, doorslijpschijf na stilstand uit het werkstuk verwijderen en de machine laten afkoelen. Daarna de machine weer inschakelen.

Kontrollampe overbelastning
Ved overbelastning udløses overophedningssikringen automatisk og kontrollampen blinker i 5 sekunder. Slip start/stop-knappen, og når maskinen er standset tages skæreskiven op af arbejdsemnet. Lad maskinen køle af. Herefter tændes maskinen igen.

Kontrollampe overlast
Ved overbelastning av maskinen slår overhetingsbeskyttelsen maskinen automatisk av, og kontrollampen blinker i 5 sekunder. Slipp bryterknappen, trekk skilleskiven fra arbeidsstykket etter at maskinen har kommet i stillstand og la den få kjøle seg ned. Slå deretter maskinen på igjen.

Kontrollampa överbelastning
Vid överbelastning stänger överhettningsskyddet automatiskt av maskinen och kontrollampan blinkar under 5 sekunder. Släpp avtryckaren, ta efter att maskinen har stannat bort kapskivan från arbetsstycket och låt maskinen svalna. Slå sedan på maskinen igen.

Ylikuormituksen merkkivalo
Ylikuormituksessa ylikuumenemissuoja sammuttaa koneen automaattisesti ja merkkivalo vilkkuu 5 sekunnin ajan. Päästä kytkimestä irti, irrota katkaisulaikka työkappaleesta koneen pysähdyttyä ja anna koneen jäähtyä. Käynnistä kone sen jälkeen uudelleen.

Λάμπα ελέγχου Υπερφόρτωση
Σε περίπτωση υπερφόρτωσης απενεργοποιείται το μηχάνημα από την προστατευτική διάταξη υπερθέρμανσης αυτόματα και αναβοσβήνει η λάμπα ελέγχου για 5 δευτερόλεπτα. Απελευθερώνετε τη σκανδάλη, βγάζετε το δίσκο κοπής από το κατεργαζόμενο αντικείμενο μετά την ακινητοποίηση και αφήνετε το μηχάνημα να κρυώσει. Ακολούθως ενεργοποιείτε πάλι το μηχάνημα.

Aşırı yük kontrol lambası
Aşırı yük durumunda aşırı ısınmaya karşı koruma düzeneği makineyi otomatik olarak kapatmaktadır ve kontrol lambası 5 saniye süreyle yanıp sönmektedir. Basmalı şalteri bırakınız, durmasından sonra kesme diskini iş parçasından çıkartınız ve makinenin soğumasını bekleyiniz. Ardından makineyi tekrar çalıştırınız.

Kontrolka přetížení
Při přetížení ochrana proti přehřátí nářadí automaticky vypne a kontrolka bude blikat 5 sekund. Spínací tlačítko pusťte, po zastavení rozbrušovací kotouč vytáhněte z obráběného předmětu a nářadí nechte vychladnout. Následně nářadí opět zapněte.

Kontrolka preťaženia
Pri preťažení ochrana proti prehriatiu náradie automaticky vypne a kontrolka bude blikať 5 sekúnd. Spínacie tlačidlo pustite, po zastavení rozbrusovací kotúč vytiahnite z obrábaného predmetu a náradie nechajte vychladnúť. Následne náradie opäť zapnite.

Lampka kontrolna przeciążenia
W przypadku przeciążenia zabezpieczenie przed przegrzaniem automatycznie wyłącza maszynę i lampka kontrolna miga przez 5 sekund. Zwolnić przełącznik naciskowy, zdjąć tarczę tnącą z obrabianego przedmiotu po zatrzymaniu się i pozostawić maszynę do ostygnięcia. Następnie ponownie włączyć maszynę.

Túlterhelésjelző ellenőrző lámpa
Túlterhelés esetén a túlhevülés elleni védelem automatikusan kikapcsolja a gépet, és az ellenőrző lámpa 5 másodpercig villog. Engedje el a kapcsológombot, miután leállt, vegye ki a vágókorongot a munkadarabból és hagyja lehűlni a gépet. Ezután újból kapcsolja be a gépet.

Kontrolna lučka za preobremenitev
Pri preobremenitvi se zaščita pred pregretjem samodejno izklopi in kontrolna lučka utripa pet sekund. Spustite stikalo, po ustavitvi snemite rezilno ploščo z obdelovanca in počakajte, da se stroj ohladi. Nato stroj znova vklopite.

Kontrolna svjetiljka preopterećenja
Kod preopterećenja stroj se preko zaštite pregrijavanja automatski isključuje a kontrolna svjetiljka treperi za vrijeme od 5 sekunda. Sklopku ispustiti, nakon stanja mirovanja rezačku ploču izvaditi iz izratka i stroj ostaviti da se ohladi. Zatim stroj ponovno uključiti.

Pārslodzes kontrollampiņa
Pārslodzes gadījumā pārslodzes aizsardzība automātiski izslēdz iekārtu un kontrollampiņa mirgo 5 sekundes. Atlaidiet piespiežamo slēdzi, pēc apstāšanās izņemiet griezējplāksni no sagataves un ļaujiet iekārtai atdzist. Tad ieslēdziet iekārtu atkārtoti.

Kontrolinė lemputė Perkrova
Įvykus perkrovai automatiškai išsijungia mašinos apsauga nuo perkaitimo ir 5 sekundes mirksi kontrolinė lemputė. Atleiskite spaudžiamąjį jungiklį, palaukę, kol sustos, nuimkite nuo ruošinio skiriamąją pertvarą ir palaukite, kol mašina atvės. Paskui vėl įjunkite mašiną.

Ülekoormuse märgutuli
Ülekoormuse korral lülitab ülekuumenemise kaitse masina automaatselt välja ja märgutuli vilgub viie sekundi vältel. Vabastage päästiku lüliti. Tõmmake hõõrdlõikeketas toorikust välja ja laske masinal maha jahtuda. Pärast seda lülitage masin uuesti sisse.

Контрольная лампа перегрузки
При перегрузке защита от перегревания автоматически выключает станок, а контрольная лампа мигает в течение 5 секунд. Отпустить курковый переключатель, после остановки отвести отрезной круг от заготовки и дать станку остыть. Затем снова включить станок.

Контролен индикатор за претоварване
При претоварване защитата от прегряване автоматично изключва машината, а контролният индикатор мига в продължение на 5 секунди. Пуснете превключвателя, след спирането дръпнете режещия диск от детайла и оставете машината да се охлади. След това отново включете машината.

Lampa de control în caz de suprasolicitare
În caz de suprasolicitare, protecția la suprasarcină oprește automat mașina și lampa de control va clipi timp de 5 s. Eliberați trăgaciul, după oprire scoateți discul tăietor din piesa de prelucrat și lăsați mașina să se răcească. Apoi, reporniți mașina.

Преоптоварување на контролните сијалички
Во случај на преоптоварување, заштитата од прегревање автоматски ја исклучува машината и контролните сијалички трепкаат 5 секунди. Пуштете го прекинувачот, откако ќе застане, отстранете го дискот за сечење од алатот и оставете машината да се излади. Потоа, машината повторно се вклучува.

Сигнальна лампа при перевантаженні
У разі перевантаження запобіжник перегріву автоматично відключить машину, і сигнальна лампа буде блимати впродовж 5 секунд. Відпустіть важіль вимикача, після зупинки вийміть різальний диск із заготівлі і дайте машині охолонути. Потім знову увімкніть машину.

لمبة المراقبة عليها فرط تحميل
في حالة فرط التحميل تقوم خاصية الحماية من فرط السخونة بإيقاف الماكينة أوتوماتيكياً وتقوم لمبة المراقبة بالوميض لمدة 5 ثواني. اترك ضاغط الزر، بعد توقف قرص الفصل تماماً أسحب القرص من قطعة العمل واترك الماكينة تبرد. بعد ذلك قم بتشغيل الماكينة مرة أخرى.

1. 2. 3.

1

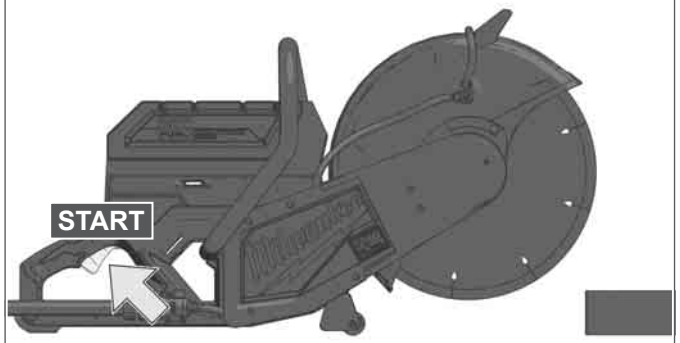

2

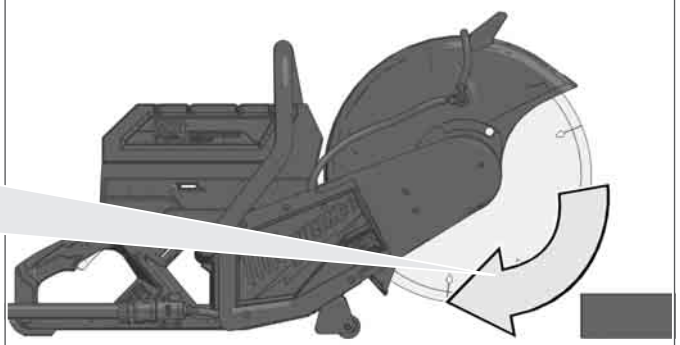

max min^{-1}

3

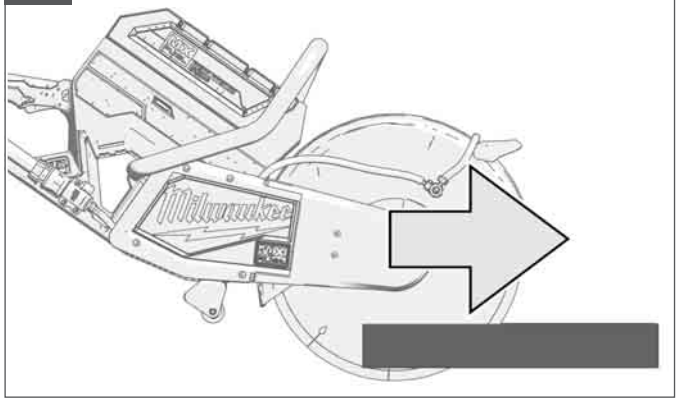

4

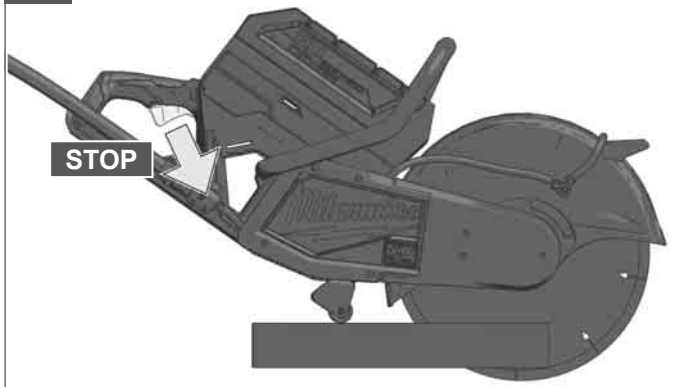

5

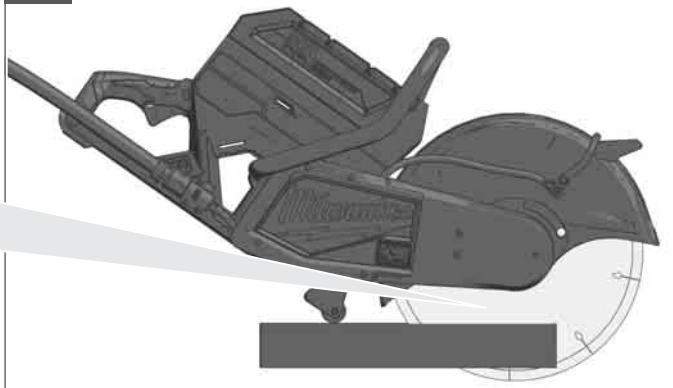

0 min^{-1}

6

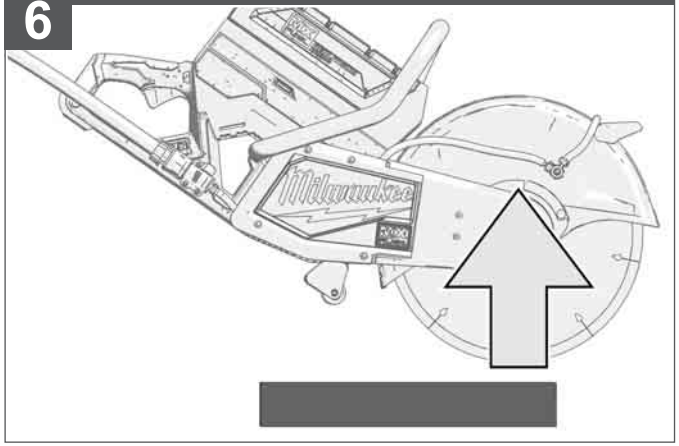

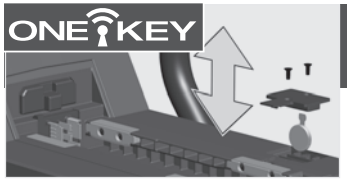

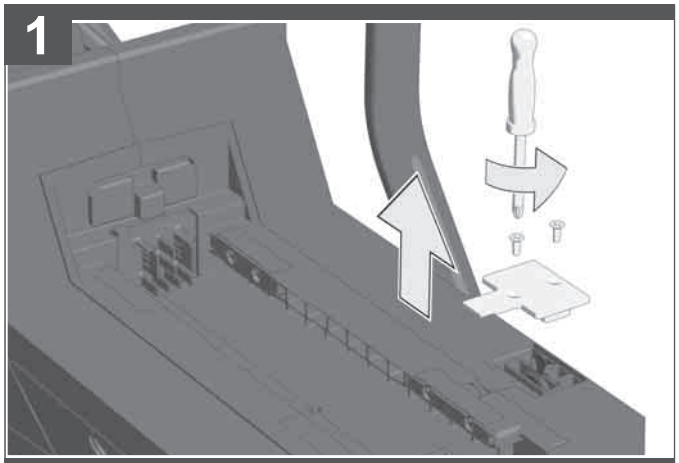

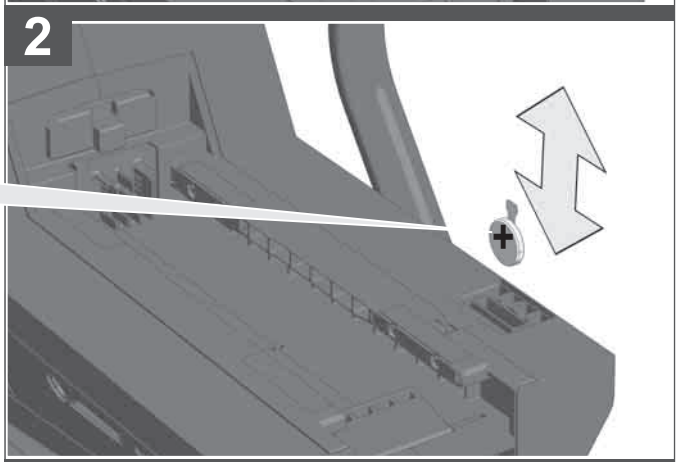

3V CR2032

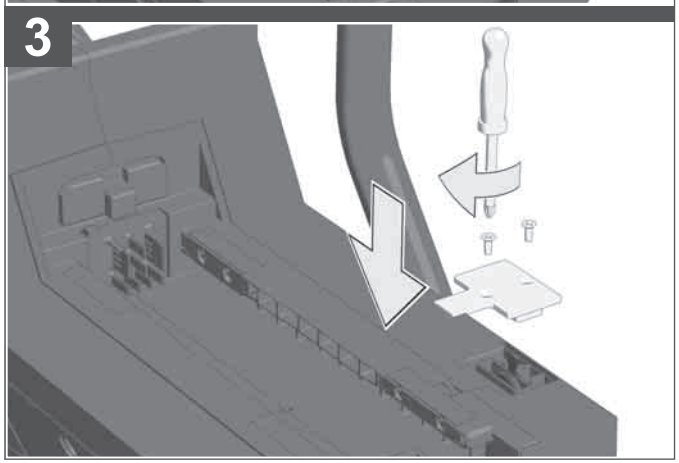

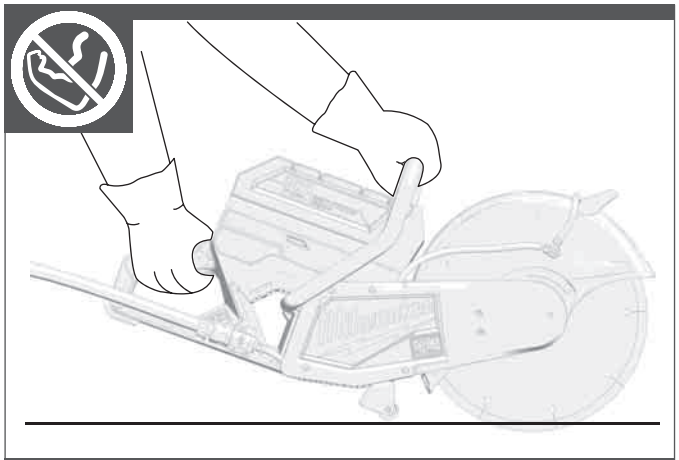

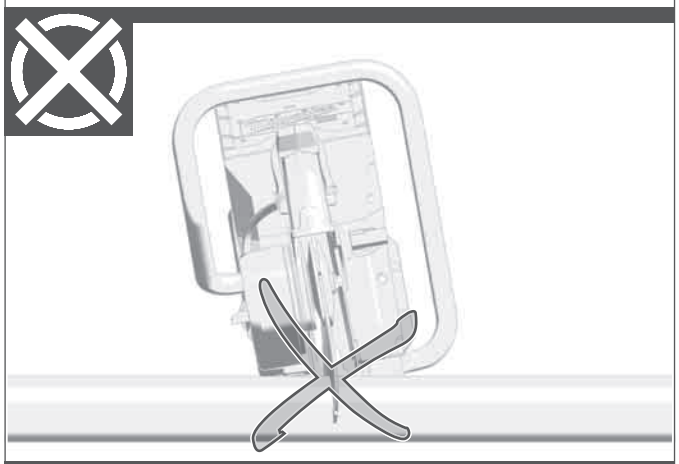

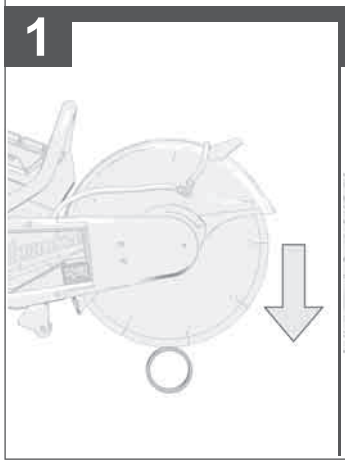

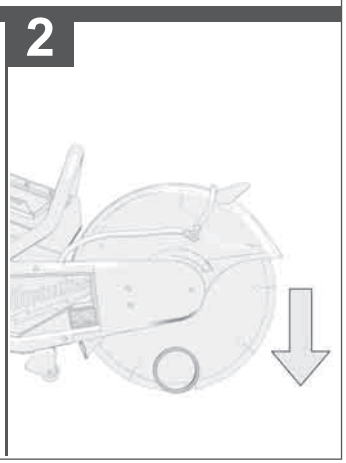

1

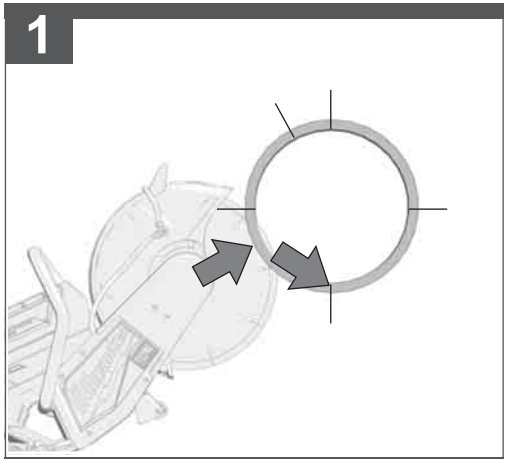

2

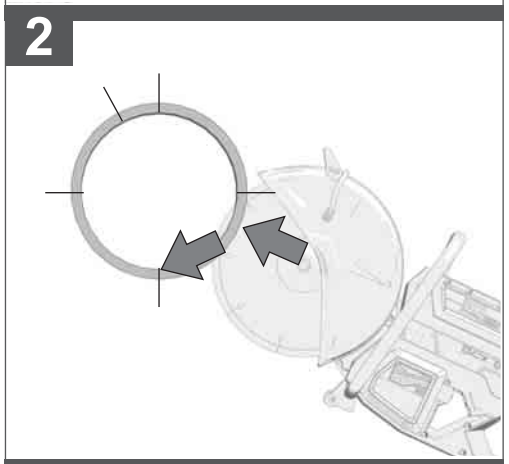

3

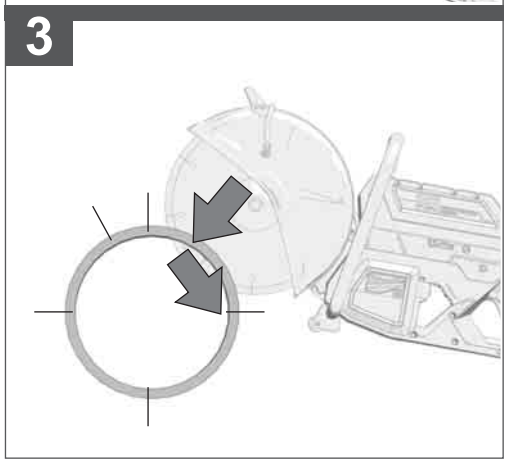

4

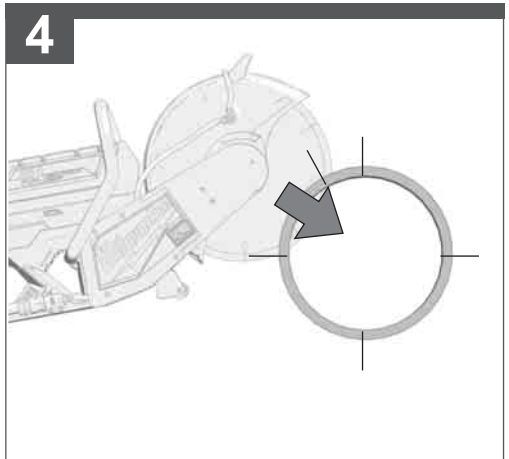

5

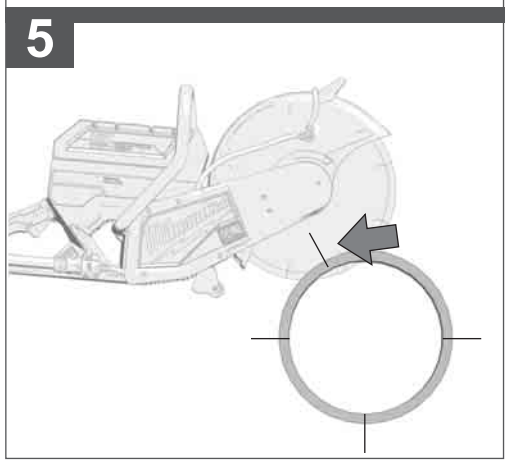

Accessory - Not included in standard equipment.

Zubehör - Im Lieferumfang nicht enthalten.

Accessoires - Ces pièces ne font pas partie de la livraison.

Accessorio - Non incluso nella dotazione standard.

Accessorio - No incluido en el equipo estándar, disponible en la gama de accesorios.

Acessório - Não incluído no eqipamento normal.

Toebehoren - Wordt niet meegeleverd.

Tilbehør - Ikke inkluderet i leveringsomfanget.

Tilbehør - inngår ikke i leveransen.

Tillbehör - Ingår ej i leveransomfånget.

Lisälaite - Ei sisälly vakiovarustukseen.

Εξαρτήματα - Δεν περιλαμβάνονται στα υλικά παράδοσης.

Aksesuar - Teslimat kapsamında değildir.

Příslušenství není součástí dodávky.

Príslušenstvo - nie je súčasťou štandardnej výbavy.

Wyposażenie dodatkowe dostępne osobno.

Azokat a tartozékokat, amelyek gyárilag nincsenek a készülékhez mellékelve.

Oprema – ni vsebovana v obsegu dobave.

Oprema - u opsegu isporuke nije sadržana.

Piederumi - standartaprīkojumā neietvertās.

Priedas – neįeina į tiekimo komplektaciją.

Tarvikud - ei kuulu tarne komplekti.

Принадлежности - В стандартную комплектацию не входит.

Аксесоари - Не се съдържат в обема на доставката.

Accesoriu - Nu este inclus în echipamentul standard.

Дополнителна опрема - Не е вклучена во стандардната.

Комплектуючі - не входять в обсяг постачання.

الملحق - ليس مدرجًا كمعدة قياسية.

TECHNICAL DATA CUT-OFF MACHINE	MXF COS350
Production code	4747 00 02... ...000001-999999
Rated speed	5370 min^{-1}
D=Cutting disc diameter max. d=Cutting disc hole diameter b=Cutting disc thickness min. / max.	350 mm 20 mm / 1" 1 mm / 5 mm
Wheel type: reinforced abrasive cutting disc or diamond cutting disc	
Cutting depth max.	125 mm
Water supply inlet max	6 bar / 90 psi
Weight according EPTA-Procedure 01/2014 (MXFXC406)	16.7 kg
Frequency band(s) of Bluetooth	2402-2480 MHz
Radio-frequency power	1.8 dBm
Bluetooth version	4.0 BT signal mode
Recommended ambient operating temperature	-18°C ... +50 °C
Recommended battery types	MXFXC406
Recommended charger	MXFC
Noise/Vibration Information Measured values determined according to EN 60745, EN 61029, 2000/14/EC.. Typically, the A-weighted noise levels of the tool are:	
Sound pressure level (Uncertainty K=3dB(A)) Sound power level (Uncertainty K=3dB(A))	105.5 dB(A) 116.5 dB(A)
Wear ear protectors!	
Vibration total values (triaxial vector sum) determined according to EN 60745, EN 61029, 2000/14/EC.	
Vibration emission value $a_{h,SG}$ Uncertainty K	3.43 m/s^2 1.5 m/s^2

WARNING
The vibration and noise emission level given in this information sheet has been measured in accordance with a standardized test given in EN 60745, EN 61029, 2000/14/EC and may be used to compare one tool with another. It may be used for a preliminary assessment of exposure.

The declared vibration and noise emission level represents the main applications of the tool. However if the tool is used for different applications, with different accessories or poorly maintained, the vibration and noise emission may differ. This may significantly increase the exposure level over the total working period.

An estimation of the level of exposure to vibration and noise should also take into account the times when the tool is switched off or when it is running but not actually doing the job. This may significantly reduce the exposure level over the total working period.

Identify additional safety measures to protect the operator from the effects of vibration and/or noise such as: maintain the tool and the accessories, keep the hands warm, organization of work patterns.

WARNING Read all safety warnings, instructions, illustrations and specifications provided with this power tool. Failure to follow all instructions listed below may result in electric shock, fire and/or serious injury.
Save all warnings and instructions for future reference.

CUT-OFF MACHINE SAFETY WARNINGS

a) **The guard provided with the tool must be securely attached to the power tool and positioned for maximum safety, so the least amount of wheel is exposed towards the operator. Position yourself and bystanders away from the plane of the rotating wheel.** The guard helps to protect operator from broken wheel fragments and accidental contact with wheel.

b) **Use only bonded reinforced or diamond cut-off wheels for your power tool.** Just because an accessory can be attached to your power tool, it does not assure safe operation.

c) **The rated speed of the accessory must be at least equal to the maximum speed marked on the power tool.** Accessories running faster than their rated speed can break and fly apart.

d) **Wheels must be used only for recommended applications. For example: do not grind with the side of cut-off wheel.** Abrasive cut-off wheels are intended for peripheral grinding, side forces applied to these wheels may cause them to shatter.

e) **Always use undamaged wheel flanges that are of correct diameter for your selected wheel.** Proper wheel flanges support the wheel thus reducing the possibility of wheel breakage.

f) **Do not use worn down reinforced wheels from larger power tools.** Wheels intended for a larger power tool are not suitable for the higher speed of a smaller tool and may burst.

g) **The outside diameter and the thickness of your accessory must be within the capacity rating of your power tool.** Incorrectly sized accessories cannot be adequately guarded or controlled.

h) **The arbour size of wheels and flanges must properly fit the spindle of the power tool.** Wheels and flanges with arbour holes that do not match the mounting hardware of the power tool will run out of balance, vibrate excessively and may cause loss of control.

i) **Do not use damaged wheels. Before each use, inspect the wheels for chips and cracks. If power tool or wheel is dropped, inspect for damage or install an undamaged wheel. After inspecting and installing the wheel, position yourself and bystanders away from the plane of the rotating wheel and run the power tool at maximum no load speed for one minute.** Damaged wheels will normally break apart during this test time.

j) **Wear personal protective equipment. Depending on application, use face shield, safety goggles or safety glasses. As appropriate, wear dust mask, hearing protectors, gloves and shop apron capable of stopping small abrasive or workpiece fragments.** The eye protection must be cap- able of stopping flying debris generated by various operations. The dust mask or respirator must be capable of filtrating particles generated by your operation. Prolonged exposure to high intensity noise may cause hearing loss.

k) **Keep bystanders a safe distance away from work area. Anyone entering the work area must wear personal protective equipment.** Fragments of workpiece or of a broken wheel may fly away and cause injury beyond immediate area of operation.

l) **Hold the power tool by insulated gripping surfaces only, when performing an operation where the cutting accessory may contact hidden wiring.** Cutting accessory contacting a live wire may make exposed metal parts of the power tool live and could give the operator an electric shock.

m) **Never lay the power tool down until the accessory has come to a complete stop.** The spinning wheel may grab the surface and pull the power tool out of your control.

n) **Do not run the power tool while carrying it at your side.** Accidental contact with the spinning accessory could snag your clothing, pulling the accessory into your body.

o) **Regularly clean the power tool's air vents.** The motor's fan will draw the dust inside the housing and excessive accumulation of powdered metal may cause electrical hazards.

p) **Do not operate the power tool near flammable materials.** Sparks could ignite these materials.

Kickback and related warnings

Kickback is a sudden reaction to a pinched or snagged rotating wheel. Pinching or snagging causes rapid stalling of the rotating wheel which in turn causes the uncontrolled power tool to be forced in the direction opposite of the wheel's rotation at the point of the binding.

For example, if an abrasive wheel is snagged or pinched by the workpiece, the edge of the wheel that is entering into the pinch point can dig into the surface of the material causing the wheel to climb out or kick out. The wheel may either jump toward or away from the operator, depending on direction of the wheel's movement at the point of pinching. Abrasive wheels may also break under these conditions.

Kickback is the result of power tool misuse and/or incorrect operating procedures or conditions and can be avoided by taking proper precautions as given below.

a) **Maintain a firm grip on the power tool and position your body and arm to allow you to resist kickback forces. Always use auxiliary handle, if provided, for maximum control over kickback or torque reaction during start-up.** The operator can control torque reactions or kickback forces, if proper precautions are taken.

b) **Never place your hand near the rotating accessory.** Accessory may kickback over your hand.

c) **Do not position your body in line with the rotating wheel.** Kickback will propel the tool in direction opposite to the wheel's movement at the point of snagging.

d) **Use special care when working corners, sharp edges etc. Avoid bouncing and snagging the accessory.** Corners, sharp edges or bouncing have a tendency to snag the rotating accessory and cause loss of control or kickback.

e) **Do not attach a saw chain, woodcarving blade, segmented diamond wheel with a peripheral gap greater than 10 mm or toothed saw blade.** Such blades create frequent kickback and loss of control.

f) **Do not jam the wheel or apply excessive pressure. Do not attempt to make an excessive depth of cut.** Overstressing the wheel increases the loading and susceptibility to twisting or binding of the wheel in the cut and the possibility of kickback or wheel breakage.

g) **When wheel is binding or when interrupting a cut for any reason, switch off the power tool and hold the power tool motionless until the wheel comes to a complete stop. Never attempt to remove the wheel from the cut while the wheel is in motion otherwise kickback may occur.** Investigate and take corrective action to eliminate the cause of wheel binding.

h) **Do not restart the cutting operation in the workpiece. Let the wheel reach full speed and carefully re-enter the cut.** The wheel may bind, walk up or kickback if the power tool is restarted in the workpiece.

i) **Support panels or any oversized workpiece to minimize the risk of wheel pinching and kickback.** Large workpieces tend to sag under their own weight. Supports must be placed under the workpiece near the line of cut and near the edge of the workpiece on both sides of the wheel.

j) **Use extra caution when making a pocket cut into existing walls or other blind areas.** The protruding wheel may cut gas or water pipes, electrical wiring or objects that can cause kickback.

ADDITIONAL SAFETY AND WORKING INSTRUCTIONS

Always start the cut gently pushing the wheel through the workpiece. Do not bang or bump a wheel when starting or during a cut. Always push the machine away from you.

While cutting, maintain a firm grip. Do not force the cut-off machine through the work. Forcing a cut-off machine can cause kickback. Frequently clean dust from air vents and guards.

When the cut is finished, always allow the wheel to come to a complete stop. Never remove the cut-off machine from a cut while the wheel is moving.

If making a partial cut, restarting a cut or correcting cut direction, allow the wheel to come to a com-plete stop. To resume cutting, center the wheel in the kerf (cutting slot), back the wheel away from cutting edge a few inches, pull the trigger and re-enter the cut slowly.

If the cut-off machine stalls, maintain a firm grip and release the trigger immediately. Correct the problem before continuing.

Switch the machine off immediately if the cutting disc stalls! Do not switch the machine on again while the cutting disc is stalled, as doing so could trigger a sudden recoil with a high reactive force. Determine why the cutting disc stalled and rectify this, paying heed to the safety instructions.
The possible causes may be:
- it is tilted in the workpiece to be machined
- it has pierced through the material to be machined
- the power tool is overloaded

Do not reach into the machine while it is running.

When cutting metal, flying sparks are produced. Take care that no persons are endangered. Because of the danger of fire, no combustible materials should be located in the vicinity (spark flight zone). Do not use dust extraction.

Avoid flying sparks and sanding dust hit your body.

Never reach into the danger area of the machine when it is running.

Chips and splinters must not be removed while the machine is running.

Immediately switch off the machine in case of considerable vibrations or if other malfunctions occur. Check the machine in order to find out the cause.

Do not let any metal parts enter the airing slots - danger of short circuit!

WARNING! Danger of burns! The wheel and workpiece will become hot during use. Wear gloves when changing discs or touching workpiece. Keep hands away from the grinding area at all times.

Do not dispose of used battery packs in the household refuse or by burning them. Milwaukee Distributors offer to retrieve old batteries to protect our environment.

Do not store the battery pack together with metal objects (short circuit risk).

Use only System MXF chargers for charging System MXF battery packs. Do not use battery packs from other systems.

Never break open battery packs and chargers and store only in dry rooms. Keep dry at all times.

Battery acid may leak from damaged batteries under extreme load or extreme temperatures. In case of contact with battery acid wash it off immediately with soap and water. In case of eye contact rinse thoroughly for at least 10 minutes and immediately seek medical attention.

Warning! To reduce the risk of fire, personal injury, and product damage due to a short circuit, never immerse your tool, battery pack or charger in fluid or allow a fluid to flow inside them. Corrosive or conductive fluids, such as seawater, certain industrial chemicals, and bleach or bleach containing products, etc., can cause a short circuit.

WARNING This device contains a lithium button/coin cell battery. A new or used battery can cause severe internal burns and lead to death in as little as 2 hours if swallowed or enters the body. Always secure the battery cover. If it does not close securely, stop using the device, remove the batteries, and keep it away from children. If you think batteries may have been swallowed or entered the body, seek immediate medical attention.

SPECIFIED CONDITIONS OF USE

The cut-off machine is intended for cutting metal, stone and ceramic materials.

Please refer to the instructions supplied by the accessory manufacturer.

Do not use this product in any other way as stated for normal use.

WHEEL SELECTION

Cutting surface	Cutting disc type
Non-metallic materials	Silicone carbide abrasive cutting disc
Metallic materials	Aluminum oxide abrasive cutting disc
Masonry materials	Diamond wheel with water supply or silicone carbide abrasive cutting disc

WATER CONNECTION

A water connection is available on the tool to cool the wheel and reduce the formation of dust. The water connection should be used on all concrete cutting applications.

For best results, allow the water to coat the entire cutting wheel before operation.

ONE-KEY™

To learn more about the ONE-KEY functionality for this tool, please reference the Quick Start guide included with this product or go to www.milwaukeetool.com/one-key. To download the ONE-KEY app, visit the App Store or Google Play from your smart device.

When the product experiences ESD, the tool may turn off. It needs to be reset manually to recover.

We considered the results to be within our minimum acceptable performance level according to EN 55014-2 / EN 301489-1 / EN 301489-17.

ONE-KEY™ Indicator

Solid Blue	Wireless mode is active and ready to be configured via the ONE-KEY™ app.
Blinking Blue	Tool is actively communicating with the ONE-KEY™ app.
Blinking Red	Tool is in security lockout and can be unlocked by the owner via the ONE-KEY™ app.

BATTERIES

Battery packs which have not been used for some time should be recharged before use.

Temperatures in excess of 50°C (122°F) reduce the performance of the battery pack. Avoid extended exposure to heat or sunshine (risk of overheating).

The contacts of chargers and battery packs must be kept clean.

For an optimum life-time, the battery packs have to be fully charged, after used.

To obtain the longest possible battery life remove the battery pack from the charger once it is fully charged.

For battery pack storage longer than 30 days:
Store the battery pack where the temperature is below 27°C and away from moisture
Store the battery packs in a 30% - 50% charged condition
Every six months of storage, charge the pack as normal.

BATTERY PACK PROTECTION LI-ION BATTERY

The battery pack has overload protection that protects it from being overloaded and helps to ensure long life.
Under extreme stress the battery electronics switch off the machine automatically. To restart, switch the machine off and then on again. If the machine does not start up again, the battery pack may have discharged completely. In this case it must be recharged in the battery charger.

TRANSPORTING LITHIUM BATTERIES

Lithium-ion batteries are subject to the Dangerous Goods Legislation requirements.

Transportation of those batteries has to be done in accordance with local, national and international provisions and regulations.

- The user can transport the batteries by road without further requirements.
- Commercial transport of Lithium-Ion batteries by third parties is subject to Dangerous Goods regulations. Transport preparation and transport are exclusively to be carried out by appropriately trained persons and the process has to be accompanied by corresponding experts.

When transporting batteries:

- Ensure that battery contact terminals are protected and insulated to prevent short circuit.
- Ensure that battery pack is secured against movement within packaging.
- Do not transport batteries that are cracked or leak.

Check with forwarding company for further advice

MAINTENANCE

The ventilation slots of the machine must be kept clear at all times.

Use only Milwaukee accessories and spare parts. Should components need to be replaced which have not been described, please contact one of our Milwaukee service agents (see our list of guarantee/service addresses).

If needed, an exploded view of the tool can be ordered. Please state the Article No. as well as the machine type printed on the label and order the drawing at your local service agents or directly at: Techtronic Industries GmbH, Max-Eyth-Straße 10, 71364 Winnenden, Germany.

EC-DECLARATION OF CONFORMITY

We declare as the manufacturer under our sole responsibility that the product described under “Technical Data” fulfills all the relevant regulations and the directives 2011/65/EU (RoHS), 2014/53/EU, 2006/42/EC, 2000/14/EC and the following harmonized standards have been used:

EN 60745-1:2009+A11:2010
EN 60745-2-22:2011+A11:2013
EN 55014-1:2017+A11:2020
EN 55014-2:2015
EN 62479:2010
EN 301 489-1 V2.2.3
EN 301 489-17 V3.1.1
EN 300 328 V2.2.2
EN IEC 63000:2018

Measured sound power level: 109 dB(A)
Guaranteed sound power level: 111 dB(A).
Uncertainty K = 1,5 dB(A)

Conformity assessment procedure according 2000/14/EC to Annex V.

Winnenden, 2021-04-26

Alexander Krug
Managing Director

Authorized to compile the technical file.

Techtronic Industries GmbH
Max-Eyth-Straße 10
71364 Winnenden
Germany

GB-DECLARATION OF CONFORMITY

We declare as the manufacturer under our sole responsibility that the product described under “Technical Data” fulfills all the relevant provisions of the following Regulations S.I. 2008/1597 (as amended), S.I. 2017/1206 (as amended), S.I. 2012/3032 (as amended), S.I.2001/1701 (as amended) and that the following designated standards have been used:

BS EN 60745-1:2009+A11:2010
BS EN 60745-2-22:2011+A11:2013
BS EN 55014-1:2017+A11:2020
BS EN 55014-2:2015
BS EN 62479:2010
EN 301 489-1 V2.2.3
EN 301 489-17 V3.1.1
EN 300 328V2.2.2
BS EN IEC 63000:2018

Measured sound power level: 109 dB(A)
Guaranteed sound power level: 111 dB(A).
Uncertainty K = 1,5 dB(A)

Conformity assessment procedure according to S.I.2001/1701 Schedule 8

Winnenden, 2021-04-26

Alexander Krug
Managing Director

Authorized to compile the technical file.

Techtronic Industries GmbH
Max-Eyth-Straße 10
71364 Winnenden
Germany

SYMBOLS

	CAUTION! WARNING! DANGER!
	Remove the battery pack before starting any work on the machine.
	Please read the instructions carefully before starting the machine.
	Always wear goggles when using the machine.
	Wear ear protectors!
	Wear a suitable dust protection mask.
	Wear gloves!
	Do not use force.
	Only for cutting work.
L_{WA} 111 dB	The guaranteed sound power level shown on this label is 111 dB(A).
	Do not swallow the coin cell battery!
	Do not work on a ladder. Be sure to stand firmly.
	Accessory - Not included in standard equipment, available as an accessory.
	Do not dispose of waste batteries, waste electrical and electronic equipment as unsorted municipal waste. Waste batteries and waste electrical and electronic equipment must be collected separately. Waste batteries, waste accumulators and light sources have to be removed from equipment. Check with your local authority or retailer for recycling advice and collection point. According to local regulations retailers may have an obligation to take back waste batteries and Waste electrical and electronic equipment free of charge. Your contribution to re-use and recycling of waste batteries and waste electrical and electronic equipment helps to reduce the demand of raw materials. Waste batteries, in particular containing lithium and waste Electrical and electronic equipment contain valuable, recyclable materials, which can adversely impact the environment and the human health, if not disposed of in an environmentally compatible manner. Delete personal data from waste equipment, if any.
	Rotation direction
n	Rated speed
V	Volts
	Direct current
CE	European Conformity Mark
UK CA	British Conformity Mark
001	Ukraine Conformity Mark
EAC	EurAsian Conformity Mark

TECHNISCHE DATEN TRENNSCHLEIFMASCHINE	MXF COS350
Produktionsnummer	4747 00 02... ...000001-999999
Bemessungsdrehzahl	5370 min^{-1}
D = Trennscheiben-ø max. d = Trennscheiben-Bohrungs-ø b=Trennscheibendicke min. / max.	350 mm 20 mm / 1" 1 mm / 5 mm
Scheibentyp: Verstärkte Trennschleifscheiben oder diamantbesetzte Trennscheiben	
Schnitttiefe max.	125 mm
Max. Wasserversorgungsdruck	6 bar / 90 psi
Gewicht nach EPTA-Prozedur 01/2014 (MXFXC406)	16,7 kg
Bluetooth-Frequenzband (Frequenzbänder)	2402-2480 MHz
Hochfrequenzleistung	1,8 dBm
Bluetooth-Version	4.0 BT signal mode
Empfohlene Umgebungstemperatur beim Arbeiten	-18°C ... +50 °C
Empfohlene Akkutypen	MXFXC406
Empfohlene Ladegeräte	MXFC
Geräusch/Vibrationsinformation Messwerte ermittelt entsprechend EN 60745, EN 61029, 2000/14/EC. Der A-bewertete Geräuschpegel des Gerätes beträgt typischerweise:	
Schalldruckpegel (Unsicherheit K=3dB(A)) Schallleistungspegel (Unsicherheit K=3dB(A))	105,5 dB(A) 116,5 dB(A)
Gehörschutz tragen!	
Schwingungsgesamtwerte (Vektorsumme dreier Richtungen) ermittelt entsprechend EN 60745, EN 61029, 2000/14/EC.	
Schwingungsemissionswert $a_{h,SG}$ Unsicherheit K=	3,43 m/s^2 1,5 m/s^2

WARNUNG!

Die angegebenen Schwingungsgesamtwerte und Geräuschemissionswerte wurden nach einem genormten Messverfahren gemäß EN 60745, EN 61029, 2000/14/EC gemessen und können für den Vergleich von Elektrowerkzeugen miteinander verwendet werden. Es kann für eine vorläufige Einschätzung der Belastung verwendet werden.

Der angegebene Schwingungs- und Geräuschemissionspegel repräsentiert die hauptsächlichen Anwendungen des Elektrowerkzeugs. Wenn allerdings das Elektrowerkzeug für andere Anwendungen, mit abweichenden Einsatzwerkzeugen oder ungenügender Wartung eingesetzt wird, können sich die Schwingungs- und Geräuschemissionen unterscheiden. Dies kann deren Wirkung über den gesamten Arbeitszeitraum deutlich erhöhen.

Bei der Abschätzung der Belastung durch Schwingungen und Lärm sollten auch die Zeiten berücksichtigt werden, in denen das Elektrowerkzeug ausgeschaltet ist oder zwar läuft, aber keine tatsächliche Arbeit verrichtet wird. Dies kann deren Wirkung über den gesamten Arbeitszeitraum deutlich reduzieren.

Legen Sie zusätzliche Sicherheitsmaßnahmen zum Schutz des Bedieners vor den Auswirkungen von Schwingungen- und / oder Lärm fest, wie z. B.: Wartung des Werkzeugs und des Zubehörs, Warmhalten der Hände, Organisation der Arbeitsabläufe.

WARNUNG! Lesen Sie alle Sicherheitshinweise, Anweisungen, Darstellungen und Spezifikationen für dieses Elektrowerkzeug. Versäumnisse bei der Einhaltung der nachstehenden Anweisungen können elektrischen Schlag, Brand und/oder schwere Verletzungen verursachen. **Bewahren Sie alle Sicherheitshinweise und Anweisungen für die Zukunft auf.**

SICHERHEITSHINWEISE FÜR TRENNSCHLEIFMASCHINEN

a) **Die zum Elektrowerkzeug gehörende Schutzhaube muss sicher angebracht und so eingestellt sein, dass ein Höchstmaß an Sicherheit erreicht wird, d. h. der kleinstmögliche Teil der Trennscheibe zeigt offen zur Bedienperson.** Die Schutzhaube soll die Bedienperson vor Bruchstücken und zufälligem Kontakt mit der Trennscheibe schützen.

b) **Verwenden Sie ausschließlich gebundene verstärkte oder diamantbesetzte Trennscheiben für Ihr Elektrowerkzeug.** Nur weil Sie das Zubehör an Ihrem Elektrowerkzeug befestigen können, garantiert das keine sichere Verwendung.

c) **Die zulässige Drehzahl des Einsatzwerkzeugs muss mindestens so hoch sein wie die auf dem Elektrowerkzeug angegebene Höchstdrehzahl.**
Zubehör, das sich schneller als zulässig dreht, kann zerbrechen und umherfliegen.

d) **Schleifkörper dürfen nur für die empfohlenen Einsatzmöglichkeiten verwendet werden. Zum Beispiel: Schleifen Sie nie mit der Seitenfläche einer Trennscheibe.** Trennscheiben sind zum Materialabtrag mit der Kante der Scheibe bestimmt. Seitliche Krafteinwirkung auf diese Schleifkörper kann sie zerbrechen.

e) **Verwenden Sie immer unbeschädigte Spannflansche in der richtigen Größe und Form für die von Ihnen gewählte Schleifscheibe.** Geeignete **Flansche** stützen die Schleifscheibe und verringern so die Gefahr eines Schleifscheibenbruchs.

f) **Verwenden Sie keine abgenutzten Schleifscheiben von größeren Elektrowerkzeugen.** Schleifscheiben für größere Elektrowerkzeuge sind nicht für die höheren Drehzahlen von kleineren Elektrowerkzeugen ausgelegt und können brechen.

g) **Außendurchmesser und Dicke des Einsatzwerkzeugs müssen den Maßangaben Ihres Elektrowerkzeugs entsprechen.**
Falsch bemessene Einsatzwerkzeuge können nicht ausreichend abgeschirmt oder kontrolliert werden.

h) **Schleifscheiben und Flansche müssen genau auf die Schleifspindel Ihres Elektrowerkzeugs passen.** Einsatzwerkzeuge, die nicht genau auf die Schleifspindel des Elektrowerkzeugs passen, drehen sich ungleichmäßig, vibrieren sehr stark und können zum Verlust der Kontrolle führen.

i) **Verwenden Sie keine beschädigten Schleifscheiben. Kontrollieren Sie vor jeder Verwendung die Schleifscheiben auf Absplitterungen und Risse. Wenn das Elektrowerkzeug oder die Schleifscheibe herunterfällt, überprüfen Sie, ob es/sie beschädigt ist, oder verwenden Sie ein unbeschädigte Schleifscheibe. Wenn Sie die Schleifscheibe kontrolliert und eingesetzt haben, halten Sie und in der Nähe befindliche Personen sich außerhalb der Ebene der rotierenden Schleifscheibe auf und lassen Sie das Gerät eine Minute lang mit Höchstdrehzahl laufen.** Beschädigte Schleifscheiben brechen meist in dieser Testzeit

j) **Tragen Sie persönliche Schutzausrüstung. Verwenden Sie je nach Anwendung Vollgesichtsschutz, Augenschutz oder Schutzbrille. Soweit angemessen, tragen Sie Staubmaske, Gehörschutz, Schutzhandschuhe oder Spezialschürze, die kleine Schleif- und Materialpartikel von Ihnen fernhält.**
Die Augen sollen vor herumfliegenden Fremdkörpern geschützt werden, die bei verschiedenen Anwendungen entstehen. Staub- oder Atemschutzmaske müssen den bei der Anwendung entstehenden Staub filtern. Wenn Sie lange lautem Lärm ausgesetzt sind, können Sie einen Hörverlust erleiden.

k) **Halten Sie umstehende Personen in einem sicheren Abstand vom Arbeitsbereich. Personen, die sich im Arbeitsbereich aufhalten, müssen eine persönliche Schutzausrüstung tragen.**
Werkstückfragmente oder Bruchstücke von gebrochenen Trennscheiben können über den unmittelbaren Arbeitsbereich hinausgeschleudert werden und Verletzungen verursachen.

l) **Bei Arbeiten, bei denen der Schleifaufsatz mit verdeckten stromführenden Leitungen in Berührung kommen könnte, das Elektrowerkzeug immer an den isolierten Griffflächen anfassen.** Bei Kontakt mit einem stromführenden Kabel können auch die Metallteile des Elektrowerkzeugs stromführend werden und dem Bediener einen Stromschlag versetzen.

m) **Legen Sie das Elektrowerkzeug niemals ab, bevor das Einsatzwerkzeug völlig zum Stillstand gekommen ist**. Das sich drehende Einsatzwerkzeug kann in Kontakt mit der Ablagefläche geraten, wodurch Sie die Kontrolle über das Elektrowerkzeug verlieren können.

n) **Lassen Sie das Elektrowerkzeug nicht laufen, während Sie es tragen.** Ihre Kleidung kann durch zufälligen Kontakt mit dem sich drehenden Einsatzwerkzeug erfasst werden, und das Einsatzwerkzeug sich in Ihren Körper bohren.

o) **Reinigen Sie regelmäßig die Lüftungsschlitze Ihres Elektrowerkzeugs.**
Das Motorgebläse zieht Staub in das Gehäuse, und eine starke Ansammlung von Metallstaub kann elektrische Gefahren verursachen.

p) **Verwenden Sie das Elektrowerkzeug nicht in der Nähe brennbarer Materialien.**
Funken können diese Materialien entzünden.

Rückschlag und entsprechende Sicherheitshinweise

Rückschlag ist die plötzliche Reaktion infolge eines hakenden oder blockierten drehenden Einsatzwerkzeugs. Verhaken oder Blockieren führt zu einem abrupten Stopp des rotierenden Einsatzwerkzeugs. Dadurch wird ein unkontrolliertes Elektrowerkzeug gegen die Drehrichtung des Einsatzwerkzeugs an der Blockierstelle beschleunigt.

Wenn z. B. eine Schleifscheibe im Werkstück hakt oder blockiert, kann sich die Kante der Schleifscheibe, die in das Werkstück eintaucht, verfangen und dadurch die Schleifscheibe ausbrechen oder einen Rückschlag verursachen. Die Schleifscheibe bewegt sich dann auf die Bedienperson zu oder von ihr weg, je nach Drehrichtung der Scheibe an der Blockierstelle. Hierbei können Schleifscheiben auch brechen.

Ein Rückschlag ist die Folge eines falschen oder fehlerhaften Gebrauchs des Elektrowerkzeugs. Er kann durch geeignete Vorsichtsmaßnahmen, wie nachfolgend beschrieben, verhindert werden.

a) **Halten Sie das Elektrowerkzeug gut fest und bringen Sie Ihren Körper und Ihre Arme in eine Position, in der Sie die Rückschlagkräfte abfangen können. Verwenden Sie immer den Zusatzgriff, falls vorhanden, um die größtmögliche Kontrolle über Rückschlagkräfte oder Reaktionsmomente beim Hochlauf zu haben.**
Die Bedienperson kann durch geeignete Vorsichtsmaßnahmen die Rückschlag und Reaktionskräfte beherrschen.

b) **Bringen Sie Ihre Hand nie in die Nähe sich drehender Einsatzwerkzeuge.**
Das Einsatzwerkzeug kann sich beim Rückschlag über Ihre Hand bewegen.

c) **Meiden Sie mit Ihrem Körper den Bereich, in den das Elektrowerkzeug bei einem Rückschlag bewegt wird.**
Der Rückschlag treibt das Elektrowerkzeug in die Richtung entgegengesetzt zur Bewegung der Schleifscheibe an der Blockierstelle.

d) **Arbeiten Sie besonders vorsichtig im Bereich von Ecken, scharfen Kanten usw. Verhindern Sie, dass Einsatzwerkzeuge vom Werkstück zurückprallen und verklemmen.**
Das rotierende Einsatzwerkzeug neigt bei Ecken, scharfen Kanten oder wenn es abprallt dazu, sich zu verklemmen. Dies verursacht einen Kontrollverlust oder Rückschlag.

e) **Verwenden Sie kein Ketten-, Holzschnitz- oder gezähntes Sägeblatt sowie keine segmentierte Diamantscheibe mit mehr als 10 mm breiten Lücken.** Solche Einsatzwerkzeuge verursachen häufig einen Rückschlag oder den Verlust der Kontrolle über das Elektrowerkzeug.

f) **Vermeiden Sie ein Blockieren der Trennscheibe oder zu hohen Anpressdruck. Führen Sie keine übermäßig tiefen Schnitte durch.**
Eine Überlastung der Trennscheibe erhöht deren Beanspruchung und die Anfälligkeit zum Verkanten oder Blockieren und damit die Möglichkeit eines Rückschlags oder Schleifkörperbruchs.

g) **Falls die Trennscheibe verklemmt oder Sie die Arbeit unterbrechen, schalten Sie das Gerät aus und halten Sie das Trennschleifaggregat ruhig, bis die Scheibe zum Stillstand gekommen ist. Versuchen Sie nie, die noch laufende Trennscheibe aus dem Schnitt zu ziehen, sonst kann ein Rüschlag erfolgen.**
Ermitteln und beheben Sie die Ursache für das Verklemmen.

h) **Schalten Sie das Elektrowerkzeug nicht wieder ein, solange es sich im Werkstück befindet. Lassen Sie die Trennscheibe erst ihre volle Drehzahl erreichen, bevor Sie den Schnitt vorsichtig fortsetzen.** Anderenfalls kann die Scheibe verhaken, aus dem Werkstück springen oder einen Rückschlag verursachen.

i) **Stützen Sie Platten oder große Werkstücke ab, um das Risiko eines Rückschlags durch eine eingeklemmte Trennscheibe zu vermindern.** Große Werkstücke können sich unter ihrem eigenen Gewicht durchbiegen. Das Werkstück muss auf beiden Seiten abgestützt werden, und zwar sowohl in der Nähe des Trennschnitts als auch an der Kante.

j) **Seien Sie besonders vorsichtig bei Taschenschnitten in bestehende Wände oder andere nicht einsehbare Bereiche.** Die eintauchende Trennscheibe kann beim Schneiden in Gas- oder Wasserleitungen, elektrische Leitungen oder andere Objekte einen Rückschlag verursachen.

WEITERE SICHERHEITS- UND ARBEITSHINWEISE

Zu Beginn der Bearbeitung die Trennscheibe stets langsam in das Werkstück einführen. Die Trennscheibe sanft ansetzen und auch während des Schneidens nicht ruckartig bewegen. Drücken Sie die Maschine immer von sich weg.

Beim Schneiden die Maschine immer gut festhalten. Führen Sie den Trennschleifer nicht gewaltsam durch das Werkstück. Bei zu hoher Kraftaufwendung kann es zu einem Rückschlag kommen. Befreien Sie Lüftungsöffnungen und Abdeckungen regelmäßig von Bohrstaub.

Am Ende des Schneidvorgangs immer abwarten, bis die Trennscheibe komplett stillsteht. Den Trennschleifer niemals aus einem Schnitt ziehen, solange sich die Scheibe noch dreht.

Nach einer Unterbrechung bzw. vor Beginn des erneuten Schneidvorgangs oder zum Ändern der Schneidrichtung immer zuerst warten, bis die Trennscheibe komplett stillsteht. Beim erneuten Ansetzen des Trennschleifers die Trennscheibe im Schnitt zentrieren und einige Zentimeter von der Schnittkante wegziehen. Dann den Schalter betätigen und die Trennscheibe langsam in den Schnitt einführen.

Wenn der Trennschleifer blockiert, den Schalter sofort loslassen und die Maschine gut festhalten. Vor dem erneuten Einschalten der Maschine die Ursache der Blockierung beseitigen.

Wenn die Trennscheibe blockiert, die Maschine sofort ausschalten! Die Maschine nicht wieder einschalten, solange die Trennscheibe noch blockiert ist. Anderenfalls kann es zu einem starken Rückschlag kommen. Beseitigen Sie die Ursache für das Blockieren und beachten Sie dabei die Sicherheitshinweise.

Mögliche Ursachen dafür können sein:

- Verkanten im zu bearbeitenden Werkstück
- Durchbrechen des zu bearbeitenden Materials
- Überlasten das Elektrowerkzeuges

Greifen Sie nicht in die laufende Maschine.

Beim Trennen von Metallen entsteht Funkenflug. Darauf achten, dass keine Personen gefährdet werden. Wegen der Brandgefahr dürfen sich keine brennbaren Materialien in der Nähe (Funkenflugbereich) befinden. Keine Staubabsaugung verwenden.

Vermeiden Sie, dass Funkenflug und Schleifstaub den Körper treffen.

Nicht in den Gefahrenbereich der laufenden Maschine greifen.

Späne oder Splitter dürfen bei laufender Maschine nicht entfernt werden.

Gerät sofort ausschalten, wenn beträchtliche Schwingungen auftreten oder andere Mängel festgestellt werden. Überprüfen Sie die Maschine, um die Ursache festzustellen.

Wegen Kurzschlussgefahr dürfen Metallteile nicht in die Lüftungsschlitze gelangen.

WARNUNG! Verbrennungsgefahr! Die Scheibe und das Werkstück werden während der Verwendung heiß. Tragen Sie Handschuhe, wenn Sie Scheiben austauschen oder das Werkstück berühren. Halten Sie Ihre Hände unter keinen Umständen in den Schleifbereich.

Verbrauchte Wechselakkus nicht ins Feuer oder in den Hausmüll werfen. Milwaukee bietet eine umweltgerechte Alt-Wechselakku-Entsorgung an; bitte fragen Sie Ihren Fachhändler.

Wechselakkus nicht zusammen mit Metallgegenständen aufbewahren (Kurzschlussgefahr).

Wechselakkus des Systems MXF nur mit Ladegeräten des Systems MXF laden. Keine Akkus aus anderen Systemen laden.

Wechselakkus und Ladegeräte nicht öffnen und nur in trockenen Räumen lagern. Vor Nässe schützen.

Unter extremer Belastung oder extremer Temperatur kann aus beschädigten Wechselakkus Batterieflüssigkeit auslaufen. Bei Berührung mit Batterieflüssigkeit sofort mit Wasser und Seife abwaschen. Bei Augenkontakt sofort mindestens 10 Minuten gründlich spülen und unverzüglich einen Arzt aufsuchen.

Warnung! Um die durch einen Kurzschluss verursachte Gefahr eines Brandes, von Verletzungen oder Produktbeschädigungen zu vermeiden, tauchen Sie das Werkzeug, den Wechselakku oder das Ladegerät nicht in Flüssigkeiten ein und sorgen Sie dafür, dass keine Flüssigkeiten in die Geräte und Akkus eindringen. Korrodierende oder leitfähige Flüssigkeiten, wie Salzwasser, bestimmte Chemikalien und Bleichmittel oder Produkte, die Bleichmittel enthalten, können einen Kurzschluss verursachen.

WARNUNG! Dieses Gerät enthält eine Lithium-Knopfzellenbatterie. Eine neue oder gebrauchte Batterie kann schwere innere Verbrennungen verursachen und in weniger als 2 Stunden zum Tod führen, wenn sie verschluckt wird oder in den Körper gelangt. Sichern Sie immer den Batteriefachdeckel.
Wenn er nicht sicher schließt, schalten Sie das Gerät aus, entfernen Sie die Batterie und halten Sie sie von Kindern fern.
Wenn Sie glauben, dass Batterien verschluckt wurden oder in den Körper gelangt sind, suchen Sie sofort ärztliche Hilfe auf.

BESTIMMUNGSGEMÄSSE VERWENDUNG

Die Trennschleifmaschine kann für die Bearbeitung von Metall-, Stein- und Keramikwerkstoffen verwendet werden.

Beachten Sie auch die Hinweise der Zubehörhersteller.

Dieses Gerät darf nur wie angegeben bestimmungsgemäß verwendet werden.

TRENNSCHEIBENAUSWAHL

Oberfläche	Trennscheibentyp
Nicht metallische Werkstoffe	Siliziumkarbid-Trennschleifscheibe
Metallische Werkstoffe	Aluminiumoxid-Trennschleifscheibe
Mauerwerk	Diamantscheibe mit Wasserkühlung oder Siliziumkarbid-Trennschleifscheibe

WASSERANSCHLUSS

Das Werkzeug verfügt über einen Wasseranschluss zur Kühlung der Trennscheibe und um die Staubbildung zu verringern. Die Kühlung mit Wasser ist bei allen Betonarbeiten angebracht.

Warten Sie vor der Bearbeitung, bis die gesamte Trennscheibe vollständig mit Wasser benetzt ist.

ONE-KEY™

Um mehr über die ONE-KEY Funktionalität dieses Werkzeugs zu erfahren, lesen Sie die beiliegende Schnellstartanleitung oder besuchen Sie uns im Internet unter www.milwaukeetool.com/one-key. Sie können die ONE-KEY App über den App Store oder Google Play auf Ihr Smartphone herunterladen.

Kommt es zu elektrostatischen Entladungen, kann sich die Maschine ausschalten. Stellen Sie in diesem Fall die Verbindung manuell wieder her.

Das Gerät entspricht den Mindestanforderungen gemäß EN 55014-2 / EN 301489-1 / EN 301489-17.

ONE-KEY™ Anzeige

Blaues Leuchten	Funkverbindung ist aktiv und kann über die ONE-KEY™ App eingestellt werden.
Blaues Blinken	Werkzeug kommuniziert mit der ONE-KEY™ App.
Rotes Blinken	Werkzeug wurde aus Sicherheitsgründen gesperrt und kann vom Bediener über die ONE-KEY™ App entsperrt werden.

AKKUS

Längere Zeit nicht benutzte Wechselakkus vor Gebrauch nachladen.

Eine Temperatur über 50°C vermindert die Leistung des Wechselakkus. Längere Erwärmung durch Sonne oder Heizung vermeiden.

Die Anschlusskontakte an Ladegerät und Wechselakku sauber halten.

Für eine optimale Lebensdauer müssen nach dem Gebrauch die Akkus voll geladen werden.

Für eine möglichst lange Lebensdauer sollten die Akkus nach dem Aufladen aus dem Ladegerät entfernt werden.

Bei Lagerung des Akkus länger als 30 Tage:
Akku bei ca. 27°C und trocken lagern.
Akku bei ca. 30%-50% des Ladezustandes lagern.
Akku alle 6 Monate erneut aufladen.

AKKUÜBERLASTSCHUTZ LI-IONEN-AKKU

Der Akkupack ist mit einem Überlastschutz ausgestattet, der den Akku vor Überlastung schützt und eine hohe Lebensdauer sicherstellt.
Bei extrem starker Beanspruchung schaltet die Akkuelektronik die Maschine automatisch ab. Zum Weiterarbeiten Maschine Aus- und wieder Einschalten. Sollte die Maschine nicht wieder anlaufen, ist der Akkupack möglicherweise entladen und muss im Ladegerät wieder aufgeladen werden.

TRANSPORT VON LITHIUM-IONEN-AKKUS

Lithium-Ionen-Akkus fallen unter die gesetzlichen Bestimmungen zum Gefahrguttransport.

Der Transport dieser Akkus muss unter Einhaltung der lokalen, nationalen und internationalen Vorschriften und Bestimmungen erfolgen.

- Verbraucher dürfen diese Akkus ohne Weiteres auf der Straße transportieren.
- Der kommerzielle Transport von Lithium-Ionen-Akkus durch Speditionsunternehmen unterliegt den Bestimmungen des Gefahrguttransports. Die Versandvorbereitungen und der Transport dürfen ausschließlich von entsprechend geschulten Personen durchgeführt werden. Der gesamte Prozess muss fachmännisch begleitet werden.

Folgende Punkte sind beim Transport von Akkus zu beachten:

- Stellen Sie sicher, dass die Kontakte geschützt und isoliert sind, um Kurzschlüsse zu vermeiden.
- Achten Sie darauf, dass der Akkupack innerhalb der Verpackung nicht verrutschen kann.
- Beschädigte oder auslaufende Akkus dürfen nicht transportiert werden.

Wenden Sie sich für weitere Hinweise an Ihr Speditionsunternehmen.

WARTUNG

Stets die Lüftungsschlitze der Maschine sauber halten.

Nur Milwaukee Zubehör und Milwaukee Ersatzteile verwenden. Bauteile, deren Austausch nicht beschrieben wurde, bei einer Milwaukee Kundendienststelle auswechseln lassen (Broschüre Garantie/ Kundendienstadressen beachten).

Bei Bedarf kann eine Explosionszeichnung des Gerätes unter Angabe der Maschinen Type und der sechsstelligen Nummer auf dem Leistungsschild bei Ihrer Kundendienststelle oder direkt bei Techtronic Industries GmbH, Max-Eyth-Straße 10, 71364 Winnenden, Germany angefordert werden.

EG-KONFORMITÄTSERKLÄRUNG

Wir erklären als Hersteller in alleiniger Verantwortung, dass das unter "Technische Daten" beschriebene Produkt mit allen relevanten Vorschriften der Richtlinien 2011/65/EU (RoHS), 2014/53/EU, 2006/42/EG, 2000/14/EC und den folgenden harmonisierten normativen Dokumenten übereinstimmt:

EN 60745-1:2009+A11:2010
EN 60745-2-22:2011+A11:2013
EN 55014-1:2017+A11:2020
EN 55014-2:2015
EN 62479:2010
EN 301 489-1 V2.2.3
EN 301 489-17 V3.1.1
EN 300 328V2.2.2
EN IEC 63000:2018

Gemessener Schallleistungspegel: 109 dB(A)
Garantierter Schallleistungspegel:: 111 dB(A)
Unsicherheit K=: 1,5 dB(A)

Konformitätsbewertung gemäß Richtlinie 2000/14/EG, Anhang V.

Winnenden, 2021-04-26

Alexander Krug
Managing Director

Bevollmächtigt die technischen Unterlagen zusammenzustellen.

Techtronic Industries GmbH
Max-Eyth-Straße 10
71364 Winnenden
Germany

SYMBOLE

	ACHTUNG! WARNUNG! GEFAHR!
	Vor allen Arbeiten an der Maschine den Wechselakku herausnehmen
	Bitte lesen Sie die Gebrauchsanweisung vor Inbetriebnahme sorgfältig durch.
	Beim Arbeiten mit der Maschine stets Schutzbrille tragen.
	Gehörschutz tragen!
	Geeignete Staubschutzmaske tragen.
	Schutzhandschuhe tragen!
	Keine Kraft anwenden.
	Nur für Trennarbeiten.
LWA 111 dB	Der laut Typenschild garantierte Schallleistungspegel beträgt 111 dB(A)
	Knopfzellenbatterie nicht verschlucken!
	Nicht auf einer Leiter arbeiten! Auf einen sicheren Stand achten.
	Zubehör - Im Lieferumfang nicht enthalten, empfohlene Ergänzung aus dem Zubehörprogramm.
	Altbatterien, Elektro- und Elektronik-Altgeräte dürfen nicht zusammen mit dem Hausmüll entsorgt werden. Altbatterien, Elektro- und Elektronik-Altgeräte sind getrennt zu sammeln und zu entsorgen. Entfernen Sie Altbatterien, Altakkumulatorn und Leuchtmittel vor dem Entsorgen aus den Geräten. Erkundigen Sie sich bei den örtlichen Behörden oder bei Ihrem Fachhändler nach Recyclinghöfen und Sammelstellen. Je nach den örtlichen Bestimmungen können Einzelhändler verpflichtet sein, Altbatterien, Elektro- und Elektronik-Altgeräte kostenlos zurückzunehmen. Tragen Sie durch Wiederverwendung und Recycling Ihrer Altbatterien, Elektro- und Elektronik-Altgeräte dazu bei, den Bedarf an Rohmaterialien zu verringern. Altbatterien (vor allem Lithium-Ionen-Batterien), Elektro- und Elektronik-Altgeräte enthalten wertvolle, wiederverwertbare Materialien, die bei nicht umweltgerechter Entsorgung negative Auswirkungen auf die Umwelt und Ihre Gesundheit haben können. Löschen Sie vor der Entsorgung möglicherweise auf Ihrem Altgerät vorhandene personenbezogene Daten.
	Drehrichtung
n	Bemessungsdrehzahl
V	Spannung
	Gleichstrom
	Europäisches Konformitätszeichen
UK CA	Britisches Konformitätszeichen
001	Ukrainisches Konformitätszeichen
EAC	Euroasiatisches Konformitätszeichen

CARACTÉRISTIQUES TECHNIQUES TRONÇONNEUSE	MXF COS350
Numéro de série	4747 00 02... ...000001-999999
Vitesse de rotation nominale	5370 min^{-1}
D = ø maxi du disque de coupe d = ø d'alésage du disque de coupe b=Épaisseur disque de coupe min. / max.	350 mm 20 mm / 1" 1 mm / 5 mm
Type de disque : Disques de tronçonnage renforcés ou disques diamantés	
Profondeur de coupe	125 mm
Pression maxi d'alimentation en eau	6 bar / 90 psi
Poids suivant EPTA-Procedure 01/2014 (MXFXC406)	16,7 kg
Bande (bandes) de fréquence Bluetooth	2402-2480 MHz
Puissance à haute fréquence	1,8 dBm
Version Bluetooth	4.0 BT signal mode
Température conseillée lors du travail	-18°C ... +50 °C
Batteries conseillées	MXFXC406
Chargeurs conseillés	MXFC
Informations sur le bruit et les vibrations Valeurs de mesure obtenues conformément à la EN 60745, EN 61029, 2000/14/EC. Les mesures réelles (des niveaux acoustiques de l'appareil sont : Niveau de pression acoustique (Incertitude K=3dB(A)) Niveau d'intensité acoustique (Incertitude K=3dB(A)) **Toujours porter une protection acoustique!** Valeurs totales des vibrations (somme vectorielle de trois sens) établies conformément à EN 60745, EN 61029, 2000/14/EC. Valeur d'émission vibratoire $a_{h,SG}$ Incertitude K=	 105,5 dB(A) 116,5 dB(A) 3,43 m/s^2 1,5 m/s^2

AVERTISSEMENT!

Le niveau de vibration et d'émissions sonores indiqué dans cette fiche de données a été mesuré en respect d'une méthode standard de test selon la norme EN 60745, EN 61029, 2000/14/EC et peut être utilisé pour comparer les outils entre eux. Il peut être utilisé pour évaluation préliminaire de l'exposition.

Le niveau de vibration et d'émissions sonores déclaré correspond à l'application principale de l'outil. Cependant, si l'outil est utilisé pour des applications différentes, avec différents accessoires ou est mal entretenu, les vibrations et les émissions sonores peuvent différer. Cela peut augmenter considérablement le niveau d'exposition au cours de la période de travail totale.

Une estimation du niveau d'exposition aux vibrations et au bruit devrait également tenir compte des temps d'arrêt de l'outil ou des périodes où il est en marche mais n'effectue pas réellement le travail. Cela peut réduire considérablement le niveau d'exposition au cours de la période de travail totale.

Identifier des mesures de sécurité supplémentaires pour protéger l'opérateur des effets des vibrations et/ou du bruit tels que : l'entretien de l'outil et des accessoires, le maintien au chaud des mains, l'organisation des processus de travail.

AVERTISSEMENT! Lire tous les avertissements de sécurité, les instructions opérationnelles, les illustrations et les spécifications fournies avec cet outil électrique. La non observance des instructions mentionnées ci-dessous peut causer des chocs électriques, des incendies ou de graves blessures.
Bien garder tous les avertissements et instructions.

INDICATIONS DE SÉCURITÉ CONCERNANT LES TRONÇONNEUSES

a) **N'utilisez les outils électriques qu'avec le capot de protection compris dans la livraison. Le capot de protection doit être placé de manière sûre sur l'outil électrique et doit être réglé de sorte qu'un maximum de sécurité soit assuré, c'est-à-dire que la partie la plus petite possible de la meule de tronçonnage soit exposée vers l'opérateur.** Le capot de protection a pour vocation de protéger l'opérateur contre des fragments et un contact fortuit avec la meule de tronçonnage.

b) **Utilisez uniquement des disques de coupe renforcés ou des disques diamantés pour votre outil électrique.** Ce n'est parce que vous pouvez fixer l'accessoire à votre outil électrique qu'une utilisation sûre est garantie.

c) **La vitesse assignée de l'accessoire doit être au moins égale à la vitesse maximale indiquée sur l'outil électrique.**
Les accessoires fonctionnant plus vite que leur vitesse assignée peuvent se rompre et voler en éclat.

d) **Les meules doivent être utilisées uniquement pour les applications recommandées. Par exemple : ne pas meuler avec le côté de la meule à tronçonner.** Les meules à tronçonner abrasives sont destinées au meulage périphérique, l'application de forces latérales à ces meules peut les briser en éclats.

e) **Toujours utiliser des flasques de meule non endommagés avec les bonnes dimensions et la forme correcte pour la meule que vous avez choisie.** Des flasques de meule appropriés supportent la meule réduisant ainsi la possibilité de rupture de la meule.

f) **Ne pas utiliser de meules usées d'outils électriques plus grands.** La meule destinée à un outil électrique plus grand n'est pas appropriée pour la vitesse plus élevée d'un outil plus petit et elle peut éclater.

g) **Le diamètre extérieur et l'épaisseur de votre accessoire doivent se situer dans le cadre des caractéristiques de capacité de votre outil électrique.**
Les accessoires dimensionnés de façon incorrecte ne peuvent pas être protégés ou commandés de manière appropriée.

h) **Les disques de coupe et les brides doivent être parfaitement adaptées à la broche de rectification de votre outil électrique.** Les accessoires qui ne sont pas parfaitement adaptés à la broche de rectification de l'outil électrique tournent de façon irrégulière, sont sujets à de fortes vibrations et peuvent entraîner une perte de contrôle.

i) **N'utilisez pas de disques de coupe endommagés. Avant chaque utilisation, vérifiez que les disques de coupe ne présentent ni éclats ni fissures. Si l'outil électrique ou le disque de coupe tombe par terre, vérifiez que celui-ci n'est pas endommagé ou utilisez un disque de coupe non endommagé. Une fois que vous avez vérifié le disque de coupe et que vous l'avez inséré, ne séjournez pas dans la zone du disque de coupe en rotation, et laissez fonctionner l'appareil pendant une minute à pleine vitesse.** Les disques de coupe endommagés se cassent la plupart du temps pendant la phase de test.

j) **Portez un équipement de protection individuelle. Selon les applications, utilisez une protection complète de visage, une protection oculaire ou des lunettes de protection. Si cela est adapté, portez un masque antipoussière, une protection auditive, des gants de protection ou un tablier spécial vous protégeant du contact des particules de ponçage et de matériau.**
La protection oculaire doit protéger contre les corps étrangers générés par diverses opérations et projetés dans l'air. Les masques anti-poussières et respiratoires doivent filtrer la poussière générée lors de l'application. Une longue exposition à un bruit important peut provoquer une perte de l'ouïe..

k) **Maintenez les personnes présentes à une distance de sécurité suffisante par rapport à la zone de travail. Les personnes qui séjournent dans la zone de travail doivent porter un équipement de protection individuelle.** Des fragments de pièces à usiner ou des fragments de disques de coupe cassés peuvent être projetés au-delà de la zone de travail immédiate et provoquer des blessures.

l) **En cas de travaux où l'accessoire de meulage peut entrer en contact avec des câbles sous tension non visibles, tenez toujours l'outil électrique par les surfaces de préhension isolées.** En cas de contact avec un câble sous tension, les parties métalliques de l'outil électrique peuvent elles aussi être conductrices et électrocutées l'opérateur.

m) **Ne jamais poser l'appareil électrique avant que l'outil insérable soit entièrement à l'arrêt**. L'outil insérable en rotation est susceptible d'entrer en contact avec la surface de dépôt, ce qui risquerait de vous faire perdre le contrôle de l'appareil électrique.

n) **Ne pas faire fonctionner l'outil électrique en le portant sur le côté.** Un contact accidentel avec l'accessoire de rotation pourrait accrocher vos vêtements et attirer l'accessoire sur vous.

o) **Nettoyer régulièrement les orifices d'aération de l'outil électrique.**
Le ventilateur du moteur attirera la poussière à l'intérieur du boîtier et une accumulation excessive de poudre de métal peut provoquer des dangers électriques.

p) **Ne pas faire fonctionner l'outil électrique à proximité de matériaux inflammables.**
Des étincelles pourraient enflammer ces matériaux.

Rebonds et mises en garde correspondantes

Le rebond est une réaction soudaine au pincement ou à l'accrochage d'une meule rotative, d'un patin d'appui, d'une brosse ou de tout autre accessoire. Le pincement ou l'accrochage provoque un blocage rapide de l'accessoire en rotation qui, à son tour, contraint l'outil électrique hors de contrôle dans le sens opposé de rotation de l'accessoire au point du grippage.

Par exemple, si une meule abrasive est accrochée ou pincée par la pièce à usiner, le bord de la meule qui entre dans le point de pincement peut creuser la surface du matériau, provoquant des sauts ou l'expulsion de la meule. La meule peut sauter en direction de l'opérateur ou encore en s'en éloignant, selon le sens du mouvement de la meule au point de pincement. Les meules abrasives peuvent également se rompre dans ces conditions.

Le rebond résulte d'un mauvais usage de l'outil et/ou de procédures ou de conditions de fonctionnement incorrectes et peut être évité en prenant les précautions appropriées spécifiées cidessous.

a) **Maintenir fermement l'outil électrique et placer votre corps et vos bras pour vous permettre de résister aux forces de rebond. Toujours utiliser une poignée auxiliaire, le cas échéant, pour une maîtrise maximale du rebond ou de la réaction de couple au cours du démarrage.**
L'opérateur peut maîtriser les couples de réaction ou les forces de rebond, si les précautions qui s'imposent sont prises.

b) **Ne jamais placer votre main à proximité de l'accessoire en rotation.**
L'accessoire peut effectuer un rebond sur votre main.

c) **Ne pas vous placer dans la zone où l'outil électrique se déplacera en cas de rebond.**
Le rebond pousse l'outil dans le sens opposé au mouvement de la meule au point d'accrochage.

d) **Apporter un soin particulier lors de travaux dans les coins, les arêtes vives etc. Eviter les rebondissements et les accrochages de l'accessoire.**
Les coins, les arêtes vives ou les rebondissements ont tendance à accrocher l'accessoire en rotation et à provoquer une perte de contrôle ou un rebond.

e) **N'utilisez pas de chaîne, de lame à graver le bois ou de scie à denture ainsi qu'aucun disque de diamant segmenté présentant des espaces de plus de 10 mm.** Des outils d'insertion de ce type provoquent fréquemment un rebond ou la perte de contrôle de l'outil électrique.

f) **Évitez un blocage de la meule ou une pression d'application trop élevée. Ne faites pas des entailles d'une profondeur excessive.** Une surcharge du disque de coupe augmente sa sollicitation et la tendance à l'inclinaison ou le blocage et, par conséquent, la possibilité d'un rebond ou d'une rupture du corps de l'outil de rectification.

g) **Si le disque de coupe se bloque ou si vous interrompez le travail, mettez l'appareil hors service et maintenez-le jusqu'à ce que la tronçonneuse soit entièrement à l'arrêt. N'essayez jamais de retirer un disque de coupe encore en rotation de la coupe, au risque sinon de provoquer un rebond.** Établissez et remédiez à la cause du blocage.

h) **Ne pas reprendre l'opération de coupe dans la pièce à usiner. Laisser la meule atteindre sa pleine vitesse et rentrer avec précaution dans le tronçon.** La meule peut se coincer, venir chevaucher la pièce à usiner ou effectuer un rebond si l'on fait redémarrer l'outil électrique dans la pièce à usiner.

i) **Prévoir un support de panneaux ou de toute pièce à usiner surdimensionnée pour réduire le risque de pincement et de rebond de la meule.** Les grandes pièces à usiner ont tendance à fléchir sous leur propre poids. Les supports doivent être placés sous la pièce à usiner près de la ligne de coupe et près du bord de la pièce des deux côtés de la meule.

j) **Procéder avec une précaution supplémentaire pendant l'exécution d'une coupe de poche dans des parois existantes ou dans des zones borgnes.** La meule saillante peut couper des tuyaux de gaz ou d'eau, des câblages électriques ou des objets, ce qui peut entraîner des rebonds.

AVIS COMPLÉMENTAIRES DE SÉCURITÉ ET DE TRAVAIL

Au début de l'usinage, insérez toujours le disque de coupe lentement dans la pièce. Placez le disque de coupe doucement et déplacez-le sans à-coups pendant la coupe. Poussez toujours la machine loin de vous.

Lors de la coupe, tenez toujours la machine fermement. Ne forcez pas la tronçonneuse à travers la pièce à usiner. L'application d'une force trop importante peut provoquer un rebond. Enlevez régulièrement la poussière des orifices de ventilation et des couvercles.

À la fin du processus de coupe, attendez toujours que le disque de coupe soit à l'arrêt complet. Ne sortez jamais la tronçonneuse d'une entaille tant que le disque tourne.

Après une interruption ou avant de commencer le nouveau processus de coupe ou de changer le sens de coupe, attendez toujours que le disque de coupe soit à l'arrêt complet. Lors de la remise en place de la tronçonneuse, centrez le disque de coupe dans l'entaille et tirez-la à quelques centimètres de l'arête de coupe. Ensuite, actionnez l'interrupteur et insérez lentement la tronçonneuse dans l'entaille.

Si la tronçonneuse se bloque, relâchez immédiatement l'interrupteur et maintenez fermement la machine. Avant de redémarrer la machine, supprimez la cause du blocage.

Si le disque de coupe est bloqué, arrêtez immédiatement la machine ! Ne remettez pas la machine en marche tant que le disque de coupe est encore bloqué, cela pourrait provoquer un fort recul. Éliminez la cause du blocage et suivez les consignes de sécurité.

Les causes possibles sont :

- Encastrement dans la pièce à travailler.
- Le dispositif a traversé le matériau à travailler en le cassant.
- Le dispositif électrique a été surchargé.

Ne pas approcher les mais de la partie en mouvement de la machine.

Une projection d'étincelles est générée lorsque des métaux sont sectionnés. Veiller à ce que personne ne soit mis en danger. En raison du risque d'incendie, aucun matériau combustible ne doit se trouver à proximité (aux alentours de la projection d'étincelles). Ne pas utiliser de dispositif d'aspiration de la poussière.

Éviter que les étincelles et la poussière produites lors du polissage entrent en contact avec le corps.

Ne jamais intervenir dans la zone dangereuse lorsque la machine est en marche.

Ne jamais enlever les copeaux ni les éclats lorsque la machine est en marche.

Arrêter la machine tout de suite lorsqu'il y a des vibrations importantes ou que d'autres défauts surgissent. Contrôler la machine afin d'en trouver les causes.

En raison de risques de court-circuit, veiller à ce qu'aucune pièce métallique ne pénètre dans les ouïes de ventilation.

AVERTISSEMENT! Danger de brûlures! Le disque et la pièce usinée deviennent chauds durant l'utilisation. Porter des gants lors du changement de disque ou au

contact de la pièce usinée. Garder à tout moment les mains à l'écart de la zone de meulage.

Ne pas jeter les accus interchangeables usés au feu ou avec les déchets ménagers. Milwaukee offre un système d'évacuation écologique des accus usés.

Ne pas conserver les accus interchangeables avec des objets métalliques (risque de court-circuit)

Ne charger les accus interchangeables du système MXF qu'avec le chargeur d'accus du système MXF. Ne pas charger des accus d'autres systèmes.

Ne pas ouvrir les accus interchangeables et les chargeurs et ne les stocker que dans des locaux secs. Les protéger contre l'humidité.

En cas de conditions ou températures extrêmes, du liquide caustique peut s'échapper d'un accu interchangeable endommagé. En cas de contact avec le liquide caustique de la batterie, laver immédiatement avec de l'eau et du savon. En cas de contact avec les yeux, rincer soigneusement avec de l'eau et consulter immédiatement un médecin.

Avertissement! Pour réduire le risque d'incendie, de blessures corporelles et de dommages causés par un court-circuit, ne jamais immerger l'outil, le bloc-piles ou le chargeur dans un liquide ou laisser couler un fluide à l'intérieur de celui-ci. Les fluides corrosifs ou conducteurs, tels que l'eau de mer, certains produits chim-iques industriels, les produits de blanchiment ou de blanchiment, etc., peuvent provoquer un court-circuit.

AVERTISSEMENT ! Ce dispositif contient une batterie bouton au lithium.
Une batterie neuve ou déjà utilisée peut causer de graves brûlures internes et provoquer la mort en moins de 2 heures en cas d'ingestion ou si elle pénètre à l'intérieur du corps. Toujours fermer d'une manière sûre le couvercle du logement de la batterie.
En cas de couvercle défectueux, désactiver le dispositif, enlever la batterie et la garder hors de la portée des enfants.
Si l'on soupçonne que des batteries ont été ingérées ou que des batteries ont pénétrées dans le corps, consulter un médecin immédiatement.

CONDITIONS D'UTILISATION SPÉCIFIÉES

La tronçonneuse peut être utilisée pour l'usinage des matériaux métalliques, en pierre et en céramique.

Utiliser un capot de protection fermé contenu dans le programme d'accessoires pour les travaux de tronçonnage.

Comme déjà indiqué, cette machine n'est conçue que pour être utilisée conformément aux prescriptions.

SÉLECTION DU DISQUE DE COUPE

Surface	Type de disque de coupe
Matériaux non métalliques	Disque de tronçonnage en carbure de silicium
Matériaux métalliques	Disque de tronçonnage en oxyde d'aluminium
Maçonnerie	Disque diamant avec refroidissement par eau ou disque de tronçonnage en carbure de silicium

RACCORDEMENT À L'EAU

L'outil dispose d'un raccordement à l'eau pour refroidir le disque de coupe et réduire la formation de poussière. Le refroidissement à l'eau convient à tous les travaux de bétonnage.

Avant l'usinage, attendez jusqu'à ce que le disque de coupe soit complètement imprégné d'eau.

ONE-KEY™

Pour tout renseignement complémentaire sur la fonction ONE-KEY de cet appareil, lire les instructions rapides annexées ou consulter notre page Internet www.milwaukeetool.com/one-key. L'application ONE-KEY peut être téléchargée à partir de l'App Store ou de Google Play sur votre smartphone.

En cas de décharges électrostatiques, la machine s'arrête. Dans ce cas, rétablir la connexion manuellement.

L'appareil répond aux exigences minimales conformément à EN 55014-2 / EN 301489-1 / EN 301489-17.

Affichage ONE-KEY™

Éclairage bleu	La liaison radio est active et peut être réglée via l'appli ONE-KEY™.
Clignotement bleu	L'outil communique avec l'appli ONE-KEY™.
Clignotement rouge	L'outil a été verrouillé pour des raisons de sécurité et peut être déverrouillé par l'opérateur via l'appli ONE-KEY™.

ACCUS

Recharger les accus avant utilisation après une longue période de non utilisation.

Une température supérieure à 50°C amoindrit la capacité des accus. Eviter les expositions prolongées au soleil ou au chauffage.

Tenir propres les contacts des accus et des chargeurs.

Pour une durée de vie optimale, les accus doivent être chargés à fond après l'utilisation.

Pour une plus longue durée de vie, enlever les batteries du chargeur de batterie quand celles-ci seront chargées.

En cas d'entreposage de la batterie pour plus de 30 jours:
Entreposer la batterie à 27°C environ dans un endroit sec.
Entreposer la batterie avec une charge d'environ 30% - 50%.
Recharger la batterie tous les 6 mois.

PROTECTION DE L'ACCU CONTRE LES SURCHARGES BATTERIE LITHIUM-ION

Le bloc d'accus est équipé d'un dispositif de protection contre la surcharge qui protège l'accu contre une surcharge et qui assure une longue durée de vie.
En cas de sollicitation extrêmement élevée, l'unité électronique de l'accu éteint la machine automatiquement. Pour continuer le travail, il convient d'éteindre la machine et de l'enclencher à nouveau. Si la machine ne redémarre pas, il se peut que le bloc d'accus soit déchargé et qu'il doive être rechargé dans le chargeur.

TRANSPORT DE BATTERIES LITHIUM-ION

Les batteries lithium-ion sons soumises aux dispositions législatives concernant le transport de produits dangereux.

Le transport de ces batteries devra s'effectuer dans le respect des dispositions et des normes locales, nationales et internationales.

- Les utilisateurs peuvent transporter ces batteries sans restrictions.
- Le transport commercial de batteries lithium-ion est réglé par les dispositions concernant le transport de produits dangereux. La préparation au transport et le transport devront être effectués uniquement par du personnel formé de façon adéquate. Tout le procédé devra être géré d'une manière professionnelle.

Durant le transport de batteries il faut respecter les consignes suivantes :

- S'assurer que les contacts soient protégés et isolés en vue d'éviter des courts-circuits.
- S'assurer que le groupe de batteries ne puisse pas se déplacer à l'intérieur de son emballage.
- Des batteries endommagées ou des batteries perdant du liquide ne devront pas être transportées.

Pour tout renseignement complémentaire veuillez vous adresser à votre transporteur professionnel.

ENTRETIEN

Tenir toujours propres les orifices de ventilation de la machine.

Utiliser uniquement les accessoires Milwaukee et les pièces détachées Milwaukee. Faire remplacer les composants dont le remplacement n'a pas été décrit, par un des centres de service après-vente Milwaukee (observer la brochure avec les adresses de garantie et de service après-vente).

En cas de besoin il est possible de demander un dessin éclaté du dispositif en indiquant le modèle de la machine et le numéro de six chiffres imprimé sur la plaquette de puissance et en s'adressant au centre d'assistance technique ou directement à Techtronic Industries GmbH, Max-Eyth-Straße 10, 71364 Winnenden, Germany.

DÉCLARATION CE DE CONFORMITÉ

Nous déclarons, en tant que fabricant et sous notre seule responsabilité, que le produit décrit dans « Données techniques » est conforme à toutes les dispositions pertinentes des directives 2011/65/UE (RoHS), 2014/53/UE, 2006/42/CE, 2000/14/EC et des documents normatifs harmonisés suivants :

EN 60745-1:2009+A11:2010
EN 60745-2-22:2011+A11:2013
EN 55014-1:2017+A11:2020
EN 55014-2:2015
EN 62479:2010
EN 301 489-1 V2.2.3
EN 301 489-17 V3.1.1
EN 300 328V2.2.2
EN IEC 63000:2018

Niveau de puissance acoustique mesuré: 109 dB(A)
Niveau garantit de puissance sonore: 111 dB(A)
Incertitude K=: 1,5 dB(A)

Évaluation de la conformité selon la directive 2000/14/CE, annexe V.

Winnenden, 2021-04-26

Alexander Krug
Managing Director

Autorisé à compiler la documentation technique.

Techtronic Industries GmbH
Max-Eyth-Straße 10
71364 Winnenden
Germany

SYMBOLES

	ATTENTION ! AVERTISSEMENT ! DANGER !
	Avant tous travaux sur la machine retirer l'accu interchangeable.
	Veuillez lire avec soin le mode d'emploi avant la mise en service
	Toujours porter des lunettes protectrices en travaillant avec la machine.
	Toujours porter une protection acoustique!
	Porter un masque de protection approprié contre les poussières.
	Porter des gants de protection!
	Ne pas appliquer de la force.
	Seulement pour des travaux de coupe.
LWA 111 dB	Le niveau de puissance sonore garantie suivant la plaquette d'usine est de 111 dB(A)
	Ne pas ingérer des batteries bouton.
	Ne pas travailler sur une échelle ! Veiller à avoir un bon appui au sol.
	Accessoires - Ces pièces ne font pas partie de la livraison. Il s'agit là de compléments recommandés pour votre machine et énumérés dans le catalogue des accessoires.
	Les déchets de piles et les déchets d'équipements électriques et électroniques (déchets d'équipements électriques et électroniques) ne sont pas à éliminer dans les déchets ménagers. Les déchets de piles et les déchets d'équipements électriques et électroniques doivent être collectés et éliminer séparément. Retirez les déchets de piles, les déchets d'accumulateurs et les ampoules des appareils avant de les jeter. S'adresser aux autorités locales ou au détaillant spécialisé en vue de connaître l'emplacement des centres de recyclage et des points de collecte. Selon les réglementations locales, les détaillants peuvent être tenus de reprendre gratuitement les déchets de piles et les déchets d'équipements électriques et électroniques. Contribuez à réduire la demande de matières premières en réutilisant et en recyclant vos déchets de piles et d'équipements électriques et électroniques. Les déchets de piles (surtout les piles au lithium-ion) et les déchets d'équipements électriques et électroniques comportent des matériaux précieux et recyclables qui peuvent avoir des impacts négatifs sur l'environnement et sur votre santé s'ils ne sont pas éliminés de manière écologique. Avant de mettre au rebut votre ancien appareil, supprimez les données personnelles qui pourraient s'y trouver. FR Cet appareil et sa batterie se recyclent — À DÉPOSER EN MAGASIN OU À DÉPOSER EN DÉCHÈTERIE Points de collecte sur www.quefairedemesdechets.fr
	Direction de rotation
n	Vitesse de rotation nominale
V	Voltage
	Courant continu
	Marque de conformité européenne
UK CA	Marque de conformité britannique
001	Marque de conformité ukrainienne
EAC	Marque de conformité d'Eurasie

DATI TECNICI TRONCATRICE	MXF COS350
Numero di serie	4747 00 02... ...000001-999999
Numero giri nominale	5370 min^{-1}
D = ø max. disco da taglio d = ø foro disco da taglio b=Spessore disco di taglio min. / max.	350 mm 20 mm / 1" 1 mm / 5 mm
Tipo di disco: dischi da taglio rinforzati o dischi da taglio diamantati	
Massima profondità di taglio	125 mm
Pressione max. alimentazione idrica	6 bar / 90 psi
Peso secondo la procedura EPTA 01/2014 (MXFXC406)	16,7 kg
Banda (bande) di frequenza Bluetooth	2402-2480 MHz
Potenza ad alta frequenza	1,8 dBm
Versione Bluetooth	4.0 BT signal mode
Temperatura consigliata durante il lavoro	-18°C ... +50 °C
Batterie consigliate	MXFXC406
Caricatori consigliati	MXFC
Informazioni sulla rumorosità/sulle vibrazioni Valori misurati conformemente alla norma EN 60745, EN 61029, 2000/14/EC. La misurazione A del livello di pressione acustica dell'utensile è di solito di: Livello di rumorosità (Incertezza della misura K=3dB(A)) Potenza della rumorosità (Incertezza della misura K=3dB(A))	 105,5 dB(A) 116,5 dB(A)
Utilizzare le protezioni per l'udito! Valori totali delle oscillazioni (somma di vettori in tre direzionmisurati conformemente alla norma EN 60745, EN 61029, 2000/14/EC Valore di emissione dell'oscillazione $a_{h,SG}$ Incertezza della misura K=	 3,43 m/s^2 1,5 m/s^2

AVVERTENZA!

Il/i valore/i di emissione acustica riportato/i in questa scheda informativa sono stati misurati conformemente a un metodo di prova standard sulla base della norma EN 60745, EN 61029, 2000/14/EC e possono essere utilizzati per confrontare gli utensili tra loro. Può/possono essere utilizzato/i anche per una valutazione preliminare dell'esposizione.

Il livello di vibrazione ed emissione acustica dichiarato rappresenta le applicazioni principali dell'utensile. Tuttavia, se l'utensile è utilizzato per applicazioni diverse, con accessori differenti o una manutenzione non adeguata, la vibrazione e l'emissione acustica potrebbero variare. Ciò può aumentare significativamente il livello di esposizione durante l'intera durata del lavoro.

Una stima del livello di esposizione alle vibrazioni e al rumore dovrebbe tenere conto anche dei periodi in cui l'utensile è spento o è in funzione ma non sta lavorando. Ciò può ridurre significativamente il livello di esposizione durante l'intera durata del lavoro.

Identificare le misure di sicurezza supplementari per proteggere l'operatore dagli effetti delle vibrazioni e/o del rumore, ad esempio eseguendo la manutenzione dell'utensile e degli accessori, mantenendo le mani calde e organizzando gli schemi di lavoro.

AVVERTENZA! Leggere tutte le avvertenze di sicurezza, istruzioni operative, illustrazioni e specifiche fornite con questo elettroutensile. Il mancato rispetto delle istruzioni di seguito riportate può causare scosse elettriche, incendi e/o lesioni gravi.
Conservare tutte le avvertenze di pericolo e le istruzioni operative per ogni esigenza futura.

INDICAZIONI DI SICUREZZA PER TRONCATRICI

a) **Utilizzare l'utensile elettrico soltanto con la cappa protettiva fornita in dotazione. La cappa protettiva deve essere applicata in maniera sicura sull'utensile elettrico e regolata in modo da raggiungere la misura massima in sicurezza, affinché la più piccola parte possibile del disco troncante resti aperto verso l'operatore.** La cappa protettiva deve proteggere l'operatore da pezzi rotti e da contatti accidentali del disco troncante.

b) **Utilizzate per il vostro elettroutensile solo dischi da taglio con legante rinforzati o diamantati.** Il semplice fatto che un accessorio può essere fissato sul vostro utensile elettrico, non garantisce un funzionamento sicuro.

c) **Il numero di giri ammesso dell'accessorio impiegato deve essere almeno tanto alto quanto il numero massimo di giri riportato sull'elettroutensile.**
Un accessorio che gira più rapidamente di quanto consentito può rompersi in vari pezzi e venir lanciato intorno.

d) **Utensili abrasivi possono essere utilizzati esclusivamente per le possibilità applicative esplicitamente raccomandate. P. es.: Mai eseguire lavori di levigatura con la superficie laterale di un disco abrasivo da taglio diritto.** Mole abrasive da taglio diritto sono previste per l'asportazione di materiale con il bordo del disco. Esercitando dei carichi laterali su questi utensili abrasivi vi è il pericolo di romperli.

e) **Per la mola abrasiva selezionata, utilizzare sempre flange di serraggio che siano in perfetto stato e che siano della corretta dimensione e forma.** Flange adatte hanno una funzione di corretto supporto della mola abrasiva riducendo il più possibile il pericolo di una rottura della mola abrasiva.

f) **Non utilizzare mai mole abrasive usurate previste per elettroutensili più grandi.** Mole abrasive previste per elettroutensili più grandi non sono concepite per le maggiori velocità di elettroutensili più piccoli e possono rompersi.

g) **Il diametro esterno e lo spessore dell'accessorio montato devono corrispondere ai dati delle dimensioni dell'elettroutensile in dotazione.** In caso di utilizzo di portautensili e di accessori di dimensioni sbagliate non sarà possibile schermarli oppure controllarli a sufficienza.

h) **I dischi da taglio e le flange devono avere esattamente la corretta dimensione per il mandrino dell'elettroutensile.** I dischi da taglio e le flange che non corrispondono al sistema di montaggio dell'elettroutensile si sbilanciano, vibrano eccessivamente e possono causare la perdita di controllo.

i) **Non utilizzare dischi da taglio danneggiati. Prima di ogni utilizzo, controllare che i dischi da taglio non presentino scheggiature e crepe. In caso di caduta dell'elettroutensile o del disco da taglio, controllare che non vi siano danni o installare un disco da taglio non danneggiato. Dopo l'ispezione e l'installazione del disco da taglio, allontanare se stessi e le altre persone presenti dal piano del disco da taglio rotante e far funzionare l'elettroutensile alla massima velocità a vuoto per un minuto.** I dischi da taglio danneggiati si romperanno normalmente durante la durata di questa prova.

j) **Indossare dispositivi di protezione individuale. A seconda dell'applicazione, utilizzare schermi facciali, occhiali protettivi a mascherina o occhiali di sicurezza. Se necessario, indossare una maschera antipolvere, protezioni acustiche, guanti e un grembiule da lavoro in grado di fermare piccoli frammenti di abrasivo o del pezzo in lavorazione.**
La protezione oculare deve essere in grado di fermare i detriti volanti generati da varie operazioni. La maschera antipolvere o il respiratore deve essere in grado di filtrare le particelle generate dalla lavorazione. L'esposizione prolungata a rumori ad alta intensità può causare la perdita dell'udito.

k) **Accertarsi che le persone circostanti mantengano la distanza di sicurezza dall'area di lavoro. Le persone che si trovano nell'area di lavoro devono indossare dispositivi di protezione individuale.** Frammenti di pezzi in lavorazione o frammenti di dischi da taglio spezzati possono essere lanciati oltre l'area di lavoro immediata e causare lesioni.

l) **Eseguendo lavori, durante i quali l'accessorio di taglio potrebbe venire a contatto con fili sotto tensione nascosti, tenere sempre l'utensile elettrico per le superfici di presa isolate.** In caso di contatto con un cavo sotto tensione, anche le parti metalliche dell'utensile elettrico possono condurre corrente ed esporre l'operatore al rischio di folgorazione.

m) **Non depositare mai l'utensile elettrico, prima che questo non si sia fermato completamente.** Utensili ad inserto rotanti possono venire in contatto con la superficie d'appoggio, causando la perdita del controllo sull'utensile.

n) **Mai trasportare l'elettroutensile mentre questo dovesse essere ancora in funzione.** Attraverso un contatto casuale l'utensile in rotazione potrebbe fare presa sugli indumenti oppure sui capelli dell'operatore e potrebbe arrivare a ferire seriamente il corpo dell'operatore.

o) **Pulire regolarmente le feritoie di ventilazione dell'elettroutensile in dotazione.**
Il ventilatore del motore attira polvere nella carcassa ed una forte raccolta di polvere di metallo può provocare pericoli di origine elettrica.

p) **Non utilizzare mai l'elettroutensile nelle vicinanze di materiali infiammabili.**
Le scintille possono far prendere fuoco questi materiali.

Contraccolpo e relative avvertenze di pericolo

Un contraccolpo è l'improvvisa reazione in seguito ad agganciamento oppure blocco di accessorio in rotazione come può essere un disco abrasivo, platorello, spazzola metallica ecc.. Agganciandosi oppure bloccandosi il portautensili o accessorio provoca un arresto improvviso della rotazione dello stesso. In questo caso l'operatore non è più in grado di controllare l'elettroutensile ed al punto di blocco si provoca un rimbalzo dello stesso che avviene nella direzione opposta a quella della rotazione del portautensili o dell'accessorio.

Se p. es. un disco abrasivo resta agganciato o bloccato nel pezzo in lavorazione, il bordo del disco abrasivo che si abbassa nel pezzo in lavorazione può rimanere impigliato provocando in questo modo una rottura oppure un contraccolpo del disco abrasivo. Il disco abrasivo si avvicina o si allontana dall'operatore a seconda della direzione di rotazione che ha nel momento in cui si blocca. In tali situazioni è possibile che le mole abrasive possano anche rompersi.

Un contraccolpo è la conseguenza di un utilizzo non appropriato oppure non corretto dell'elettroutensile. Esso può essere evitato soltanto prendendo misure adatte di sicurezza come dalla descrizione che segue.

a) **Tenere sempre ben saldo l'elettroutensile e portare il proprio corpo e le proprie braccia in una posizione che Vi permetta di compensare le forze di contraccolpo. Se disponibile, utilizzare sempre l'impugnatura supplementare in modo da poter avere sempre il maggior controllo possibile su forze di contraccolpi oppure momenti di reazione che si sviluppano durante la fase in cui la macchina raggiunge il regime di pieno carico.**
Prendendo appropriate misure di precauzione l'operatore può essere in grado di tenere sotto controllo le forze di contraccolpo e quelle di reazione a scatti.

b) **Mai avvicinare la propria mano alla zona degli utensili in rotazione.**
Nel corso dell'azione di contraccolpo il portautensili o accessorio potrebbe passare sulla Vostra mano.

c) **Evitare di avvicinarsi con il proprio corpo alla zona in cui l'elettroutensile viene mosso in caso di un contraccolpo.**
Un contraccolpo provoca uno spostamento improvviso dell'elettroutensile che si sviluppa nella direzione opposta a quella della rotazione della mola abrasiva al punto di blocco.

d) **Operare con particolare attenzione in prossimità di spigoli, spigoli taglienti ecc.. Avere cura di impedire che portautensili o accessori possano rimbalzare dal pezzo in lavorazione oppure possano rimanervi bloccati.**
L'utensile in rotazione ha la tendenza a rimanere bloccato in angoli, spigoli taglienti oppure in caso di rimbalzo. Ciò provoca una perdita del controllo oppure un contraccolpo.

e) **Non utilizzare lame a catena, lame per l'intaglio del legno, dischi diamantati a segmenti con aperture periferiche superiori a 10 mm o lame dentate.** Lame di questo tipo creano frequenti contraccolpi e perdita di controllo.

f) **Evitare il bloccaggio del disco da taglio o l'esercizio di una pressione eccessiva. Non tentare di effettuare tagli di profondità eccessiva.**
L'eccessiva sollecitazione del disco da taglio aumenta il carico e la suscettibilità alla torsione o al bloccaggio del disco nel taglio e quindi la possibilità di un contraccolpo o della rottura del disco da taglio.

g) **Quando il disco da taglio si è inceppato o quando si interrompe un taglio per qualsiasi motivo, spegnere l'elettroutensile e tenere immobile l'unità di taglio fino all'arresto completo del disco da taglio. Non tentare mai di rimuovere il disco dal taglio mentre il disco da taglio è in movimento, altrimenti potrebbe verificarsi un contraccolpo.** Indagare e adottare misure correttive per eliminare la causa per la quale il disco da taglio si è bloccato.

h) **Mai rimettere l'elettroutensile in funzione fintanto che esso si trovi ancora nel pezzo in lavorazione. Prima di continuare ad eseguire il taglio procedendo con la dovuta attenzione, attendere che il disco abrasivo da taglio diritto abbia raggiunto la massima velocità.** In caso contrario è possibile che il disco resti agganciato, sbalzi dal pezzo in lavorazione oppure provochi un contraccolpo.

i) **Dotare di un supporto adatto pannelli oppure pezzi in lavorazione di dimensioni maggiori in modo da ridurre il rischio di un contraccolpo dovuto ad un disco abrasivo da taglio diritto che rimane bloccato.** Pezzi in lavorazione di dimensioni maggiori possono piegarsi sotto l'effetto del proprio peso. Provvedere a munire il pezzo in lavorazione di supporti adatti al caso specifico sia nelle vicinanze del taglio di troncatura che in quelle del bordo.

j) **Operare con particolare cautela in presenza di tagli ciechi in pareti esistenti o altre zone non ispezionabili.** Il disco abrasivo da taglio diritto che inizia il taglio sul materiale può provocare un contraccolpo se dovesse arrivare a troncare condutture del gas o dell'acqua, linee elettriche oppure oggetti di altro tipo.

ULTERIORI AVVISI DI SICUREZZA E DI LAVORO

Inserire sempre lentamente il disco da taglio nel pezzo all'inizio della lavorazione. Posizionare delicatamente il disco da taglio e non muoverlo a scatti durante il taglio. Spingere sempre il dispositivo lontano da voi.

Tenere sempre saldamente il dispositivo durante il taglio. Non forzare la troncatrice attraverso il pezzo in lavorazione. Se viene applicata troppa forza, può verificarsi un contraccolpo. Rimuovere regolarmente la polvere di taglio dalle aperture di ventilazione e dalle coperture.

Alla fine del processo di taglio, attendere sempre che il disco di taglio si sia completamente arrestato. Non estrarre mai la troncatrice da un taglio mentre il disco è ancora in rotazione.

Dopo un'interruzione o prima di avviare il nuovo processo di taglio o di cambiare la direzione di taglio, attendere sempre che il disco da taglio si sia completamente arrestato. Quando si fa ripartire la troncatrice, centrare il disco da taglio nel taglio stesso e tirarlo a pochi centimetri di distanza dal bordo del taglio. Quindi azionare l'interruttore e fare avanzare lentamente il disco nel taglio.

Se la troncatrice si blocca, rilasciare immediatamente l'interruttore e tenere fermo il dispositivo. Prima di riavviare il dispositivo, rimuovere la causa del blocco.

Se il disco da taglio si blocca, spegnere immediatamente il dispositivo! Non riaccendere il dispositivo mentre il disco da taglio è ancora bloccato. In caso contrario ne può derivare un forte contraccolpo. Eliminare la causa del blocco seguendo le istruzioni di sicurezza.

Le possibili cause sono:

- Incastro nel pezzo in lavorazione
- Il dispositivo ha attraversato il materiale da lavorare rompendolo
- Il dispositivo elettrico è stato sovraccaricato

Non avvicinare le mani alla parte della macchina in movimento.

Nella separazione di metalli si producono scintille. Fare attenzione a non esporre a pericolo le persone. Dato il pericolo di incendio, nelle vicinanze (area di caduta delle scintille) non vi devono essere materiali infiammabili. Non utilizzare aspirazione della polvere.

Evitare che le scintille o la polvere prodotta durante la smerigliatura entrino in contatto con il corpo.

Non entrare nel raggio d'azione dell'utensile mentre è in funzione.

Non rimuovere trucioli o schegge mentre l'utensile è in funzione.

Disinserire immediatamente la macchina in caso che si verificano delle forti oscillazioni oppure se si riscontrano altri difetti. Controllare la macchina per cercare di identificarne le cause.

Non lasciare che nessuna parte metallica venga a contatto con l'apertura dell'areazione - pericolo di corto circuito

AVVERTENZA! Pericolo di ustioni! Il disco e il pezzo in lavorazione diventano roventi durante l'uso. Indossare guanti durante la sostituzione dei dischi o quando si toccano i pezzi da lavorare. Tenere sempre le mani lontano dall'area di rettifica.

Non gettare le batterie esaurite sul fuoco o nella spazzatura di casa. La Milwaukee offre infatti un servizio di recupero batterie usate.

Nel vano d'innesto per la batteria del caricatore non devono entrare parti metalliche.(pericolo di cortocircuito).

Le batterie del System MXF sono ricaricabili esclusivamente con i caricatori del System MXF. Le batterie di altri sistemi non possono essere ricaricate.

Non aprire nè la batteria nè il caricatore e conservarli solo in luogo asciutto. Proteggerli dalla umidità.

Nel caso di batterie danneggiate da un carico eccessivo o da temperature alte, l'acido di queste potrebbe fuoriuscire. In caso di contatto con l'acido delle batterie lavarsi immediatamente con acqua e sapone. In caso di contatto con gli occhi risciacquare immediatamente con acqua per almeno 10 minuti e contattare subito un medico.

Attenzione! Per ridurre il rischio d'incendio, di lesioni o di danni al prodotto causati da corto circuito, non immergere mai l'utensile, la batteria ricaricabile o il carica batterie in un liquido e non lasciare mai penetrare alcun liquido all'interno dei dispositivi e delle batterie. I fluidi corrosivi o conduttori come acqua salata, alcuni agenti chimici, agenti candeggianti o prodotti contenenti agenti candeggianti potrebbero provocare un corto circuito.

AVVERTENZA! Questo dispositivo contiene una batteria a bottone al litio.
Una batteria nuova o usata può causare gravi ustioni interne e indurre la morte in meno di 2 ore se viene ingerita o se entra all'interno del corpo. Chiudere sempre in sicurezza il coperchio del vano batteria.
Se non chiude in sicurezza, spegnere il dispositivo, rimuovere la batteria e conservarla fuori dalla portata dei bambini.
Se si ha il sospetto che possano essere state ingoiate delle batterie o che queste possano essere entrate nel corpo, consultare immediatamente un medico.

DESTINAZIONE D'USO

La troncatrice può essere utilizzata per la lavorazione di metalli, pietre e materiali ceramici.

In caso di dubbi vanno rispettatele indicazioni dei produttori degli accessori.

Utilizzare il prodotto solo per l'uso per cui è previsto.

SELEZIONE DEL DISCO DA TAGLIO

Superficie	Tipo di disco da taglio
Materiali non metallici	Disco da taglio in carburo di silicio
Materiali metallici	Disco da taglio in allumina
Muratura	Disco diamantato con raffreddamento ad acqua o disco da taglio in carburo di silicio

ATTACCO PER L'ACQUA

L'utensile dispone di un attacco per l'acqua per raffreddare il disco da taglio e ridurre la formazione di polvere. Il raffreddamento ad acqua è consigliabile per tutti i lavori su calcestruzzo.

Attendere che l'intero disco da taglio sia completamente inumidito d'acqua prima di iniziare la lavorazione.

ONE-KEY™

Per sapere di più sulla funzione ONE-KEY di questo apparecchio, leggere le istruzioni rapide allegate o consultare la nostra pagina internet www.milwaukeetool.com/one-key. La ONE-KEY App può essere scaricata dall'App Store o da Google Play sul vostro smartphone.

Se si verificano scariche elettrostatiche, è possibile che la macchina si spenga. In questo caso, ristabilire manualmente la connessione.

Il dispositivo soddisfa i requisiti minimi secondo EN 55014-2 / EN 301489-1 / EN 301489-17.

Indicatore ONE-KEY™

Luce fissa blu	E' attiva la modalità wireless e può essere configurata tramite l'app ONE-KEY™.
Luce lampeggiante blu	L'utensile comunica con l'app ONE-KEY™.
Luce lampeggiante rossa	L'utensile è stato bloccato per motivi di sicurezza e può essere sbloccato dall'operatore tramite l'app ONE-KEY™.

BATTERIE

Batterie non utilizzate per molto tempo devone essere ricaricate prima dell'uso.

A temperature superiori ai 50°C , la potenza della batteria si riduce.

Evitare di esporre l'accumulatore a surriscaldamento prolungato, dovuto ad esempio ai raggi del sole o ad un impianto di riscaldamento.

Per una ottimale vita utile è necessario ricaricare completamente le batterie dopo l'uso.

Per una più lunga durata, rimuovere le batterie dal caricabatterie quando saranno cariche.

In caso di immagazzinaggio della batteria per più di 30 giorni:
Immagazzinare la batteria a circa 27°C in ambiente asciutto.
Immagazzinare la batteria con carica di circa il 30% - 50%.
Ricaricare la batteria ogni 6 mesi.

DISPOSITIVO ANTISOVRACCARICO ACCUMULATORE BATTERIA AGLI IONI DI LITIO

Il gruppo accumulatore è equipaggiato con un dispositivo antisovraccarico, che protegge l'accumulatore da qualsiasi sovraccarico e assicura un'elevata durata di vita.
In caso di sollecitazione estremamente elevata, l'elettronica dell'accumulatore spegne la macchina automaticamente. Per poter continuare a lavorare bisogna spegnere e riaccendere la macchina. Se la macchina non dovesse riavviarsi, il gruppo accumulatore potrebbe essere scarico e va ricaricato nel carica-batteria.

TRASPORTO DI BATTERIE AGLI IONI DI LITIO

Le batterie agli ioni di litio sono soggette alle disposizioni di legge sul trasporto di merce pericolosa.

Il trasporto di queste batterie deve avvenire rispettando le disposizioni e norme locali, nazionali ed internazionali.

- Gli utilizzatori possono trasportare queste batterie su strada senza alcuna restrizione.
- Il trasporto commerciale di batterie agli ioni di litio è regolato dalle disposizioni sul trasporto di merce pericolosa. Le preparazioni al trasporto ed il trasporto stesso devono essere svolti esclusivamente da persone idoneamente istruite. Tutto il processo deve essere gestito in maniera professionale.

Durante il trasporto di batterie occorre tenere conto di quanto segue:

- Assicurarsi che i contatti siano protetti ed isolati per evitare corto circuiti.
- Accertarsi che il gruppo di batterie non possa spostarsi all´interno dell'imballaggio.
- Batterie danneggiate o batterie che perdono liquido non devono essere trasportate.

Per ulteriori informazioni si prega di contattare il proprio trasportatore.

MANUTENZIONE

Tener sempre ben pulite le fessure di ventilazione dell'apparecchio.

Usare solo accessori Milwaukee e pezzi di ricambio Milwaukee. Gruppi costruttivi la cui sostituzione non è stata descritta, devono essere fatti cambiare da un punto di servizio di assistenza tecnica al cliente Milwaukee (vedi depliant garanzia/ indirizzi assistenza tecnica ai clienti).

In caso di necessità è possibile richiedere un disegno esploso del dispositivo indicando il modello della macchina ed il numero a sei cifre sulla targa di potenza rivolgendosi al centro di assistenza tecnica o direttamente a Techtronic Industries GmbH, Max-Eyth-Straße 10, 71364 Winnenden, Germany.

DICHIARAZIONE CE DI CONFORMITÀ

In qualità di produttore dichiariamo sotto la nostra esclusiva responsabilità che il prodotto descritto nei "Dati tecnici" è conforme a tutte le disposizioni pertinenti delle direttive 2011/65/UE (RoHS), 2014/53/UE, 2006/42/CE, 2000/14/EC e dei seguenti documenti normativi armonizzati:

EN 60745-1:2009+A11:2010
EN 60745-2-22:2011+A11:2013
EN 55014-1:2017+A11:2020
EN 55014-2:2015
EN 62479:2010
EN 301 489-1 V2.2.3
EN 301 489-17 V3.1.1
EN 300 328V2.2.2
EN IEC 63000:2018

Livello di potenza sonora misurato: 109 dB(A)
Livello di potenza sonora garantito: 111 dB(A)
Incertezza della misura K=: 1,5 dB(A)

Valutazione della conformità secondo la direttiva 2000/14/CE, allegato V.

Winnenden, 2021-04-26

Alexander Krug
Managing Director

Autorizzato alla preparazione della documentazione tecnica

Techtronic Industries GmbH
Max-Eyth-Straße 10
71364 Winnenden
Germany

SIMBOLI

	ATTENZIONE! AVVERTENZA! PERICOLO!
	Prima di iniziare togliere la batteria dalla macchina.
	Leggere attentamente le istruzioni per l'uso prima di mettere in funzione l'elettroutensile.
	Durante l'uso dell'apparecchio utilizzare sempre gli occhiali di protezione.
	Utilizzare le protezioni per l'udito!
	Portare un´adeguata mascherina protettiva.
	Indossare guanti protettivi!
	Non applicare forza.
	Solo per lavori di taglio.
LWA 111 dB	Il livello di potenza sonora garantita come da targhetta di fabbrica è di 111 dB(A)
	Non ingerire batterie a bottone!
	Non lavorare posizionandosi su una scala! Accertarsi di un posizionamento stabile.
	Accessorio - Non incluso nella dotazione standard, disponibile a parte come accessorio.
	I rifiuti di pile e i rifiuti di apparecchiature elettriche ed elettroniche non devono essere smaltiti insieme ai rifiuti domestici. I rifiuti di pile e di apparecchiature elettriche ed elettroniche devono essere raccolti e smaltiti separatamente. Rimuovere i rifiuti di pile e di accumulatori nonché le sorgenti luminose dalle apparecchiature prima di smaltirle. Chiedere alle autorità locali o al rivenditore specializzato dove si trovano i centri di riciclaggio e i punti di raccolta. A seconda dei regolamenti locali, i rivenditori al dettaglio possono essere obbligati a ritirare gratuitamente i rifiuti di pile e i rifiuti di apparecchiature elettriche ed elettroniche. Aiutate a ridurre il fabbisogno di materie prime riutilizzando e riciclando i propri rifiuti di pile e di apparecchiature elettriche ed elettroniche. I rifiuti di pile (specialmente di pile agli ioni di litio) e i rifiuti di apparecchiature elettriche ed elettroniche contengono materiali preziosi e riciclabili che possono avere un impatto negativo sull'ambiente e sulla vostra salute se non vengono smaltiti in modo ecologico. Cancellare tutti i dati personali che potrebbero essere presenti sul vostro rifiuto di apparecchiatura prima di procedere allo smaltimento.
	Direzione di rotazione
n	Numero giri nominale
V	Voltaggio
	Corrente continua
CE	Marchio di conformità europeo
UK CA	Marchio di conformità britannico
001	Marchio di conformità ucraino
EAC	Marchio di conformità euroasiatico

DATOS TÉCNICOS MÁQUINA RECTIFICADORA DE CORTE	MXF COS350
Número de producción	4747 00 02... ...000001-999999
Revoluciones nominales	5370 min^{-1}
D = ø máx. de disco de corte d = ø de perforación de disco de corte b=Espesor de la muela de tronzar mín. / máx.	350 mm 20 mm / 1" 1 mm / 5 mm
Tipo de disco: Discos de corte reforzados o diamantados	
Profundidad de corte máx.	125 mm
Presión máx. de suministro de agua	6 bar / 90 psi
Peso de acuerdo con el procedimiento EPTA 01/2014 (MXFXC406)	16,7 kg
Banda(s) de frecuencia Bluetooth	2402-2480 MHz
Potencia de alta frecuencia	1,8 dBm
Versión Bluetooth	4.0 BT signal mode
Temperatura ambiente recomendada durante el trabajo	-18°C ... +50 °C
Tipos de acumulador recomendados	MXFXC406
Cargadores recomendados	MXFC
Información sobre ruidos / vibraciones Determinación de los valores de medición según norma EN 60745, EN 61029, 2000/14/EC. El nivel de ruido típico del aparato determinado con un filtro A corresponde a: Presión acústica (Tolerancia K=3dB(A)) Resonancia acústica (Tolerancia K=3dB(A)) **Usar protectores auditivos!** Nivel total de vibraciones (suma vectorial de tres direcciones) determinado según EN 60745, EN 61029, 2000/14/EC. Valor de vibraciones generadas $a_{h,SG}$ Tolerancia K=	 105,5 dB(A) 116,5 dB(A) 3,43 m/s^2 1,5 m/s^2

ADVERTENCIA!

El nivel de emisión de ruido y vibración indicado en esta hoja informativa se ha medido de acuerdo con una prueba estandarizada que figura en EN 60745, EN 61029, 2000/14/EC y se puede usar para comparar una herramienta con otra. Puede ser empleado para una evaluación preliminar de la exposición.

El nivel declarado emisión de vibración y ruido representa las principales aplicaciones de la herramienta. Sin embargo, si la herramienta se utiliza para diferentes aplicaciones, con diferentes accesorios o con un mantenimiento deficiente, la emisión de ruido y vibración puede diferir. Esto puede aumentar significativamente el nivel de exposición durante el periodo total de trabajo.

También se debe tener en cuenta una estimación del nivel de exposición a la vibración y el ruido cuando la herramienta está apagada o cuando está funcionando, pero no está haciendo su trabajo. Esto puede reducir significativamente el nivel de exposición durante el periodo total de trabajo.

Identifique medidas de seguridad adicionales para proteger al operador de los efectos de la vibración o el ruido, como realizar mantenimiento de la herramienta y los accesorios, mantener las manos calientes y organizar las pautas de trabajo.

ADVERTENCIA: Lea todas las advertencias de peligro, instrucciones, ilustraciones y especificaciones suministradas con esta herramienta eléctrica. En caso de no atenerse a las instrucciones siguientes, ello puede ocasionar una descarga eléctrica, un incendio y/o lesión grave.
Guardar todas las advertencias de peligro e instrucciones para futuras consultas.

INSTRUCCIONES DE SEGURIDAD PARA TRONZADORAS A MUELA

a) **Use la herramienta eléctrica sólo con la cubierta de protección suministrada. La cubierta de protección tiene que estar incorporada a la herramienta eléctrica de tal forma que se alcance un máximo de seguridad, es decir, el disco de tronzado debe estar abierta hacia el operario mostrando la menor parte posible de él.** La cubierta de protección debe proteger al operario contra fragmentos y el contacto casual con el disco de tronzado.

b) **Utilice solo discos de corte pegados y reforzados o discos de corte diamantados para su herramienta eléctrica.** Solamente por el hecho de que se pueda montar el accesorio en su herramienta eléctrica, no se garantiza ningún uso seguro.

c) **Las revoluciones admisibles del útil deberán ser como mínimo iguales a las revoluciones máximas indicadas** en la herramienta eléctrica.
Aquellos accesorios que giren a unas revoluciones mayores a las admisibles pueden llegar a romperse y salir despedidos.

d) **Solamente emplee el útil para aquellos trabajos para los que fue concebido. Por ejemplo, no emplee las caras de los discos tronzadores para amolar.** En los útiles de tronzar, el arranque de material se lleva a cabo con los bordes del disco. Si estos útiles son sometidos a un esfuerzo lateral, ello puede provocar su rotura.

e) **Siempre use para el disco de corte seleccionado una brida de sujeción de la forma y tamaño correctos.** Las **bridas** adecuadas soportan convenientemente el disco de corte reduciendo así el peligro de rotura del mismo.

f) **No intente aprovechar los discos amoladores de otras herramientas eléctricas más grandes, aunque su diámetro exterior se haya reducido suficientemente por el desgaste.** Los discos amoladores destinados para herramientas eléctricas grandes no son aptos para soportar las velocidades periféricas más altas a las que trabajan las herramientas eléctricas más pequeñas, y pueden llegar a romperse.

g) **El diámetro exterior y el grosor del útil deberán corresponder con las medidas indicadas para su herramienta eléctrica.**
Los útiles de dimensiones incorrectas no pueden protegerse ni controlarse con suficiente seguridad.

h) **Los discos y las bridas de corte deben ajustarse exactamente al husillo portamuela de su herramienta eléctrica.** Las herramientas de inserción que no se ajustan exactamente al husillo portamuela de la herramienta eléctrica giran de forma irregular, vibran muy fuertemente y pueden provocar la pérdida de control de la misma.

i) **No utilice discos de corte dañados. Antes de cada uso, controle si los discos de corte presentan astilladuras o fisuras. Si se cae la herramienta eléctrica o el disco de corte, compruebe si ha sufrido daños o utilice un disco de corte que no esté dañado. Una vez que ha controlado e insertado el disco de corte, manténgase usted, así como las personas cercanas, fuera del nivel del disco de corte giratorio y haga que el aparato funcione durante un minuto a la máxima velocidad.** En la mayoría de los casos, los discos de corte dañados se rompen durante este tiempo de prueba.

j) **Utilice un equipo de protección personal. Dependiendo de la aplicación, utilice una protección facial completa, una protección ocular o gafas protectoras. Si procede, utilice una máscara contra el polvo, una protección auditiva, guantes protectores o un delantal especial que mantenga alejadas de usted las pequeñas partículas abrasivas o de material.**
La función de la protección ocular es proteger contra los objetos extraños proyectados que se producen en varias aplicaciones. La máscara contra el polvo o de protección respiratoria debe filtrar el polvo producido en la aplicación en cuestión. Si está expuesto durante mucho tiempo a fuertes ruidos, puede sufrir una pérdida de audición.

k) **Mantenga las personas próximas a una distancia segura de la zona de trabajo. Las personas que se encuentren en la zona de trabajo deben llevar puesto un equipo de protección individual.** Los fragmentos de piezas de trabajo o los trozos de discos de corte rotos pueden ser proyectados fuera de la zona de trabajo inmediata y provocar lesiones.

l) **Coger la herramienta eléctrica por las superficies aisladas de la empuñadura siempre que se realicen trabajos en los que el accesorio de corte pueda entrar en contacto con cables ocultos conductores de corriente.** Si se produce un contacto con un cable conductor de corriente es posible que las partes de metal de la herramienta eléctrica también pasen a conducir corriente y provoquen una descarga eléctrica en el operador.

m) **No deposite jamás la herramienta eléctrica antes de que la herramienta intercambiable haya dejado de girar por completo.** La herramienta intercambiable que aún está girando puede entrar en contacto con la superficie de deposición, con lo que usted puede perder el control sobre la herramienta eléctrica.

n) **No deje funcionar la herramienta eléctrica mientras la transporta.** El útil en funcionamiento podría lesionarle al engancharse accidentalmente con su vestimenta.

o) **Limpie periódicamente las rejillas de refrigeración de su herramienta eléctrica.**
El ventilador del motor aspira polvo hacia el interior de la carcasa, por lo que, en caso de una acumulación fuerte de polvo metálico, ello puede provocarle una descarga eléctrica.

p) **No utilice la herramienta eléctrica cerca de materiales combustibles.**
Las chispas producidas al trabajar pueden llegar a incendiar estos materiales.

Causas del rechazo y advertencias al respecto

El rechazo es un reacción brusca que se produce al atascarse o engancharse el útil, como un disco de amolar, plato lijador, cepillo, etc. Al atascarse o engancharse el útil en funcionamiento, éste es frenado bruscamente. Ello puede hacerle perder el control sobre la herramienta eléctrica y hacer que ésta salga impulsada en dirección opuesta al sentido de giro que tenía el útil.

En el caso, p. ej., de que un disco amolador se atasque o bloquee en la pieza de trabajo, puede suceder que el canto del útil que penetra en el material se enganche, provocando la rotura del útil o el rechazo del aparato. Según el sentido de giro y la posición del útil en el momento de bloquearse puede que éste resulte despedido hacia, o en sentido opuesto al usuario. En estos casos puede suceder que el útil incluso llegue a romperse.

El rechazo es ocasionado por la aplicación o manejo incorrecto de la herramienta eléctrica. Es posible evitarlo ateniéndose a las medidas preventivas que a continuación se detallan.

a) **Sujete con firmeza la herramienta eléctrica y mantenga su cuerpo y brazos en una posición propicia para resistir las fuerzas de reacción. Si forma parte del aparato, utilice siempre la empuñadura adicional para poder soportar mejor las fuerzas del rechazo, además de los pares de reacción que se presentan en la puesta en marcha.**
El usuario puede controlar las fuerzas del rechazo y de reacción si toma unas medidas preventivas oportunas.

b) **Jamás aproxime su mano al útil en funcionamiento.**
En caso de un rechazo, el útil podría lesionarle la mano.

c) **No se sitúe dentro del área hacia el que se movería la herramienta eléctrica al ser rechazada.**
Al resultar rechazada, la herramienta eléctrica saldrá despedida desde el punto de bloqueo en dirección opuesta al sentido de giro del útil.

d) **Tenga especial precaución al trabajar esquinas, cantos afilados, etc. Evite que el útil de amolar rebote contra la pieza de trabajo o que se atasque.** En las esquinas, cantos afilados, o al rebotar, el útil en funcionamiento tiende a atascarse. Ello puede hacerle perder el control o causar un rechazo del útil.

e) **No utilice ninguna hoja de sierra de cadena, de tallado de madera o dentada, así como ningún disco de diamante segmentado con pasos de anchura superior a los 10 mm.** Tales herramientas eléctricas producen frecuentemente un retroceso o la pérdida del control de la herramienta eléctrica.

f) **Evite que se bloquee el disco de corte o que se produzca una excesiva presión de apriete. No realice cortes excesivamente profundos.** Una sobrecarga del disco de corte produce un mayor uso excesivo siendo entonces propenso a inclinarse o bloquearse por lo que aumenta la posibilidad de un retroceso o de una rotura de la muela abrasiva.

g) **Cuando el disco de corte quede atascado o cuando usted deje de trabajar, desconecte el aparato y mantenga quieta la unidad de disco de corte hasta que el disco se pare por completo. No intente nunca sacar el disco de corte de la muesca estando todavía en funcionamiento, de lo contrario, se puede producir un retroceso.** Busque y solucione la causa por la que se ha quedado atascado.

h) **No intente proseguir el corte, estando insertado el disco tronzador en la ranura de corte. Una vez fuera de la ranura de corte, espere a que el disco tronzador haya alcanzado las revoluciones máximas, y prosiga entonces el corte con cautela.** En caso contrario el disco tronzador podría bloquearse, salirse de la ranura de corte, o resultar rechazado.

i) **Soporte las planchas u otras piezas de trabajo grandes para reducir el riesgo de bloqueo o rechazo del disco tronzador.** Las piezas de trabajo grandes tienden a curvarse por su propio peso. La pieza de trabajo deberá apoyarse desde abajo a ambos lados tanto cerca de la línea de corte como en los bordes.

j) **Proceda con especial cautela al realizar recortes por inmersión en paredes existentes o en zonas de reducida visibilidad.** El disco tronzador puede ser rechazado al tocar tuberías de gas o agua, conductores eléctricos, u otros objetos.

INSTRUCCIONES ADICIONALES DE SEGURIDAD Y LABORALES

Al comenzar con el mecanizado, introducir siempre el disco de corte lentamente en la pieza de trabajo. Aplicar el disco de corte suavemente y no moverlo bruscamente durante el corte. Ejercer presión sobre la máquina siempre en el sentido opuesto a usted.

Durante el corte, sujetar siempre bien la máquina. No dirija la rectificadora de corte de forma con fuerza excesiva a través de la pieza de trabajo. Si se emplea demasiada fuerza se puede producir un retroceso. Quite periódicamente el polvo restante de perforaciones de los orificios de ventilación y de las cubiertas.

Al final del proceso de corte, esperar siempre a que el disco de corte se pare completamente. No sacar la rectificadora de corte de ningún corte mientras el disco siga moviéndose.

Después de una interrupción, antes de comenzar con un nuevo proceso de corte o antes de cambiar el sentido de corte, esperar primero siempre hasta que el disco de corte se haya parado por completo. Al aplicar de nuevo la rectificadora de corte, centrar el disco de corte en el corte y apartarlo algunos centímetros del borde de corte. A continuación, accionar el interruptor e introducir lentamente el disco de corte en el corte.

Si la rectificadora de corte se bloquea, soltar inmediatamente el interruptor y sujetar bien la máquina. Antes de volver a encender la máquina, subsanar la causa del bloqueo.

¡Si el disco de corte se bloquea, apagar la máquina inmediatamente! No volver a encender la máquina mientras el disco de corte permanezca bloqueado. De lo contrario se puede producir un retroceso fuerte. Subsane la causa del bloqueo y tenga en cuenta para ello las indicaciones de seguridad.

Causas posibles para ello pueden ser:

- Atascamiento o bloqueo en la pieza de trabajo
- Rotura del material con el que está trabajando
- Sobrecarga de la herramienta eléctrica

No introduzca las manos en la máquina mientras ésta se encuentra en funcionamiento.

Al cortar metales se proyectan chispas. Prestar atención a que no peligre ninguna persona. Debido al peligro de incendio, no debe hallarse ningún material inflamable en su proximidad (zona de proyección de chispas). No utilizar ninguna aspiración de polvo.

Evite que chispas y polvo de pulido puedan alcanzar el cuerpo.

No manipular en el rodillo ni en las cuchillas con la máquina conectada.

Nunca se debe intentar limpiar el polvo o viruta procedente del taladrado con la máquina en funcionamiento.

Desconectar inmediatamente el aparato al presentarse vibraciones fuertes u otras anomalías. Examine la máquina para determinar las posibles causas.

Evite que cualquier pieza metálica alcance las ranuras de ventilación - ¡peligro de cortocircuito!

ADVERTENCIA! Peligro de quemaduras! El disco y la pieza de trabajo se calentarán durante el uso. Use guantes cuando cambie discos o toque la pieza de trabajo. Mantenga las manos alejadas del área de desbaste en todo momento.

No tire las baterías usadas a la basura ni al fuego. Los Distribuidores Milwaukee ofrecen un servicio de recogida de baterías antiguas para proteger el medio ambiente.

No almacene la batería con objetos metálicos (riesgo de cortocircuito).

Recargar solamente los acumuladores del Sistema MXF en cargadores MXF. No intentar recargar acumuladores de otros sistemas.

No abra nunca las baterías ni los cargadores y guárdelos sólo en lugares secos. Protéjalos de la humedad en todo momento.

En caso de sobrecarga o alta temperatura, pueden llegar a producirse escapes de ácido provenientes de la batería. En caso de contacto con éste, límpie inmediatamente la zona con agua y jabón. Si el contacto es en los ojos, límpiese concienzudamente con agua durante 10 minutos y acuda inmediatamente a un médico

Advertencia! Para reducir el riesgo de incendio, lesion personales y daños al producto debido a un cortocircuito, no sumerja nunca la herramienta, el pa-quete de baterías o el cargador en líquido ni permita que fluya un fluido dentro de ellos. Los fluidos corrosivos o conductivos, como el agua de mar, ciertos productos químí-cos industriales y blanqueadores o lejías que contienen, etc., Pueden causar un cortocircuito.

¡ADVERTENCIA! Este aparato contiene una pila de botón de litio. Una pila nueva o usada puede causar graves quemaduras internas y provocar la muerte en menos de 2 horas en caso de ingestión o penetración en el organismo. Asegure en todo momento la tapa de las baterías.
Si la tapa no cierra de forma segura, desconecte el aparato, retire la batería y manténgala alejada del alcanze de niños.
Si usted piensa que una batería fue ingerida o penetró en el organismo, deberá acudir inmediatamente a un médico.

USO PREVISTO

Se puede utilizar la máquina rectificadora de corte para el mecanizado de materiales de metal, piedra y cerámica.

En caso de dudas,observar las indicaciones de los fabricantes de los accesorios.

No utilice este producto para ninguna otra aplicación que no sea su uso normal.

ELECCIÓN DEL DISCO DE CORTE

Superficie	Tipo de disco de corte
Materiales no metálicos	Disco de corte de carburo de silicio
Materiales metálicos	Disco de corte de óxido de aluminio
Mampostería	Disco de diamante con refrigeración de agua o disco de corte de carburo de silicio

CONEXIÓN DE AGUA

La herramienta cuenta con una conexión de agua para refrigerar el disco de corte y para evitar la formación de polvo. Es conveniente servirse de la refrigeración con agua en todos los trabajos de hormigón.

Antes del mecanizado, espere a que todo el disco de corte se haya humedecido por completo por efecto del agua.

ONE-KEY™

Para obtener más información sobre el funcionamiento de esta herramienta, sírvase leer la guía de inicio rápido del anexo o visite nuestra página web en internet www.milwaukeetool.com/one-key. Puede descargar la app ONE-KEY de la App Store o de Google Play en su teléfono inteligente.

Si se producen descargas electrostáticas es posible que se apague la máquina. En este caso se habrá de restablecer la conexión de forma manual.

El aparato cumple con los requisitos mínimos de conformidad con EN 55014-2 / EN 301489-1 / EN 301489-17.

Indicador ONE-KEY™

Iluminación en azul	La conexión por radio está activa y se puede ajustar mediante la app ONE-KEY™.
Parpadeo en azul	La herramienta está comunicando con la app ONE-KEY™.
Parpadeo en rojo	Se ha bloqueado la herramienta por razones de seguridad y puede ser desbloqueada por el operador mediante la app ONE-KEY™.

BATERIA

Las baterías no utilizadas durante cierto tiempo deben ser recargadas antes de usar.

Las temperaturas superiores a 50°C reducen el rendimiento de la batería. Evite una exposición excesiva a fuentes de calor o al sol (riesgo de sobrecalentamiento).

Los puntos de contacto de los cargadores y las baterías se deben mantener limpios.

Para un tiempo óptimo de vida, deberán cargarse las baterías completamente después de su uso.

Para garantizar la máxima capacidad y vida útil, las baterías recargables se deberían retirar del cargador una vez finalizada la carga.

En caso de almacenar la batería recargable más de 30 días:
Almacenar la batería recargable en un lugar seco a una temperatura de aproximadamente 27°C.
Almacenar la batería recargable con un estado de carga del 30% y 50% aproximadamente.
Recargar la batería cada 6 meses.

PROTECCIÓN CONTRA SOBRECARGA DE LA BATERÍA BATERÍA DE IONES DE LITIO

El paquete del acumulador está dotado de un dispositivo de protección contra la sobrecarga que asegura una prolongada vida útil.
En caso de esfuerzo extremadamente intenso, la electrónica del acumulador desconecta automáticamente la máquina. Para continuar trabajando, desconectar y conectar de nuevo la máquina. Si la máquina no se pone nuevamente en marcha, es posible que se haya descargado el acumulador por lo que deberá recargarse en el cargador.

TRANSPORTE DE BATERÍAS DE IONES DE LITIO

Las baterías de iones de litio caen bajo las disposiciones legales relativas al transporte de mercancías peligrosas.

El transporte de estas baterías recargables debe llevarse a cabo, observando las normas y disposiciones locales, nacionales e internacionales.

- Los consumidores pueden transportar estas baterías recargables sin el menor reparo en la calle.
- El transporte comercial de baterías recargables de iones de litio por empresas de transportes está sometido a las disposiciones del transporte de mercancías peligrosas. Las preparaciones para el envío y el transporte deben ser llevados a cabo exclusivamente por personas instruidas adecuadamente. El proceso completo debe ser supervisado por personal competente.

Los siguientes puntos se deben observar para el transporte de las baterías recargables:

- Se debe asegurar que los contactos estén protegidos y aislados para evitar que se produzcan cortocircuitos.
- Preste atención a que el conjunto de baterías recargables no se pueda desplazar dentro del envase.
- Las baterías recargables deterioradas o derramadas no se deben transportar.

Rogamos que para cualquier información adicional se dirija a su empresa de transportes.

MANTENIMIENTO

Las ranuras de ventilación de la máquina deben estar despejadas en todo momento.

Utilice solamente accesorios y repuestos Milwaukee. En caso de necesitar reemplazar componentes no descritos, contacte con cualquiera de nuestras estaciones de servicio Milwaukee (consultar lista de servicio técnicos)

Puede solicitar, en caso necesario, una vista despiezada del aparato bajo indicación del tipo de máquina y el número de seis dígitos en la placa indicadora de potencia en su Servicio de Postventa o directamente en Techtronic Industries GmbH, Max-Eyth-Straße 10, 71364 Winnenden, Germany.

DECLARACIÓN CE DE CONFORMIDAD

Declaramos como fabricante y bajo nuestra responsabilidad que el producto descrito bajo “Datos técnicos” está en conformidad con todas las normas relevantes de las directivas 2011/65/UE (RoHS), 2014/53/UE, 2006/42/CE, 2000/14/EC y con las siguientes normas o documentos normalizados:

EN 60745-1:2009+A11:2010
EN 60745-2-22:2011+A11:2013
EN 55014-1:2017+A11:2020
EN 55014-2:2015
EN 62479:2010
EN 301 489-1 V2.2.3
EN 301 489-17 V3.1.1
EN 300 328V2.2.2
EN IEC 63000:2018

Nivel de potencia sonora medido: 109 dB(A)

Nivel de potencia acústica garantizado: 111 dB(A)
Tolerancia K=: 1,5 dB(A)
Evaluación de la conformidad realizada de acuerdo con la directiva 2000/14/CE, Anexo V.

Winnenden, 2021-04-26

Alexander Krug
Managing Director

Autorizado para la redacción de los documentos técnicos.

Techtronic Industries GmbH
Max-Eyth-Straße 10
71364 Winnenden
Germany

SÍMBOLOS

	¡ATENCIÓN! ¡ADVERTENCIA! ¡PELIGRO!
	Retire la batería antes de comenzar cualquier trabajo en la máquina.
	Lea las instrucciones detenidamente antes de conectar la herramienta
	Para trabajar con la máquina, utilizar siempre gafas de protección.
	Usar protectores auditivos!
	Utilice por ello una máscara protectora contra polvo.
	Usar guantes protectores
	No aplique fuerza.
	Únicamente para trabajos de separación.
L_{WA} 111 dB	El nivel de potencia acústica garantizado según lo indicado en la placa de características es de 111 dB(A)
	¡No ingiera las pilas de botón!
	¡No trabajar subido a una escalera! Asegurarse de que la posición es segura.
	Accessorio - No incluido en el equipo estándar, disponible en la gama de accesorios.
	Los residuos de pilas y de aparatos eléctricos y electrónicos no se deben desechar junto con la basura doméstica. Los residuos de pilas y de aparatos eléctricos y electrónicos se deben recoger y desechar por separado. Retire los residuos de pilas y acumuladores, así como las fuentes de iluminación de los aparatos antes de desecharlos. Infórmese en las autoridades locales o en su distribuidor especializado sobre los centros de reciclaje y los puntos de recogida. Dependiendo de las disposiciones locales al respecto, los distribuidores minoristas pueden estar obligados a aceptar de forma gratuita la devolución de residuos de pilas, aparatos eléctricos y electrónicos. Contribuya mediante la reutilización y el reciclaje de sus residuos de pilas y de aparatos eléctricos y electrónicos a reducir la demanda de materias primas. Los residuos de pilas (sobre todo de pilas de iones de litio) y de aparatos eléctricos y electrónicos contienen valiosos materiales reutilizables que pueden tener efectos negativos para el medio ambiente y su salud si no son desechados de forma respetuosa con el medio ambiente. Antes de desecharlos, elimine los datos personales que podría haber en los residuos de sus aparatos.
	Sentido de giro
n	Revoluciones nominales
V	Tensión
	Corriente continua
	Marcado de conformidad europeo
UK CA	Marcado de conformidad británico
001	Marcado de conformidad ucraniano
EAC	Marcado de conformidad euroasiático

DADOS TÉCNICOS CORTADORA DE DISCO	MXF COS350
Número de produção	4747 00 02... ...000001-999999
Número de rotações nominal	5370 min^{-1}
D = ø máx. do disco de corte d = ø do furo do disco de corte	350 mm 20 mm / 1"
b=Espessura do rebolo separador mín. / máx.	1 mm / 5 mm
Tipo de disco: Discos abrasivos de corte reforçados ou discos de corte diamantados	
Profundidade de corte máx	125 mm
Pressão de alimentação de água máx.	6 bar / 90 psi
Peso nos termos do procedimento-EPTA 01/2014 (MXFXC406)	16,7 kg
Banda de frequência Bluetooth (bandas de frequência)	2402-2480 MHz
Potência de alta frequência	1,8 dBm
Versão Bluetooth	4.0 BT signal mode
Temperatura ambiente recomendada ao trabalhar	-18°C ... +50 °C
Tipos de baterias recomendadas	MXFXC406
Carregadores recomendados	MXFC
Informações sobre ruído/vibração Valores de medida de acordo com EN 60745, EN 61029, 2000/14/EC. O nível de ruído avaliado A do aparelho é tipicamente:	
Nível da pressão de ruído (Incertez K=3dB(A)) Nível da poténcia de ruído (Incertez K=3dB(A))	105,5 dB(A) 116,5 dB(A)
Use protectores auriculares!	
Valores totais de vibração (soma dos vectores das três direcções) determinadas conforme EN 60745, EN 61029, 2000/14/EC.	
Valor de emissão de vibração $a_{h,SG}$ Incerteza K=	3,43 m/s^2 1,5 m/s^2

ATENÇÃO!

O nível de emissão de ruído e vibração fornecido nesta ficha de informações foi medido de acordo com um teste padronizado que se encontra na norma EN 60745, EN 61029, 2000/14/EC, podendo ser utilizado para fazer comparações entre ferramentas. Pode ser utilizado para fazer uma avaliação preliminar da exposição.

O nível de emissão de ruído e vibração declarado representa as principais aplicações da ferramenta. No entanto, se a ferramenta for utilizada para aplicações diferentes ou com acessórios distintos, ou se a sua manutenção for deficiente, a emissão de ruídos e vibrações poderá diferir. Isso poderá aumentar significativamente o nível de exposição ao longo do período de trabalho total.

A estimativa do nível de exposição à vibração e ruído também deve ter em conta os tempos em que a ferramenta, quer desligada quer em funcionamento, não está realmente a trabalhar. Isso poderá reduzir significativamente o nível de exposição ao longo do período de trabalho total.

Identifique medidas de segurança adicionais para proteger o operador contra os efeitos da vibração e/ou ruído, tais como: fazer a manutenção da ferramenta e dos acessórios, manter as mãos quentes, organizar padrões de trabalho.

ADVERTÊNCIA Devem ser lidas todas as advertências de segurança, instruções, ilustrações e especificações fornecidas com esta ferramenta elétrica. O desrespeito das advertências e instruções apresentadas abaixo pode causar choque elétrico, incêndio e/ou graves lesões.
Guarde bem todas as advertências e instruções para futura referência.

INSTRUÇÕES DE SEGURANÇA PARA RECTIFICADORAS DE CORTE

a) **Utilize a ferramenta eléctrica apenas com a cobertura de protecção fornecida juntamente. A cobertura de protecção deve ser colocada de forma segura na ferramenta eléctrica e ajustada de modo a alcançar a máxima segurança, ou seja, a parte mais pequena possível do disco de corte mostra abertamente para o utilizador.** A cobertura de protecção deve proteger o utilizador contra fragmentos e o contacto ocasional com o disco de corte.

b) **Use somente discos de corte ligados e reforçados ou diamantados para a sua ferramenta elétrica.** O fato dum acessório poder ser fixado na ferrramenta elétrica, não assegura a sua operação segura.

c) **As rotações admissíveis da ferramenta de trabalho devem ser pelo menos tão elevadas como as rotações máximas indicadas na ferramenta eléctrica.**
Os acessórios que rodam mais rapidamente do que o permitido podem partir-se e ser projectados.

d) **Os corpos abrasivos só devem ser utilizados para as aplicações recomendadas. P. ex.: Jamais lixar com a superfície lateral de um disco de corte.** Disco de corte são destinados para o desbaste de material com o canto do disco. Uma força lateral sobre estes corpos abrasivos pode quebrá-los.

e) **Sempre utilizar flanges de aperto intactos de tamanho e forma correctos para o disco abrasivo seleccionado.** Flanges apropriados apoiam o disco abrasivo e reduzem assim o perigo de uma ruptura do disco abrasivo.

f) **Não utilizar discos abrasivos gastos de outras ferramentas eléctricas maiores.** Discos abrasivos para ferramentas eléctricas maiores não são apropriados para os números de rotação mais altos de ferramentas eléctricas menores e podem quebrar.

g) **O diâmetro exterior e a espessura da ferramenta de trabalho devem corresponder às indicações de medida da sua ferramenta eléctrica.** Ferramentas de trabalho incorrectamente medidas podem não ser suficientemente blindadas nem controladas.

h) **Os discos de corte e os flanges devem ajustar-se bem no fuso da ferramenta eléctrica.** Os discos de corte e os flanges que não se ajustem bem no fuso da ferramenta elétrica giram de modo irregular, vibram excessivamente e podem levar à perda do controlo.

i) **Não use discos de corte danificados. Antes de qualquer uso, inspecione se há lascamento e fissuras nos discos de corte. Se a ferramenta elétrica ou o disco de corte cair, inspecione se está danificado ou instale um disco de corte não danificado. Após a inspeção e a instalação do disco de corte, observe que você e outras pessoas se mantenham fora do plano do disco de corte e deixe a ferramenta elétrica operar com velocidade máxima sem carga por um minuto.** Geralmente, discos de corte danificados quebram durante este período de teste.

j) **Use o equipamento de proteção pessoal. Dependendo da aplicação, use uma proteção facial, luvas e óculos de segurança. Se for apropriado, use uma máscara de proteção contra poeira, luvas e um avental especial capaz de manter fora partículas abrasivas ou partículas do material.**
A proteção dos olhos deve proteger contra corpos estranhos projetados, resultantes de várias operações. A máscara de proteção contra poeira ou respiratória deve ser capaz de filtrar as partículas resultantes da sua operação. Uma exposição prolongada a níveis de ruído elevados pode levar a uma perda auditiva.

k) **Mantenha as pessoas na proximidade numa distância segura da área de trabalho. Pessoas que se encontram na área de trabalho devem usar um equipamento de proteção pessoal.** Fragmentos de peças ou de discos de corte podem ser projetados para além da área de trabalho direta e causar feridas.

l) **Durante trabalhos, nos quais o acessório de corte pode entrar em contato com linhas elétricas sob tensão ocultas, sempre segure a ferramenta elétrica nos punhos isolados.** Em caso de contato com cabos elétricos sob tensão, as peças metálicas da ferramenta elétrica também podem ficar sob tensão e provocar um choque elétrico do utilizador.

m) **Nunca pouse a ferramenta eléctrica antes de a ferramenta de trabalho parar completamente**. A ferramenta de trabalho rotativa pode entrar em contacto com a área de apoio, podendo perder o controlo sobre a ferramenta eléctrica.

n) **Não permitir que a ferramenta eléctrica funcione enquanto estiver a transportála.** A sua roupa pode ser agarrada devido a um contacto acidental com a ferramenta de trabalho em rotação, de modo que a ferramenta de trabalho possa ferir o seu corpo.

o) **Limpar regularmente as aberturas de ventilação da sua ferramenta eléctrica.**
A ventoinha do motor puxa pó para dentro da carcaça, e uma grande quantidade de pó de metal pode causar perigos eléctricos.

p) **Não utilizar a ferramenta eléctrica perto de materiais inflamáveis.** Faíscas podem incendiar estes materiais.

Contra-golpe e respectivas advertências

Contragolpe é uma repentina reacção devido a uma ferramenta de trabalho travada ou bloqueada, como por exemplo um disco abrasivo, um prato abrasivo, uma escova de arame etc. Um travamento ou um bloqueio levam a uma parada abrupta da ferramenta de trabalho em rotação. Desta maneira, uma ferramenta eléctrica descontrolada pode ser acelerada no local de bloqueio, sendo forçada no sentido contrário da rotação da ferramenta de trabalho.

Se por exemplo um disco abrasivo travar ou bloquear numa peça a ser trabalhada, o canto do disco abrasivo pode mergulhar na peça a ser trabalhada e encravar-se, quebrando o disco abrasivo ou causando um contra-golpe. O disco abrasivo se movimenta então no sentido do operador ou para longe deste, dependendo do sentido de rotação do disco no local do bloqueio. Sob estas condições os discos abrasivos também podem partir-se.

Um contra-golpe é a consequência de uma utilização incorrecta ou indevida da ferramenta eléctrica. Ele pode ser evitado por apropriadas medidas de precaução como descrito a seguir.

a) **Segurar firmemente a ferramenta eléctrica e posicionar o seu corpo e os braços de modo que possa resistir às forças de um contra-golpe. Sempre utilizar o punho adicional, se existente, para assegurar o máximo controlo possível sobre as forças de um contra-golpe ou sobre momentos de reacção durante o arranque.**
O operador pode controlar as forças de contra-golpe e as forças de reacção através de medidas de precaução apropriadas.

b) **Jamais permita que as suas mãos se encontrem perto de ferramentas de trabalho em rotação.**
No caso de um contragolpe a ferramenta de trabalho poderá passar pela sua mão.

c) **Evite que o seu corpo se encontre na área, na qual a ferramenta eléctrica possa ser movimentada no caso de um contra-golpe.**
O contra-golpe força a ferramenta eléctrica no sentido contrário ao movimento do disco abrasivo no local do bloqueio.

d) **Trabalhar com especial cuidado na área ao redor de esquinas, cantos afiados etc. Evite que ferramentas de trabalho sejam ricocheteadas e travadas pela peça a ser trabalhada.**
A ferramenta de trabalho em rotação tende a travar em esquinas, em cantos afiados ou se for ricocheteada. Isto causa uma perda de controlo ou um contra-golpe.

e) **Não fixe uma motosserra, uma talha, um disco diamantado segmentado com uma lacuna periférica de mais de 10 mm ou uma lâmina de serra dentada.** Estas lâminas frequentemente levam a u m recuo e à perda de controlo.

f) **Não bloqueie o disco e não aplique uma pressão excessiva. Não tente fazer um corte excessivamente profundo.** Uma tensão excessiva do disco aumenta a carga e a possibilidade de ficar torcido ou bloqueado e, com isso, a possibilidade dum recuo ou da ruptura do disco de corte.

g) **Se o disco de corte ficar bloqueado ou você interromper o trabalho, desligue o dispositivo de corte e mantenha a unidade abrasiva de corte calma até o disco parar. Nunca tente remover o disco de corte do corte enquanto ele estiver em movimento para evitar um recuo.**
Identifique e elimine a causa do bloqueio.

h) **Não ligar novamente a ferramenta eléctrica, enquanto ainda estiver na peça a ser trabalhada. Permita que o disco de corte alcance o seu completo número de rotação, antes de continuar cuidadosamente a cortar.** Caso contrário é possível que o disco emperre, pule para fora da peça a ser trabalhada ou cause um contra-golpe.

i) **Apoiar placas ou peças grandes, para reduzir um risco de contra-golpe devido a um disco de corte emperrado.** Peças grandes podem curvarse devido ao próprio peso. A peça a ser trabalhada deve ser apoiada de ambos os lados, tanto nas proximidades do corte como também nos cantos.

j) **Tenha muito cuidado ao fazer cortes de bolsa em paredes existentes ou outras áreas não visíveis.** O disco de corte pode causar um contra-golpe se cortar acidentalmente tubulações de gás ou de água, cabos eléctricos ou outros objectos.

INSTRUÇÕES DE SEGURANÇA E TRABALHO SUPLEMENTARES

No início do processamento, sempre introduza o disco de corte lentamente na peça. Aplique o disco de corte suavemente e não o movimente bruscamente ao cortar. Sempre empurre a máquina na direção oposta à sua.

Sempre segure bem a máquina ao cortar. Não tente passar o disco de corte com violência no material. Se aplicar muita força, poderá ser provocado um recuo. Remova periodicamente a poeira de perfuração das aberturas de ventilação e das coberturas.

No fim do processo de corte, aguarde sempre a parada completa do disco de corte. Nunca tire o disco de corte do corte, enquanto o disco estiver a girar.

Após uma interrupção ou antes do início dum novo processo de corte ou para mudar a direção de corte, aguarde sempre a parada completa do disco de corte. Ao aplicar novamente o disco de corte, coloque o disco de corte numa posição central e afaste-o alguns centímetros da aresta de corte. A seguir, ative o interruptor e introduza o disco de corte lentamente no corte.

Se o disco de corte bloquear, solte imediatamente o interruptor e segure bem a máquina. Antes de ligar novamente a máquina, elimine a causa do bloqueio.

Se o disco de corte bloquear, desligue imediatamente a máquina! Não ligue novamente a máquina enquanto o disco de corte estiver bloqueado. Caso contrário, poderá ser provocado um recuo forte. Elimine a causa do bloqueio e observe as instruções de segurança.

Causas possíveis podem ser:

- Emperramento na peça a trabalhar
- Material a processar rompido
- Sobrecarga da ferramenta eléctrica

Não toque na máquina em operação.

Ao cortar metal são projectadas faúlhas. Estar atento para não colocar ninguém em perigo. Devido ao perigo de incêndio, não podem encontrar-se materiais inflamáveis nas proximidades (zona de projecção de faúlhas). Não utilizar aspiração de pó.

Evitar o contacto de faíscas e pó de lixar com o corpo.

Não introduza as mãos na área perigosa, estando a máquina em funcionamento.

Não remover aparas ou lascas enquanto a máquina trabalha.

Desligar imediatamente o aparelho, se ocorrerem grandes oscilações ou se forem observadas outras avarias. Controlar a máquina para determinar a causa.

Não deixe que peças metálicas toquem nas fendasde circulação de ar - perigo de curto-circuitos.

ATENÇÃO! Perigo de queimar-se! Durante a utilização, o disco e a peça trabalhada vão ficar quentes. Ao trocar os discos ou tocar na peça de trabalho, use luvas. Mantenha sempre as mãos afastadas da área que estiver a ser trabalhada com a rebarbadora.

Não queimar acumuladores gastos nem deitá-los no lixo doméstico. A Milwaukee possue uma eliminação de acumuladores gastos que respeita o meio ambiente.

Não guardar acumuladores junto com objectos metálicos (perigo de curto-circuito).

Use apenas carregadores do Sistema MXF para recarregar os acumuladores do Sistema MXF. Não utilize acumuladores de outros sistemas.

Carregadores só devem ser utilzados em recintos secos.

Em caso de cargas ou temperaturas extremas, um acumulador de substituição danificado poderá verter líquido de bateria. Se entrar em contacto com este líquido, deverá lavar-se imediatamente com água e sabão. Em caso de contacto com os olhos, enxagúe-os bem e de imediato durante pelo menos 10 minutos e consulte um médico o mais depressa possível.

Advertência! Para evitar o risco de incêndio, de feridas ou de danificação do produto causado por um curto-circuito, não imerja a bateria intercambiável ou o carregador em líquidos e assegure-se de que líquidos não penetrem nos aparelhos ou nas baterias. Líquidos corrosivos ou condutivos como água salgada, determinadas substâncias químicas o produtos que contenham branqueadores podem causar um curto-circuito.

AVISO! Este aparelho contem uma pilha de botão de lítio.
Uma pilha nova ou usada pode causar feridas internas graves ou levar à morte em menos de 2 horas, se ela for ingerida ou entrar no corpo. Sempre fixe bem a tampa da caixa da pilha.
Se ela não fechar seguramente, desligue o aparelho, remova a pilha e mantenha-a fora do alcance de crianças.
Se pensar que ingeriu pilhas ou que elas entraram no seu corpo, consulte imediatamente um médico.

CONDIÇÕES DE USO ESPECÍFICAS

A cortadora de disco pode ser usada para processar materiais metálicos, pedras e cerâmica.

Em caso de dúvida,observe as indicações do fabricante dos acessórios.

Não use este produto de outra maneira sem ser a normal para o qual foi concebido.

SELEÇÃO DO DISCO ABRASIVO DE CORTE

Superfície	Tipo de disco de corte
Materiais não metálicos	Disco abrasivo de corte de carboneto de silício
Materiais metálicos	Disco abrasivo de corte de alumina
Alvenaria	Disco diamantado com refrigeração à água ou disco abrasivo de corte de carboneto de silício

CONEXÃO DE ÁGUA

A ferramenta dispõe duma conexão de água para a refrigeração do disco de corte e para reduzir a formação de pó. A refrigeração à água é adequada para todos os trabalhos de betão.

Antes do processamento, aguarde até o disco de corte completo estiver molhado.

ONE-KEY™

Para aprender mais sobre a função ONE-KEY para esta ferramenta, consulte o Guia de Início Rápido fornecido com este produto ou a milwaukeetool.com/One-Key. Para baixar o app ONE-KEY visite a App Store ou a Google Play com o seu smartphone.

Em caso de descargas elétricas, a máquina pode desligar-se. Neste caso, restabeleça a ligação manualmente.

O aparelho corresponde com os requisitos mínimos nos termos das normas EN 55014-2 / EN 301489-1 / EN 301489-17.

Indicador ONE-KEY™

Luz azul acesa	A ligação rádio está ativa e pode ser ajustada através do aplicativo ONE-KEY™.
Luz azul piscando	A ferramenta comunica com o aplicativo ONE-KEY™.
Luz vermelha piscando	A ferramenta foi bloqueada por razões de segurança e pode ser desbloqueada pelo utilizador através do aplicativo ONE-KEY™.

ACUMULADOR

Acumuladores não utilizados durante algum tempo devem ser recarregados antes da sua utilização.

Temperaturas acima de 50°C reduzem a capacidade do bloco acumulador. Evitar exposição prolongada ao sol ou a caloríferos.

Manter limpos os contactos eléctricos no carregador e no bloco acumulador.

Para uma vida útil óptima das baterias, terá que carregá-las plenamente após a sua utilização.

Para assegurar uma vida útil longa, o pacote de bateria deve ser removido da carregadora depois do carregamento.

Se o pacote de bateria for armazenado por mais de 30 dias:
Armazene o pacote de bateria com aprox. 27°C em um lugar seco.
Armazene o pacote de bateria com aprox. 30%-50% da carga completa.
Carregue o pacote de bateria novamente de 6 em 6 meses.

PROTECÇÃO DE SOBRECARGA DE BATERIA BATERIA LÍTIO-ÍON

As baterias estão equipadas com uma protecção contra sobrecarga, que as protegem de uma sobrecarga e lhes conferem uma longa durabilidade. No caso de um esforço extremamente elevado a electrónica das baterias desliga automaticamente o aparelho. Para continuar a trabalhar desligar e voltar a ligar o aparelho. Se o aparelho não se voltar a ligar, é porque o conjunto das baterias está possivelmente descarregado e tem de voltar a ser carregado na carregadora.

TRANSPORTE DE BATERIAS DE IÃO-LÍTIO

Baterias de ião-lítio estão sujeitas às disposições da legislação relativa às substâncias perigosas.

O transporte destas baterias deve ser efetuado de acordo com as disposições e os regulamentos locais, nacionais e internacionais.

- O utilizador pode efetuar o transporte rodoviário destas baterias sem restrições.
- O transporte comercial de baterias de ião-lítio por terceiros está sujeito aos regulamentos relativos às substâncias perigosas. A preparação do transporte e o transporte devem ser executados exclusivamente por pessoas instruídas e o processo deve ser acompanhado pelos especialistas correspondentes.

Observe o seguinte no transporte de baterias:

- Assegure-se de que os contatos terminais estejam protegidos e isolados para evitar um curto-circuito.
- Assegure-se de que o bloco da bateria esteja protegido contra movimentos na embalagem.
- Não transporte baterias danificadas ou que tenham fuga.

Para instruções mais detalhadas consulte a companhia de transportes

MANUTENÇÃO

Manter desobstruidos os rasgos de ventilação na carcaça da máquina.

Utilizar apenas acessórios Milwaukee e peças sobresselentes Milwaukee. Os componentes cuja substituição não esteja descrita devem ser substituídos num serviço de assistência técnica Milwaukee (consultar a brochura relativa à garantia/moradas dos serviços de assistência técnica).

Se for necessário, um desenho de explosão do aparelho pode ser solicitado do seu posto de assistência ao cliente ou directamente da Techtronic Industries GmbH, Max-Eyth-Straße 10, 71364 Winnenden, Alemanha, indicando o tipo da máquina e o número de seis posições na chapa indicadora da potência.

DECLARAÇÃO CE DE CONFORMIDADE

Como fabricante, declaramos sob responsabilidade exclusiva, que o produto descrito sob “Dados Técnicos” corresponde com todas as disposições relevantes das diretivas 2011/65/UE (RoHS), 2014/53/UE, 2006/42/CE, 2000/14/EC e dos seguintes documentos normativos harmonizados:

EN 60745-1:2009+A11:2010
EN 60745-2-22:2011+A11:2013
EN 55014-1:2017+A11:2020
EN 55014-2:2015
EN 62479:2010
EN 301 489-1 V2.2.3
EN 301 489-17 V3.1.1
EN 300 328V2.2.2
EN IEC 63000:2018

Nível de potência acústica medido: 109 dB(A)

Nível de potência de ruído garantido: 111 dB(A)
Incerteza K=: 1,5 dB(A)
Avaliação da conformidade nos termos da diretiva 2000/14/CE, Anexo V.

Winnenden, 2021-04-26

Alexander Krug
Managing Director

Autorizado a reunir a documentação técnica.

Techtronic Industries GmbH
Max-Eyth-Straße 10
71364 Winnenden
Germany

SYMBOLE

	CUIDADO! AVISO! PERIGO!
	Antes de efectuar qualquer intervenção na máquina retirar o bloco acumulador.
	Leia atentamente o manual de instruções antes de colocar a máquina em funcionamento.
	Usar sempre óculos de protecção ao trabalhar com a máquina.
	Use protectores auriculares!
	Use uma máscara de protecção contra pó apropriada.
	Use luvas de protecção!
	Não aplique força.
	Só para trabalhos de separação.
L_{WA} 111 dB	O nível da potência de ruído garantido nos termos da placa de identificação é 111 dB(A)
	Não ingira as pilhas de botão!
	Não trabalhe numa escada! Mantenha-se numa posição segura.
	Acessório - Não incluído no eqipamento normal, disponível como acessório.
	Resíduos de pilhas, resíduos de equipamentos elétricos e eletrónicos não devem ser descartados com o lixo doméstico. Resíduos de pilhas, resíduos de equipamentos elétricos e eletrónicos devem ser recolhidos e descartados separadamente. Remova os resíduos de pilhas, os resíduos de acumuladores e as luzes antes de descartar os equipamentos. Informe-se sobre os centros de reciclagem e os postos de coleta nas autoridades locais ou no seu vendedor autorizado. Dependendo dos regulamentos locais, os retalhistas podem ser obrigados a retomar gratuitamente os resíduos de pilhas e os resíduos de equipamentos elétricos e eletrónicos. Contribua a reduzir as necessidades de matérias-primas, reutilizando e reciclando os seus resíduos de pilhas e os seus resíduos de equipamentos elétricos e eletrónicos. Resíduos de pilhas (particularmente pilhas de íon lítio), resíduos de equipamentos elétricos e eletrónicos contém materiais valiosos e reutilizáveis que podem ter efeitos negativos para o meio ambiente e a sua saúde. Apague eventuais dados pessoais existentes no seu resíduo de equipamento antes de descartá-lo.
	Sentido de rotação
n	Número de rotações nominal
V	Tensão
	Corrente contínua
CE	Marca de Conformidade Europeia
UK CA	Marca de Conformidade Britânica
001	Marca de Conformidade Ucraniana
EAC	Marca de Conformidade Eurasiática

TECHNISCHE GEGEVENS DOORSLIJPMACHINES	MXF COS350
Productienummer	4747 00 02... ...000001-999999
Nominaal toerental	5370 min^{-1}
D = doorslijpschijf-ø max. d = boring-ø doorslijpschijf	350 mm 20 mm / 1"
b=Dikte doorslijpschijven min. / max.	1 mm / 5 mm
Schiftype: versterkte doorslijpschijven of diamant-doorslijpschijven	
Max. schroefdiepte	125 mm
Max. druk watertoevoer	6 bar / 90 psi
Gewicht volgens de EPTA-procedure 01/2014 (MXFXC406)	16,7 kg
Bluetooth-frequentieband (frequentiebanden)	2402-2480 MHz
Hoogfrequent vermogen	1,8 dBm
Bluetooth-versie	4.0 BT signal mode
Aanbevolen omgevingstemperatuur tijdens het werken	-18°C ... +50 °C
Aanbevolen accutypes	MXFXC406
Aanbevolen laadtoestellen	MXFC
Geluids-/trillingsinformatie Meetwaarden vastgesteld volgens EN 60745, EN 61029, 2000/14/EC. Het kenmerkende A-gewogen geluidsniveau van de machine bedraagt:	
Geluidsdrukniveau (Onzekerheid K=3dB(A)) Geluidsvermogenniveau (Onzekerheid K=3dB(A))	105,5 dB(A) 116,5 dB(A)
Draag oorbeschermers!	
Totale trillingswaarden (vectorsom van drie richtingebepaald volgens EN 60745, EN 61029, 2000/14/EC.	
Trillingsemissiewaarde $a_{h,SG}$ Onzekerheid K=	3,43 m/s^2 1,5 m/s^2

WAARSCHUWING!

De in dit informatieblad vermelde trillings- en geluidsniveaus zijn gemeten in overeenstemming met een standaard testmethode conform EN 60745, EN 61029, 2000/14/EC en kunnen worden gebruikt om gereedschap met elkaar te vergelijken. Deze kunnen ook worden gebruikt voor het vooraf evalueren van de blootstelling.

De vermelde trillings- en geluidsniveaus gelden voor de meest gebruikelijke toepassingen van het gereedschap. Wanneer het gereedschap echter voor andere doeleinden of met andere hulpstukken gebruikt wordt of niet naar behoren onderhouden wordt, kan de mate van blootstelling over de hele werkperiode aanzienlijk hoger uitvallen.

Voor een nauwkeurige inschatting van de blootstelling aan trillingen en geluid moet ook de tijd in aanmerking worden genomen die het apparaat uitgeschakeld is of weliswaar loopt, maar niet werkelijk in gebruik is. Dit kan de waarde van de mate aan blootstelling over de hele werkperiode aanzienlijk verminderen.

Bepaal extra veiligheidsmaatregelen ter bescherming van de gebruiker tegen de gevolgen van trillingen en/of geluid, bijvoorbeeld: onderhoud van het gereedschap en hulpstukken, warmhouden van de handen, organisatie van de werkprocessen.

WAARSCHUWING! Lees alle veiligheidswaarschuwingen, voorschriften, afbeeldingen en specificaties voor dit elektrische gereedschap. Als de onderstaande waarschuwingen niet worden opgevolgd, kan dit een elektrische schok, brand of ernstig letsel tot gevolg hebben.
Bewaar alle waarschuwingen en voorschriften voor toekomstig gebruik.

VEILIGHEIDSINSTRUCTIES VOOR DOORSLIJPMACHINES

a) **Gebruik het elektrische gereedschap alleen met de bijgeleverde beschermkap. De beschermkap dient veilig aan het elektrische gereedschap bevestigd te worden. De kap moet zo zijn ingesteld, dat een maximale veiligheid wordt bereikt, dus dat een zo klein mogelijk deel van de doorslijpschijf open naar de gebruiker is gericht.** De beschermkap moet de gebruiker beschermen tegen brokstukken en toevallige aanraking van de doorslijpschijf.

b) **Gebruik uitsluitend gebonden, versterkte of diamant-doorslijpschijven voor het elektrische gereedschap.** Alleen het feit dat u het toebehoren op het elektrische gereedschap kunt bevestigen, garandeert nog geen veilig gebruik.

c) **Het toelaatbare toerental van het inzetgereedschap moet minstens even hoog zijn als het maximale toerental dat op het elektrische gereedschap is aangegeven.**
Toebehoren dat sneller draait dan toegestaan, kan breken en in het rond vliegen.

d) **Slijptoebehoren mag alleen worden gebruikt voor de geadviseerde toepassingsmogelijkheden. Bijvoorbeeld: slijp nooit met het zijvlak van een doorslijpschijf.** Doorslijpschijven zijn bestemd voor materiaalafname met de rand van de schijf. Een zijwaartse krachtinwerking op dit slijptoebehoren kan het toebehoren breken.

e) **Gebruik altijd onbeschadigde spanflenzen in de juiste maat en vorm voor de door u gekozen slijpschijf.** Geschikte flenzen steunen de slijpschijf en verminderen zo het gevaar van een slijpschijfbreuk.

f) **Gebruik geen versleten slijpschijven van grotere elektrische gereedschappen.** Slijpschijven voor grotere elektrische gereedschappen zijn niet geconstrueerd voor de hogere toerentallen van kleinere elektrische gereedschappen en kunnen breken.

g) **De buitendiameter en de dikte van het inzetgereedschap moeten overeenkomen met de maatgegevens van het elektrische gereedschap.** Inzetgereedschappen met onjuiste afmetingen kunnen niet voldoende afgeschermd of gecontroleerd worden.

h) **Doorslijpschijven en flenzen moeten exact op de slijpspil van het elektrische gereedschap passen.** Toebehoren dat niet exact op de slijpspil van het elektrische gereedschap past, draait ongelijkmatig, trilt sterk en kan controleverlies over het gereedschap veroorzaken.

i) **Gebruik geen beschadigde slijpschijven. Controleer vóór ieder gebruik de slijpschijven op afsplinteringen en scheuren. Als het elektrische gereedschap of de doorslijpschijf op de grond valt, moet worden gecontroleerd of de doorslijpschijf beschadigd is of moet een onbeschadigde doorslijpschijf worden gebruikt. Als u de doorslijpschijf gecontroleerd en geplaatst hebt, dienen u en in buurt aanwezige personen buiten het bereik van de roterende doorslijpschijf te blijven en moet de machine gedurende één minuut op maximaal toerental draaien.** Beschadigde doorslijpschijven breken meestal gedurende deze testtijd

j) **Draag persoonlijke veiligheidsuitrusting. Draag al naargelang het gebruik een gelaatsbescherming, oogbescherming of veiligheidsbril. Draag zo nodig een stofmasker, gehoorbescherming, veiligheidshandschoenen of speciale schorten die kleine slijp- en metaaldeeltjes van u verwijderd houden.**
De oogbescherming moet u beschermen tegen rondslingerende vreemde voorwerpen die bij verschillende toepassing ontstaan. Stof- en ademhalingsmaskers moeten het stof filteren dat tijdens het gebruik ontstaat. Als u gedurende een langere periode aan lawaai bent blootgesteld, kan dit leiden tot gehoorverlies.

k) **Houd omstanders op een veilige afstand van het werkbereik. Personen die zich binnen het werkbereik bevinden, moeten persoonlijke beschermingsmiddelen dragen.** Werkstukfragmenten of fragmenten van gebroken doorslijpschijven kunnen buiten het directe werkbereik worden geslingerd en letsel veroorzaken.

l) **Pak het elektrische gereedschap altijd vast aan de geïsoleerde handgrepen, wanneer u werkzaamheden uitvoert waarbij de slijpschijf met verdekte stroomvoerende leidingen in contact zou kunnen komen.** Bij contact met een stroomkabel kunnen ook de metalen onderdelen van het elektrische gereedschap onder spanning komen te staan en elektrische schokken veroorzaken.

m) **Leg het elektrische gereedschap nooit neer, vóór het inzetstuk volledig tot stilstand is gekomen**. Het draaiende inzetstuk kan in aanraking komen met de ondergrond, waardoor u de controle over het elektrische gereedschap kunt verliezen.

n) **Laat het elektrische gereedschap niet lopen terwijl u het draagt.** Uw kleding kan door toevallig contact met het draaiende inzetgereedschap worden meegenomen en het inzetgereedschap kan zich in uw lichaam boren.

o) **Reinig regelmatig de ventilatieopeningen van het elektrische gereedschap.**
De motorventilator trekt stof in het huis en een sterke ophoping van metaalstof kan elektrische gevaren veroorzaken.

p) **Gebruik het elektrische gereedschap niet in de buurt van brandbare materialen.**
Vonken kunnen deze materialen ontsteken.

Terugslag en bijbehorende waarschuwingen

Terugslag is de plotselinge reactie als gevolg van een vasthakend of geblokkeerd draaiend inzetgereedschap, zoals een slijpschijf, steunschijf, draadborstel, enz. Vasthaken of blokkeren leidt tot abrupte stilstand van het ronddraaiende inzetgereedschap. Daardoor wordt een ongecontroleerd elektrisch gereedschap tegen de draairichting van het inzetgereedschap versneld op de plaats van de blokkering.

Als bijvoorbeeld een slijpschijf in het werkstuk vasthaakt of blokkeert, kan de rand van de slijpschijf die in het werkstuk invalt, zich vastgrijpen. Daardoor kan de slijpschijf uitbreken of een terugslag veroorzaken. De slijpschijf beweegt zich vervolgens naar de bediener toe of van de bediener weg, afhankelijk van de draairichting van de schijf op de plaats van de blokkering. Hierbij kunnen slijpschijven ook breken.

Een terugslag is het gevolg van het verkeerd gebruik of onjuiste gebruiksomstandigheden van het elektrische gereedschap. Terugslag kan worden voorkomen door geschikte voorzorgsmaatregelen, zoals hieronder beschreven.

a) **Houd het elektrische gereedschap goed vast en breng uw lichaam en uw armen in een positie waarin u de terugslagkrachten kunt opvangen. Gebruik altijd de extra handgreep, indien aanwezig, om de grootst mogelijke controle te hebben over terugslagkrachten of reactiemomenten bij het op toeren komen.**
De bediener kan door geschikte voorzorgsmaatregelen de terugslag- en reactiekrachten beheersen.

b) **Breng uw hand nooit in de buurt van draaiende inzetgereedschappen.** Het inzetgereedschap kan bij de terugslag over uw hand bewegen.

c) **Mijd met uw lichaam het gebied waarheen het elektrische gereedschap bij een terugslag wordt bewogen.**
De terugslag drijft het elektrische gereedschap in de richting die tegengesteld is aan de beweging van de slijpschijf op de plaats van de blokkering.

d) **Werk bijzonder voorzichtig in de buurt van hoeken, scherpe randen, enz. Voorkom dat inzetgereedschappen van het werkstuk terugspringen en vastklemmen.**
Het ronddraaiende inzetgereedschap neigt er bij hoeken, scherpe randen of wanneer het terugspringt toe om zich vast te klemmen. Dit veroorzaakt een controleverlies of terugslag.

e) **Gebruik geen ketting-, houtzaag- of getand zaagblad en geen gesegmenteerde diamantschijven met meer dan 10 mm brede sleuven.** Dergelijk toebehoren veroorzaakt vaak een terugslag, hetgeen tot controleverlies over het elektrische gereedschap kan leiden.

f) **Vermijd blokkeren van de doorslijpschijf of te hoge aanpersdruk. Voer geen overmatig diepe zaagsneden uit.** Een overbelasting van de doorslijpschijf verhoogt de belasting en het risico voor haken of blokkeren, waardoor het gevaar voor een terugslag of een breuk van de doorslijpschijf stijgt.

g) **Als de doorslijpschijf klem raakt of u het werk wilt onderbreken, schakelt u de machine uit en houdt de doorslijpeenheid rustig totdat de doorslijpschijf tot stilstand is gekomen. Probeer nooit om de nog lopende doorslijpschijf uit de zaagsnede te trekken – dit zou een terugslag kunnen veroorzaken.** Bepaal en verhelp de oorzaak voor de blokkering.

h) **Schakel het elektrische gereedschap niet opnieuw in zolang het zich in het werkstuk bevindt. Laat de doorslijpschijf eerst het volledige toerental bereiken voordat u het doorslijpen voorzichtig voortzet.** Anders kan de schijf vasthaken, uit het werkstuk springen of een terugslag veroorzaken.

i) **Ondersteun platen of grote werkstukken om het risico van een terugslag door een ingeklemde doorslijpschijf te verminderen.** Grote werkstukken kunnen onder hun eigen gewicht doorbuigen. Het werkstuk moet aan beide zijden worden ondersteund, vlakbij de slijpgroef en aan de rand.

j) **Wees bijzonder voorzichtig bij het insteekzagen in bestaande wanden of andere niet-zichtbare bereiken.** De invallende doorslijpschijf kan bij het doorslijpen van gas- of waterleidingen, elektrische leidingen of andere objecten een terugslag veroorzaken.

VERDERE VEILIGHEIDS- EN WERKINSTRUCTIES

Beweeg de doorslijpschijf aan het begin van de bewerking altijd langzaam richting werkstuk. Plaats de doorslijpschijf voorzichtig tegen het werkstuk en beweeg hem niet schokkend tijdens het doorslijpen. Duw de machine altijd van u af.

Houd de machine tijdens het doorslijpen altijd goed vast. Voer de doorslijpmachine niet met geweld door het werkstuk. Een te hoge krachtinwerking kan een terugslag veroorzaken. Reinig de ventilatieopeningen en -afdekkingen regelmatig van slijpstof.

Wacht aan het einde van het doorslijpen altijd totdat de doorslijpschijf volledig tot stilstand is gekomen. Trek de doorslijpmachine nooit uit een snede zolang de schijf nog draait.

Na een onderbreking of vóór het begin van de nieuwe slijpbewerking of bij een richtingswissel dient u altijd te wachten tot de doorslijpschijf volledig totdat stilstand is gekomen. Bij de hernieuwde plaatsing van de doorslijpmachine in het werkstuk moet de doorslijpschijf in het midden van de snede worden gepositioneerd en vervolgens een paar centimeter van de snijrand terug worden getrokken. Druk vervolgens op de schakelaar en voer de doorslijpschijf langzaam in de snede.

Als de doorslijpmachine blokkeert, laat u de schakelaar onmiddellijk los en houdt u de machine goed vast. Voordat u de machine opnieuw inschakelt, moet u de oorzaak van de blokkering verhelpen.

Als de doorslijpschijf blokkeert, moet de machine onmiddellijk worden uitgeschakeld! Schakel de machine niet opnieuw in zolang de doorslijpschijf nog geblokkeerd is. In het andere geval kan een sterke terugslag optreden. Verhelp de oorzaak van de blokkering en volg de veiligheidsinstructies op.

Mogelijke oorzaken voor de blokkering:

- kantelen in het te bewerken werkstuk
- doorbreken van het te bewerken materiaal
- overbelasting van het elektrische gereedschap

Grijp niet in de lopende machine.

Bij het doorslijpen van materialen ontstaat een vonkenregen. Let erop dat geen gevaar kan bestaan voor personen. Vanwege het brandgevaar mogen zich geen

brandbare materialen in de buurt (bereik van de vonkenregen) bevinden. Gebruik geen stofafzuiging.

Voorkom dat vonkenregen en slijpstof het lichaam raken.

Niet aan de draaiende delen komen.

Spanen of splinters mogen bij draaiende machine niet worden verwijderd.

Machine onmiddellijk controleren als sterke trillingen optreden of andere gebreken worden vastgesteld. Controleer de machine om de oorzaak vast te stellen.

Vanwege kortsluitingsgevaar mogen metaaldeeltjes niet in de luchtschachten terechtkomen.

WAARSCHUWING! Gevaar voor verbranding! De schijf en het werkstuk worden tijdens het gebruik heet. Draag handschoenen bij het vervangen van schijven of het aanraken van het werkstuk. Houd uw handen te allen tijde uit de buurt van de te slijpen gebied.

Verbruikte akku's niet in het vuur of bij het huisvuil werpen. Milwaukee biedt namelijk een milieuvriendelijke recyclingmethode voor uw oude akku's.

Wisselakku's niet bij metalen voorwerpen bewaren (kortsluitingsgevaar !) .

Wisselakku's van het Akku-Systeem MXF alléén met laadapparaten van het Akku-Systeem MXF laden. Geen akku's van andere systemen laden.

Wisselakku's en laadapparaten niet openen en alleen in droge ruimtes opslaan. Tegen vocht beschermen.

Onder extreme belasting of extreme temperaturen kan uit de accu accu-vloeistof lopen. Na contact met accu-vloeistof direct afwassen met water en zeep. Bij oogcontact direct minstens 10 minuten grondig spoelen en onmiddelijk een arts raadplegen.

Waarschuwing! Voorkom brand, persoonlijk letsel of materiële schade door kortsluiting en dompel het gereedschap, de wisselaccu en het laadtoestel niet onder in vloeistoffen en waarborg dat geen vloeistoffen in de apparaten en accu's kunnen dringen. Corrosieve of geleidende vloeistoffen zoals zout water, bepaalde chemicaliën, bleekmiddelen of producten die bleekmiddelen bevatten, kunnen een kortsluiting veroorzaken.

WAARSCHUWING! Dit apparaat bevat een lithium-knoopcelbatterij. Een nieuwe of gebruikte batterij die wordt ingeslikt of anderszins in het lichaam terecht komt, kan ernstige inwendige verbrandingen veroorzaken en binnen minder dan 2 uur tot de dood leiden. Beveilig altijd het deksel van het batterijvakje.
Als het niet goed sluit, dient u het apparaat uit te schakelen, de batterij te verwijderen en deze buiten het bereik van kinderen te houden.
Wanneer u vermoedt dat een batterij is ingeslikt of in het lichaam is terechtgekomen, dient u onmiddellijk medische hulp in te roepen.

BEOOGD GEBRUIK

De doorslijpmachine kan worden gebruikt voor de bewerking van metaal, steen en keramisch materiaal.

Neem in twijfelgevallen deaanwijzingen van de toebehorenfabrikant in acht.

Dit apparaat uitsluitend gebruiken voor normaal gebruik, zoals aangegeven.

SCHIJFKEUZE

Oppervlak	Type doorslijpschijf
Niet-metalen materialen	Siliciumcarbid-doorslijpschijf
Metalen materialen	Aluminiumoxide-doorslijpschijf
Muurwerk	Diamantschijf met waterkoeling of siliciumcarbid-doorslijpschijf

WATERAANSLUITING

Het gereedschap beschikt over een wateraansluiting voor de koeling van de doorslijpschijf en ter vermindering van de stofvorming. De koeling met water is geboden bij alle soorten betonwerkzaamheden.

Wacht totdat de complete doorslijpschijf volledig met water bevochtigd is voordat u begint.

ONE-KEY™

Lees de bijgeleverde snelstartgids of kijk op onze website onder www.milwaukeetool.com/one-key voor meer informatie over de ONE-KEY-functie van dit gereedschap. U kunt de ONE-KEY app op uw smartphone downloaden via de App Store of Google Play.

In geval van elektrostatische ontladingen kan de machine uitschakelen. Breng in dat geval de verbinding handmatig weer tot stand.

Het apparaat voldoet aan de minimumeisen volgens EN 55014-2 / EN 301489-1 / EN 301489-17.

ONE-KEY™-indicator

Blauw licht	Draadloze verbinding is actief en kan via de ONE-KEY™-app worden ingesteld.
Blauw knipperlicht	Gereedschap communiceert met de ONE-KEY™-app.
Rood knipperlicht	Gereedschap werd om veiligheidsredenen geblokkeerd en kan door de bediener worden gedeblokkeerd via de ONE-KEY™app.

AKKU

Langere tijd niet toegepaste wisselakku's vóór gebruik altijd naladen.

Een temperatuur boven de 50°C vermindert de capaciteit van de accu. Langdurige verwarming door zon of hitte vermijden.

De aansluitkontakten aan het laadapparaat en de akku schoonhouden.

Voor een optimale levensduur moeten de accu's na het gebruik volledig opgeladen worden.

Voor een zo lang mogelijke levensduur van de accu's dienen deze na het opladen uit het laadtoestel te worden verwijderd.

Bij een langere opslag van de accu dan 30 dagen:
accu bij ca. 27 °C droog bewaren.
accu bij ca. 30 % - 50 % van de laadtoestand bewaren.
accu om de 6 maanden opnieuw opladen.

OVERBELASTINGSBEVEILIGING VAN DE ACCU LI-ION-ACCU

Het accupak is uitgerust met een overbelastingsbeveiliging die de accu tegen overbelasting beschermt en een lange levensduur garandeert.
Bij extreem sterke belasting schakelt de accuelektronica de machine automatisch uit. Schakel de machine uit en weer in om door te kunnen werken. Wanneer de machine niet meer start, is het accupak mogelijkerwijs ontladen en moet het in het laadtoestel worden opgeladen.

TRANSPORT VAN LITHIUM-IONEN-ACCU'S

Lithium-ionen-accu's vallen onder de wettelijke bepalingen inzake het transport van gevaarlijke goederen.

Voor het transport van deze accu's moeten de lokale, nationale en internationale voorschriften en bepalingen in acht worden genomen.

- Verbruikers mogen deze accu's zonder meer over de weg transporteren.
- Het commerciële transport van lithium-ionen-accu's door expeditiebedrijven is onderhevig aan de bepalingen inzake het transport van gevaarlijke goederen. De verzendingsvoorbereidingen en het transport mogen uitsluitend worden uitgevoerd door dienovereenkomstig opgeleide personen. Het complete proces moet vakkundig worden begeleid.

Onderstaande punten moeten bij het transport van accu's in acht worden genomen:

- Waarborg ter vermijding van kortsluitingen dat de contacten beschermd en geïsoleerd zijn.
- Let op dat het accupack in de verpakking niet kan verschuiven.
- Beschadigde of lekkende accu's mogen niet worden getransporteerd.

Neem voor meer informatie contact op met uw expeditiebedrijf.

ONDERHOUD

Altijd de luchtspleten van de machine schoonhouden.

Gebruik uitsluitend Milwaukee toebehoren en onderdelen. Indien componenten die moeten worden vervangen niet zijn beschreven, neem dan contact op met een officieel Milwaukee servicecentrum (zie onze lijst met servicecentra).

Zo nodig kan een explosietekening van het apparaat worden aangevraagd bij uw klantenservice of direct bij Techtronic Industries GmbH, Max-Eyth-Straße 10, 71364 Winnenden, Duitsland onder vermelding van het machinetype en het zescijferige nummer op het typeplaatje.

EG-VERKLARING VAN OVEREENSTEMMING

Wij als fabrikant verklaren in uitsluitende verantwoording dat het onder 'Technische gegevens' beschreven product overeenstemt met alle relevante voorschriften van de richtlijnen 2011/65/EU (RoHS), 2014/53/EU, 2006/42/EG, 2000/14/EC en de volgende geharmoniseerde normatieve documenten:

EN 60745-1:2009+A11:2010
EN 60745-2-22:2011+A11:2013
EN 55014-1:2017+A11:2020
EN 55014-2:2015
EN 62479:2010
EN 301 489-1 V2.2.3
EN 301 489-17 V3.1.1
EN 300 328V2.2.2
EN IEC 63000:2018

Gemeten geluidsdrukniveau: 109 dB(A)

Gegarandeerd geluidsdrukniveau: 111 dB(A)
Onzekerheid K=: 1,5 dB(A)
Conformiteitsbeoordeling overeenkomstig 2000/14/EG, supplement V.

Winnenden, 2021-04-26

Alexander Krug
Managing Director

Gemachtigd voor samenstelling van de technische documenten

Techtronic Industries GmbH
Max-Eyth-Straße 10
71364 Winnenden
Germany

SYMBOLEN

	LET OP! WAARSCHUWING! GEVAAR!
	Voor alle werkzaamheden aan de machine de akku verwijderen.
	Graag instructies zorgvuldig doorlezen vóórdat u de machine in gebruik neemt.
	Bij het werken met de machine altijd een veiligheidsbril dragen.
	Draag oorbeschermers!
	Draag derhalve een geschikt stofbescermingsmasker.
	Draag veiligheidshandschoenen!
	Geen kracht uitoefenen.
	Alleen voor het doorslijpen.
LWA 111 dB	Het volgens het typeplaatje gegarandeerde geluidsdrukniveau bedraagt 111 dB(A)
	Zorg dat knoopcelbatterijen niet worden ingeslikt!
	Werk niet op een ladder! Zorg voor een veilige stand.
	Toebehoren - Wordt niet meegeleverd. Is apart leverbaar. Zie hiervoor het toebehorenprogramma.
	Afgedankte batterijen en afgedankte elektrische en elektronische apparatuur mogen niet samen via het huisafval worden afgevoerd. Afgedankte batterijen en afgedankte elektrische en elektronische apparatuur moeten gescheiden ingezameld en afgevoerd worden. Verwijder afgedankte batterijen, afgedankte accu's en verlichtingsmiddelen uit de apparatuur voordat u deze afvoert. Informeer bij uw gemeente of bij uw vakhandelaar naar recyclingbedrijven en inzamelpunten. Al naargelang de lokaal van toepassing zijnde voorschriften kunnen detailhandelaren verplicht zijn om afgedankte batterijen, afgedankte elektrische en elektronische apparatuur kosteloos terug te nemen. Geef uw afgedankte batterijen, afgedankte elektrische en elektronische apparatuur af voor recycling en help zo mee om de behoefte aan grondstoffen te verminderen. Afgedankte batterijen (vooral lithium-ion-batterijen), afgedankte elektrische en elektronische apparatuur bevatten waardevolle, recyclebare materialen die, mits ze niet milieuvriendelijk worden afgevoerd, negatieve gevolgen kunnen hebben voor het milieu en uw gezondheid. Verwijder persoonlijke gegevens van uw afgedankte apparatuur voordat u deze afvoert.
	Draairichting
n	Nominaal toerental
V	Spanning
	Gelijkstroom
CE	Europees symbool van overeenstemming
UK CA	Brits symbool van overeenstemming
001	Oekraïens symbool van overeenstemming
EAC	Euro-Aziatisch symbool van overeenstemming

TEKNISKE DATA SKÆREMASKINE	MXF COS350
Produktionsnummer	4747 00 02... ...000001-999999
Nominelt omdrejningstal	5370 min^{-1}
D = Skæreskive-ø maks. d = Skæreskive-hul-ø b=Skæreskive tykkelse min. / maks.	350 mm 20 mm / 1" 1 mm / 5 mm
Skivetype: Forstærkede skæreskiver eller diamantskæreskiver	
Skæredybde max.	125 mm
Maks. tilladt vandforsyningstryk	6 bar / 90 psi
Vægt svarer til EPTA-procedure 01/2014 (MXFXC406)	16,7 kg
Bluetooth-frekvensbånd	2402-2480 MHz
Højfrekvenseffekt	1,8 dBm
Bluetooth-version	4.0 BT signal mode
Anbefalet temperatur under arbejdet	-18°C ... +50 °C
Anbefalede batterityper	MXFXC406
Anbefalede opladere	MXFC
Støj/Vibrationsinformation Måleværdier beregnes iht. EN 60745, EN 61029, 2000/14/EC. Værktøjets A-vurderede støjniveau er typisk:	
Lydtrykniveau (Usikkerhed K=3dB(A)) Lydeffekt niveau (Usikkerhed K=3dB(A))	105,5 dB(A) 116,5 dB(A)
Brug høreværn!	
Samlede vibrationsværdier (værdisum for tre retninger) beregnet iht. EN 60745, EN 61029, 2000/14/EC.	
Vibrationseksponering $a_{h,SG}$ Usikkerhed K=	3,43 m/s^2 1,5 m/s^2

ADVARSEL!

Det vibrations- og støjemissionsniveau, der nævnes i dette oplysningsskema, er blevet målt i overensstemmelse med en standardiseret test fra EN 60745, EN 61029, 2000/14/EC, og det kan bruges til at sammenligne ét værktøj med et andet. Det kan bruges til en foreløbig bedømmelse af eksponeringen.

Det erklærede vibrations- og støjemissionsniveau repræsenterer værktøjets primære anvendelsesformål. Det er dog sådan, at hvis værktøjet bruges til andre formål, med forskelligt tilbehør eller dårlig vedligeholdt, så kan vibrations- og støjemissionen variere. Det kan evt. øge eksponeringsniveauet markant i løbet af det samlede arbejdstidsrum.

En vurdering af eksponeringsniveauet ift. vibration og støj bør også tage hensyn til de tidspunkter, hvor værktøjet er slukket eller hvor det kører, men rent faktisk ikke udfører jobbet. Det kan evt. mindske eksponeringsniveauet markant i løbet af det samlede arbejdstidsrum.

Identificér yderligere sikkerhedsforanstaltninger med henblik på at beskytte brugeren mod effekten af vibration og/eller støj, som fx: vedligehold værktøjet og tilbehøret, hold hænderne varme, organisering af arbejdsmønstre.

ADVARSEL Læs alle advarselsinformationer, anvisninger, figurer og specifikationer, som følger med dette el-værktøj. En manglende overholdelse af alle nedenstående anvisninger kan medføre elektrisk stød, brand og/eller alvorlige kvæstelser.
Opbevar alle advarselshenvisninger og instrukser til senere brug.

SIKKERHEDSINSTRUKTIONER FOR SKÆREMASKINER

a) **Brug kun elektroværktøjet med den medfølgende beskyttelsesskærm. Beskyttelsesskærmen skal være sikkert anbragt på elektroværktøjet og indstillet sådan, at en maksimal sikkerhed opnås med denne, dvs. at den mindst mulige del af skæreskiven peger åbent mod brugeren.** Beskyttelsesskærmen skal beskytte brugeren mod brudstykker og tilfældig kontakt med skæreskiven.

b) **Brug udelukkende bundne forstærkede skæreskiver eller diamantskæreskiver til dit el-værktøj.** Selv om det er muligt at fastgøre tilbehøret til dit el-værktøj, er det ikke ensbetydende med garanti for sikker brug.

c) **Den tilladte hastighed for indsatsværktøjet skal mindst være så høj som den maksimale hastighed, der er angivet på elektroværktøjet.**
Tilbehør, der drejer hurtigere end tilladt, kan brække og de enkelte dele flyve fra hinanden.

d) **Slibeskiver/slibestifter må kun anvendes til de anbefalede formål. F.eks.: Slib aldrig med sidefladen på en skæreskive.** Skæreskiver er bestemt til materialeafslibning med kanten på skiven. Udsættes disse slibeskiver/slibestifter for sidevendt kraftpåvirkning, kan de ødelægges.

e) **Anvend altid ubeskadigede spændeflanger i den rigtige størrelse og form, der passer til den valgte slibeskive.** Egnede flanger støtter slibeskiven og forringer således faren for brud på slibeskiven.

f) **Brug ikke slidte slibeskiver, der passer til større elværktøj.**
Slibeskiver til større elværktøj kan brække, da de ikke er egnet til de højere omdrejningstal, som småt elværktøj arbejder med.

g) **Indsatsværktøjets udvendige diameter og tykkelse skal svare til målene på dit elværktøj.**
Forkert målt indsatsværktøj kan ikke afskærmes eller kontrolleres tilstrækkeligt.

h) **Skæreskiver og flanger skal passe præcist til skærespindlen på dit el-værktøj.** Indsatsværktøjer, som ikke passer præcist til el-værktøjets skærespindel, roterer ujævnt, vibrerer voldsomt og kan medføre, at du mister kontrollen over værktøjet.

i) **Beskadigede skæreskiver må ikke anvendes. Undersøg altid skæreskiverne for afsplintringer og flænger, inden de tages i brug. Hvis el-værktøjet eller skæreskiven falder ned på jorden, skal du kontrollere, om det/de har taget skade, eller tage en helt ny skæreskive i brug i stedet for. Når du har undersøgt skæreskiven og taget den i brug, skal du og andre personer i nærheden holde sikker afstand til den roterende skæreskive og lade maskinen køre med maksimal omdrejningshastighed i et minut.** Hvis skæreskiven er beskadiget, vil den normalt knække i løbet af denne testperiode.

j) **Brug personligt sikkerhedsudstyr. Afhængig af opgavens art skal du bruge hoved- og ansigtsværn, øjenværn eller beskyttelsesbriller. Hvis det er relevant, skal du bære støvmaske, høreværn, sikkerhedshandsker eller specialforklæde, som beskytter dig imod materialepartikler.**
Øjenværnet skal beskytte mod de fremmedlegemer, som flyver rundt i forbindelse med udførelse af forskellige skæreopgaver. Støvmaske eller åndedrætsværn skal anvendes til filtrering af det støv, der opstår under arbejdet. Hvis du er udsat for høj støjbelastning igennem længere tid, kan det medføre nedsættelse af hørelsen..

k) **Sørg for, at omkringstående personer opholder sig i sikker afstand fra arbejdsområdet. Personer, som opholder sig i arbejdsområdet, skal bære personligt beskyttelsesudstyr.** Der er risiko for, at fragmenter eller brudstykker fra knækkede skæreskiver kan blive slynget ud, også uden for det direkte arbejdsområde og forårsage personskade.

l) **I forbindelse med slibearbejde, hvor slibehovedet kan komme i kontakt med skjulte strømførende ledninger, skal man altid holde el-værktøjet i de isolerede håndtag.** Ved kontakt med et strømførende kabel er der også risiko for, at værktøjets metalliske dele kan blive strømførende og give brugeren elektrisk stød.

m) **Læg aldrig elektroværktøjet fra dig, før indsatsværktøjet er standset helt.** Det roterende indsatsværktøj kan komme i kontakt med fralægningsoverfladen, og ved dette kan du miste kontrollen over elektroværktøjet.

n) **Lad ikke elværktøjet køre, mens det bæres.** Dit tøj kan blive fanget ved en tilfældig kontakt med det roterende indsatsværktøj, hvorved indsatsværktøjet kan bore sig ind i din krop.

o) **Rengør ventilationsåbningerne på dit el-værktøj med regelmæssige mellemrum.**
Motorhuset trækker støv ind i huset, og store mængder metalstøv kan være farligt rent elektrisk.

p) **Brug ikke el-værktøjet i nærheden af brændbare materialer.**
Gnister kan sætte ild i materialer.

Tilbageslag og tilsvarende advarsler

Tilbageslag er en pludselig reaktion, som skyldes, at et roterende indsatsværktøj (slibemaskine, slibebagskive, trådbørste osv.) har sat sig fast eller blokerer. Fastsættelse eller blokering fører til et pludseligt stop af det roterende indsatsværktøj. Derved accelereres et ukontrolleret el-værktøj mod indsatsværktøjets omningsretning på blokeringsstedet.

Sidder f.eks. en slibeskive fast eller blokerer i et emne, kan kanten på slibeskiven, der dykker ned i emnet, blive siddende, hvorved slibeskiven brækker af eller fører til et tilbageslag. Slibeskiven bevæger sig så hen imod eller væk fra betjeningspersonen, afhængigt af skivens drejeretning på blokeringsstedet. Derved kan slibeskiver også brække.

Et tilbageslag skyldes forkert eller fejlbehæftet brug af el-værktøjet. Det kan forhindres ved at træffe egnede forsigtighedsforanstaltninger, der beskrives i det følgende.

a) **Hold godt fast i el-værktøjet og sørg for at både krop og arme befinder sig i en position, der kan klare tilbageslagskræfterne. Anvend altid ekstrahåndtaget, hvis et sådant findes, for at have så meget kontrol som muligt over tilbageslagskræfterne eller reaktionsmomenterne, når maskinen kører op i hastighed.**
Betjeningspersonen kan beherske tilbageslags- og reaktionskræfterne med egnede forsigtighedsforanstaltninger.

b) **Sørg for at din hånd aldrig kommer i nærheden af det roterende indsatsværktøj.**
Indsatsværktøjet kan bevæge sig hen over din hånd i forbindelse med et tilbageslag.

c) **Undgå at din krop befinder sig i det område, hvor el-værktøjet bevæger sig i forbindelse med et tilbageslag.**
Tilbageslaget driver elværktøjet i modsat retning af slibeskivens bevægelse på blokeringsstedet.

d) **Arbejd særlig forsigtig i områder som f.eks. hjørner, skarpe kanter osv. Forhindre at indsatsværktøjet slår tilbage fra emnet og sætter sig fast.**
Det roterende indsatsværktøj har tendens til at sætte sig fast, når det anvendes i hjørner, skarpe kanter eller hvis det springer tilbage. Dette medfører, at man taber kontrollen eller tilbageslag.

e) **Savblade til kædesave, træsave og savblade med tænder eller segmenterede diamantskæreskiver, som har mere end 10 mm brede mellemrum, må ikke anvendes.** Sådanne indsatsværktøjer forårsager ofte tilbageslag eller er ofte skyld i, at brugeren mister kontrollen over el-værktøjet.

f) **Undgå at skæreskiven blokerer og tryk ikke for hårdt under skærearbejdet. Forsøg ikke at skære for dybt med det samme.** Overbelastning af skæreskiven medfører øget slid og øger risikoen for skævhed eller blokering og dermed sandsynligheden for tilbageslag eller brud på skæreskiven.

g) **Hvis skæreskiven sidder fast, eller du afbryder arbejdet, skal du slukke for maskinen og holde skæreaggregatet i ro, indtil skiven er standset. Forsøg aldrig at trække skæreskiven ud af snittet, mens den stadig roterer, da det kan medføre tilbageslag.** Undersøg årsagen til fastklemningen og afhjælp fejlen.

h) **Tænd ikke for elværktøjet, så længe det befinder sig i emnet. Sørg for at skæreskiven når op på sit fulde omdrejningstal, før du forsigtigt fortsætter snittet.** Ellers kan skiven sætte sig i klemme, springe ud af emnet eller forårsage et tilbageslag.

i) **Understøt plader eller store emner for at reducere risikoen for et tilbageslag som følge af en fastklemt skæreskive.** Store plader kan bøje sig under deres egen vægt. Emnet skal støttes på begge sider, både i nærheden af skæresnittet og ved kanten.

j) **Vær særlig forsigtig med lommesnit i eksisterende vægge eller andre områder, du ikke har indblik til.** Den neddykkende skæreskive kan forårsage et tilbageslag, når der skæres i gas- eller vandledninger, elektriske ledninger eller andre genstande.

YDERLIGERE SIKKERHEDS- OG ARBEJDSINFORMATIONER

Start altid skærearbejdet med at føre skæreskiven langsomt ind i arbejdsemnet. Lad skæreskiven arbejde roligt igennem emnet og undgå pludselige bevægelser under skærearbejdet. Før altid maskinen væk fra kroppen.

Hold godt fast i maskinen under skærearbejdet. Pres ikke skæresliberen hårdt ned i emnet. Hvis du presser for hårdt under skæring, kan det medføre tilbageslag. Fjern regelmæssigt støv fra ventilationsåbninger og skærme.

Når skæreprocessen er slut, skal du altid vente, indtil skæreskiven er standset helt. Træk aldrig skæresliberen ud af snittet, mens skiven stadig roterer.

Efter en afbrydelse i skæringen/ før skæringen genoptages eller i forbindelse med ændring af skæreretningen, skal du altid først vente, indtil skiven er standset helt. Inden du fortsætter brugen af skæresliberen, skal skæreskiven placeres midt i snittet og trækkes et par centimeter væk fra skærekanten. Tryk herefter på aftrækkeren og før langsomt skæreskiven videre ind i snittet.

Hvis skæresliberen blokerer, skal du straks slippe aftrækkeren og holde godt fast i maskinen. Fjern årsagen til blokeringen, inden du starter maskinen igen.

Sluk straks for maskinen, hvis skæreskiven blokerer! Tænd ikke for maskinen igen, så længe skæreskiven stadig er blokeret, da det kan medføre kraftigt tilbageslag. Fjern årsagen til blokering og overhold samtidig sikkerhedshenvisningerne.

Mulige årsager hertil kan være:
- at det sidder i klemme i emnet der bearbejdes
- at det har brækket materialet der bearbejdes
- at el-værktøjet er overbelastet

Grib ikke ind i maskinen, når den kører.

Ved skæring i metal opstår der flyvende gnister. Pas på, at ingen personer kommer i fare. På grund af brandfaren må der ikke befinde sig brandbare materialer i nærheden (gnistzone). Undlad brug af støvudsugning.

Undgå at gnistregn og slibestøv rammer din krop.

Pas på ikke at få hånden ind i maskinen.

Spåner eller splinter må ikke fjernes, medens maskinen kører.

Sluk straks for værktøjet, hvis der opstår betydelige svingninger eller der konstateres andre mangler. Kontrollér værktøjet og find frem til årsagen.

Metaldele må ikke trænge ind i ventilationsåbningerne, da dette kan føre til kortslutning

ADVARSEL! Fare for forbrændinger! Skiven og arbejdsemnet kan blive varme under brug. Bær handsker når skiven skal udskiftes eller arbejdsemnet skal berøres. Hold altid hænderne væk fra slibeområdet.

Opbrugte udskiftningsbatterier må ikke brændes eller kasseres sammen med alm. husholdningdaffald. Milwaukee har en miljørigtig bortskaffelse af gamle udskiftningsbatterier, henvend Dem til Deres forhandler.

Opbevar ikke udskiftningsbatterier sammen med metalgenstandeaf fare for kortslutning.

Brug kun MXF ladeapparater for opladning af System MXF batterier.

Udskiftningsbatterier og opladere må ikke åbnes og skal opbevares i tørre rum. Beskyt dem mod fugtighed.

I tilfælde af en ekstrem belastning elle ekstrem temperatur kan der flyde batterivæske ud af et beskadiget batteri. Hvis De kommer i berøring med batterivæsken, skal den vaskes godt og grundigt af med vand og sæbe. I tilfælde af øjenkontakt, skal man mindst skylle øjnene godt og grundigt igennem i 10 minutter og omgående opsøge en læge.

Advarsel! For at undgå risiko for brand, kvæstelser eller beskadigelse af produktet forårsaget af kortslutning må værktøjet, batteripakken eller opladeren ikke nedsænkes i vand. Sørg ligeledes for, at der ikke trænger væske ind i enhederne og batterierne. Korroderende eller ledende væsker, f.eks. saltvand, bestemte kemikalier, blegestoffer eller produkter, som indeholder blegestoffer, kan forårsage kortslutning.

ADVARSEL! Denne enhed indeholder et lithium-knapbatteri. Et nyt eller brugt batteri kan forårsage alvorlige indre forbrændninger på mindre end 2 timer og resultere i død, hvis det sluges eller kommer ind i kroppen. Sørg altid for, at dækslet til batteriet er forsvarligt lukket. Hvis det ikke lukker ordentligt, sluk da for enheden og tag batteriet ud og opbevar det uden for børns rækkevidde. Hvis du har en formodning om, at batterier er blevet slugt eller kommet ind i kroppen, opsøges læge omgående.

FORSKRIFTSMÆSSIG BRUG

Skæremaskinen kan bruges til bearbejdning af materialer af metal, sten og keramik.

Er du i tvivl, så læs vejledningen fraproducenten af tilbehøret.

Produktet må ikke anvendes på anden måde og til andre formål end foreskrevet.

VALG AF SKÆRESKIVE

Overflade	skæreskivetype
Ikke-metalliske materialer	siliciumkarbid-skæreskive
Metalliske materialer	aluminiumoxid-skæreskive
Murværk	diamantskive med vandkøling eller siliciumkarbid-skæreskive

VANDTILSLUTNING

Værktøjet er udstyret med en vandtilslutning til køling af skæreskiven og til begrænsning af støvudvikling. I forbindelse med betonarbejde er det en god ide at bruge vandkøling.

Vent med at påbegynde arbejdet, indtil hele skæreskiven er dækket fuldstændigt af vand.

ONE-KEY™

For at få mere at vide om værktøjets ONE-KEY funktion, bedes du læse den vedhæftede hurtigstart-vejledning eller besøge os på internettet på www.milwaukeetool.com/one-key. Du kan downloade ONE-KEY app'en på din smartphone via App Store eller Google Play.

Hvis der opstår statisk elektricitet, kan maskinen slukke af sig selv. I så fald skal forbindelsen genoprettes manuelt.

Maskinen opfylder minimumskravene i henhold til EN 55014-2 / EN 301489-1 / EN 301489-17.

ONE-KEY™ indikator

Blåt lys	Den trådløse forbindelse er aktiv og kan indstilles via ONE-KEY™ app'en.
Blinker blåt	Værktøjet kommunikerer med ONE-KEY™ app'en.
Blinker rødt	Værktøjet blev spærret af sikkerhedsgrunde og kan låses op af brugeren via ONE-KEY™ app'en.

BATTERI

Udskiftningsbat terier, der ikke har været brugt i længere tid, efterlades inden brug.

Ved temperaturer over 50°C forminskes batteriets effekt. Undgå direkte sollys og stærk varme.

Tilslutningskontakterne på oplader og udkiftningsbatterier skal holdes rene.

For at opnå en optimal levetid skal de genopladelige batterier oplades fuldt efter brug.

For at sikre en så lang levetid som muligt skal batterierne tages ud af ladeaggregatet efter opladning.

Skal batterierne opbevares længere end 30 dage:
Temperatur ca. 27°C i tørre omgivelser.
Opbevares ved ca. 30%-50% af ladetilstanden.
Batteri skal genoplades hver 6. måned.

OVERBELASTNINGSSIKRING FOR BATTERI LI-ION-BATTERI

Akkupack'en er udstyret med en overbelastningssikring, som beskytter akkumulatorbatteriet mod overbelastning og sikrer en høj levetid.
Ved ekstrem kraftig belastning kobler batteriets elektronik automatisk maskinen fra. Sluk og tænd maskinen igen for at genoptage driften. Går maskinen ikke i gang igen, er akkupack'en muligvis afladt og skal genoplades i ladeaggregatet.

TRANSPORT AF LITHIUM-BATTERIER

Lithium-batterier er omfattet af lovgivningen om transport af farligt gods.

Transporten af disse batterier skal ske under overholdelse af lokale, nationale og internationale regler og bestemmelser.

- Forbrugere må transportere disse batterier på veje uden yderligere krav.
- Den kommercielle transport af lithium-batterier ved speditionsfirmaer er omfattet af reglerne for transport af farligt gods. Forberedelsen af forsendelse og transport må kun udføres af tilsvarende trænede personer. Den samlede proces skal følges af fagfolk.

Følgende punkter skal overholdes ved transport af batterier:

- Sørg for at kontakterne er beskyttet og isoleret for at forhindre kortslutninger.
- Sørg for at batteripakken ikke kan bevæge sig inden for emballagen.
- Beskadigede eller lækkende batterier må ikke transporteres.

Kontakt dit speditionsfirma for at få yderligere oplysninger.

VEDLIGEHOLDELSE

Hold altid maskinens ventilationsåbninger rene.

Brug kun Milwaukee-tilbehør og Milwaukee-reservedele. Komponenter, hvor udskiftningsproceduren ikke er beskrevet, skal skiftes ud hos et Milwaukee-servicested (se brochure garanti/kundeserviceadresser).

Hvis det er nødvendigt, kan der bestilles en sprængskitse af værktøjet. Angiv herved venligst maskintypen samt det sekscifrede nummer på mærkepladen og bestil tegningen hos din lokale kundeserviceafdeling eller direkte hos Techtronic Industries GmbH, Max-Eyth-Straße 10, 71364 Winnenden, Tyskland.

EF-OVERENSSTEMMELSESERKLÆRING

Vi erklærer som producent og eneansvarlig, at produktet, der er beskrevet under "Tekniske data", er i overensstemmelse med alle relevante bestemmelser i henhold til direktiverne 2011/65/EU (RoHS), 2014/53/EU, 2006/42/EF, 2000/14/EC og nedenstående harmoniserede normative dokumenter:

EN 60745-1:2009+A11:2010
EN 60745-2-22:2011+A11:2013
EN 55014-1:2017+A11:2020
EN 55014-2:2015
EN 62479:2010
EN 301 489-1 V2.2.3
EN 301 489-17 V3.1.1
EN 300 328V2.2.2
EN IEC 63000:2018

Målt lydeffektniveau: 109 dB(A)

Garanteret lydeffektniveau: 111 dB(A)
Usikkerhed K=: 1,5 dB(A)
Overensstemmelsesvurdering i henhold til direktiv 2000/14/EF, bilag V.

Winnenden, 2021-04-26

Alexander Krug
Managing Director

Autoriseret til at udarbejde de tekniske dokumenter.

Techtronic Industries GmbH
Max-Eyth-Straße 10
71364 Winnenden
Germany

SYMBOLER

	BEMÆRK! ADVARSEL! FARE!
	Ved arbejde inden i maskinen, bør batteriet tages ud.
	Læs brugsanvisningen nøje før ibrugtagning.
	Når der arbejdes med maskinen, skal man have beskyttelsesbriller på.
	Brug høreværn!
	Benyt egnet åndedrætsværn.
	Brug beskyttelseshandsker!
	Brug ikke kraft.
	Kun til skærearbejder.
LWA 111 dB	Det garanterede lydeffektniveau i henhold til typeskiltet er 111 dB(A)
	Slug ikke knapbatterier!
	Stå ikke på en stige under arbejdet! Sørg for et sikkert fodfæste.
	Tilbehør - Ikke inkluderet i leveringsomfanget, kab købes som tilbehør.
	Udtjente batterier, affald af elektrisk og elektronisk udstyr må ikke bortskaffes sammen med husaffald. Udtjente batterier, affald af elektrisk og elektronisk udstyr skal indsamles og bortskaffes særskilt. Fjern udtjente batterier, udtjente akkumulatorer og lysmidler fra udstyret, inden det bortskaffes. Spørg efter genbrugsstationer og indsamlingssteder hos de lokale myndigheder eller din fagforhandler. Alt efter de lokale bestemmelser kan detailhandlende være forpligtede til gratis at tage brugte batterier, affald af elektrisk og elektronisk udstyr tilbage. Bidrag til at nedbringe behovet for råmaterialer ved at genbruge og genanvende dine udtjente batterier, affald af elektrisk og elektronisk udstyr. Udtjente batterier (især lithium-ion-batterier), affald af elektrisk og elektronisk udstyr indeholder værdifulde, genanvendelige materialer, som kan have en negativ effekt på miljøet og dit helbred ved ikke miljørigtig bortskaffelse. Slet inden bortskaffelsen personrelaterede data, som måtte befinde sig på dit affald af udstyret.
	Drejeretning
n	Nominelt omdrejningstal
V	Spænding
	Jævnstrøm
CE	Europæisk konformitetsmærke
UK CA	Britisk konformitetsmærke
001	Ukrainsk konformitetsmærke
EAC	Eurasisk konformitetsmærke

TEKNISKE DATA ABRASIV KUTTEMASKIN	MXF COS350
Produksjonsnummer	4747 00 02... ...000001-999999
Nominelt turtall	5370 min^{-1}
D = Kutteskiver-ø maks. d = Kutteskiver-borehull-ø b=Tykkelse av kappeskiver min. / maks	350 mm 20 mm / 1" 1 mm / 5 mm
Skivetype: Forsterkede abrasive kutteskiver eller diamantbelagte kutteskiver	
Kuttedybde maks.	125 mm
Maks. vannforsyningstrykk	6 bar / 90 psi
Vekt i henhold til EPTA-Prosedyren 01/2014 (MXFXC406)	16,7 kg
Bluetooth-Frekvensbånd (Frekvensbånd)	2402-2480 MHz
Høyfrekvens ytelse	1,8 dBm
Bluetooth-versjon	4.0 BT signal mode
Anbefalt omgivelsestemperatur under arbeid	-18°C ... +50 °C
Anbefalte batterityper	MXFXC406
Anbefalte ladere	MXFC
Støy/Vibrasjonsinformasjon Måleverdier fastslått i samsvar med EN 60745, EN 61029, 2000/14/EC. Det typiske A-bedømte støynivået for maskinen er:	
Lydtrykknivå (Usikkerhet K=3dB(A)) Lydeffektnivå (Usikkerhet K=3dB(A))	105,5 dB(A) 116,5 dB(A)
Bruk hørselsvern!	
Totale svingningsverdier (vektorsum fra tre retninger) beregnet jf. EN 60745, EN 61029, 2000/14/EC.	
Svingningsemisjonsverdi $a_{h,SG}$ Usikkerhet K=	3,43 m/s^2 1,5 m/s^2

ADVARSEL!

De angitte vibrasjonseksponering- og støynivåverdiene har blitt målt i samsvar med standardiserte målemetoder jamfør EN 60745, EN 61029, 2000/14/EC og kan brukes til å sammenligne et verktøy med et annet. De kan brukes til en foreløpig eksponeringsvurdering.

De angitte vibrasjonseksponering- og støyemisjonsverdiene gjelder for vanlig bruk av verktøyet. Dersom verktøyet blir brukt til noe annet, sammen med annet utstyr eller er dårlig vedlikeholdt kan de angitte vibrasjonseksponering- og støyeverdiene variere. Dette kan øke eksponerings- og emisjonsverdiene betraktelig for hele perioden du bruker verktøyet.

Når en vurderer vibrasjonseksponeringsnivået og støyeverdi må en inkludere den perioden som verktøyet er slått av eller når verktøyet går, men ikke direkte brukes til noe. Dette kan redusere eksponeringsnivået betraktelig over hele perioden som verktøyet er i bruk.

Det er viktig å etablere ytterligere sikkerhetstiltak for å beskytte brukeren mot påvirking av vibrasjon og/eller støy, slik som: vedlikehold av verktøyet og tilleggsutstyr, hold hendene varme, organiserte arbeidsrutiner.

ADVARSEL! Les gjennom alle sikkerhets advarsler, anvisninger, illustrasjoner og spesifikasjoner for dette elektroverktøyet. Feil ved overholdelsen av advarslene og nedenstående anvisninger kan medføre elektriske støt, brann og/eller alvorlige skader.
Ta godt vare på alle advarslene og informasjonene.

SIKKERHETSINSTRUKSER FOR KAPPEMASKINER

a) **Elektroverktøyet må kun benyttes med den vedlagte vernehetten. Vernehetten må festes godt til elektroverktøyet og innstilles slik at best mulig sikkerhet oppnås, dvs. at en så liten del av kappeskiven som mulig vises åpent mot operatøren.** Vernehetten skal beskytte operatøren mot bruddstykker og tilfeldig kontakt med kappeskiven.

b) **Bruk utelukkende bundne forsterkede eller diamantbelagte kutteskiver til ditt elektriske verktøy.** Det at du kan feste tilbehøret på det elektriske verktøyet ditt er ingen garanti for sikker bruk.

c) **Det tillatte omdreiningstallet til elektroverktøyet må være minst så høyt som det maksimale omdreiningstallet som er oppgitt på elektroverktøyet.**
Tilbehør som dreier seg raskere enn tillatt kan brekke og slynges rundt.

d) **Slipeskiver må kun brukes til anbefalt type bruk. F. eks.: Ikke slip med sideflaten til en kappeskive. Slipeskiver må kun brukes til anbefalt type bruk. F. eks.: Ikke slip med sideflaten til en kappeskive.** Kappeskiver er beregnet til materialfjerning med kanten på skiven. Innvirkning av krefter fra siden kan føre til at slipeskivene brekker.

e) **Bruk alltid spennflenser uten skade i riktig størrelse og form til kutteskiven du har valgt.** Egnede **flenser** støtter kutteskiven og reduserer på denne måten fare for brudd på kutteskiven.

f) **Ikke bruk slitte slipeskiver fra større elektroverktøy.** Slipeskiver for større elektroverktøy er ikke beregnet til de høyere turtall på mindre elektroverktøy og kan brekke.

g) **Utvendig diameter og tykkelse på innsatsverktøyet må tilsvare målene for elektroverktøyet.**
Gale innsatsverktøy kan ikke sikres eller kontrolleres tilstrekkelig.

h) **Kuttskiver og flens må passe nøyaktig på skjærespindelen til ditt elektriske verktøy.** Innstikksverktøy som ikke passer nøyaktig på skjærespindelen til det elektriske verktøyet vil rotere uregelmessig, de vil vibrere sterkt og kan føre til at du mister kontrollen.

i) **Bruk ingen skadde kutteskiver. Kontroller kutteskivene for avsplitting og sprekker før bruken. Dersom det elektriske verktøyet eller kutteskiven faller ned, må du kontrollere om de har blitt skadet, eller bruk en kutteskive uten skade. Når du har kontrollert kutteskiven og satt den inn på korrekt måte, må du holde deg selv og personer i nærheten utenfor den roterende kutteskivens nivå. La så apparatet gå i et minutt med maksimalt turtall.** Skadde kutteskiver brekker i de fleste tilfeller i løpet av denne testtiden.

j) **Ha på deg personlig verneutstyr. Avhengig av bruken må du også ha på det komplett ansiktsvern, øyebeskytter eller vernebriller. Hvis det synes nødvendig, må du også ha på deg støvmaske, hørselsvern, vernehansker eller spesialforkle som beskytter deg mot små skjære- og materialpartikler.**
Øyenbeskyttelsen må beskytte mot fremmedlegemer som slynges ut i luften. Disse oppstår ved forskjellige typer bruk. Støv- eller ånderettsmaske må filtrere støvet som oppstår under bruken. Dersom du utsettes for sterk støy over lengre tid, kan du lide hørselstap.

k) **Hold personer i nærheten på trygg avstand fra arbeidsområdet. Personer som oppholder seg i arbeidsområdet må ha på seg personlig verneutstyr.** Fragmenter av arbeidsstykker eller bruddstykker av knuste kutteskiver kan slynges ut over det umiddelbare arbeidsområdet og forårsake personskade.

l) **Ved arbeider der borkronen vil kunne komme i berøring med skjulte strømførende ledninger, skal det elektriske verktøyet alltid gripes med de isolerte håndtaksflatene.** Ved kontakt med en strømførende kabel kan også det elektriske verktøyets metalldeler bli strømførende og forårsake at operatøren lider elektrisk sjokk.

m) **Legg det elektriske verktøyet aldri bort før tilbehøret har kommet til fullstendig stilstand**. Det roterende tilbehøret kan komme i berøring med underlagsflaten, slik at du kan miste kontrollen over det elektriske verktøyet.

n) **La aldri elektroverktøyet være innkoblet mens du bærer det.** Tøyet ditt kan komme inn i det roterende innsatsverktøyet hvis det tilfeldigvis kommer i kontakt med verktøyet og innsatsverktøyet kan da bore seg inn i kroppen din.

o) **Rengjør ventilasjonsåpningene til elektroverktøyet med jevne mellomrom.**
Motorviften trekker støv inn i huset, og en stor oppsamling av metallstøv kan medføre elektrisk fare**.**

p) **Ikke bruk elektroverktøyet i nærheten av brennbare materialer.** Gnister kan antenne disse materialene.

Tilbakeslag og tilsvarende advarsler

Tilbakeslag er innsatsverktøyets plutselige reaksjon etter at det har hengt seg opp eller blokkerer. Dette kan gjelde slipeskiven, slipetallerkenen, stålbørsten osv.. Opphenging eller blokkering fører til at det roterende innsatsverktøyet stanser helt plutselig. Slik akselereres et ukontrollert elektroverktøy mot innsatsverktøyets dreieretning på blokkeringstedet.

Hvis f. eks. en slipeskive henger seg opp eller blokkerer i arbeidsstykket, kan kanten på slipeskiven som dykker inn i arbeidsstykket, henge seg opp og slik brekker slipeskiven eller forårsaker et tilbakeslag. Slipeskiven beveger seg da mot eller bort fra brukeren, avhengig av skivens dreieretning på blokkeringsstedet. Slik kan slipeskiver også brekke.

Et tilbakeslag er resultat av en gal eller feilaktig bruk av elektroverktøyet. Det kan unngås ved å følge egnede sikkerhetstiltak som beskrevet nedenstående.

a) **Hold elektroverktøyet godt fast og plasser kroppen og armene dine i en stilling som kan ta imot tilbakeslagskrefter. Bruk alltid ekstrahåndtaket – hvis dette finnes – for å ha størst mulig kontroll over tilbakeslagskrefter eller reaksjonsmomenter ved oppkjøring.**
Brukeren kan beherske tilbakeslags- og reaksjonsmomenter med egnede tiltak.

b) **Hold aldri hånden i nærheten av det roterende innsatsverktøyet.**
Innsatsverktøyet kan bevege seg over hånden din ved tilbakeslag.

c) **Unngå at kroppen din befinner seg i området der elektroverktøyet vil bevege seg ved et tilbakeslag.**
Tilbakeslaget driver elektroverktøyet i motsatt retning av slipeskivens dreieretning på blokkeringsstedet.

d) **Vær spesielt forsiktig i hjørner, på skarpe kanter osv. Du må forhindre at innsatsverktøy avprelles fra arbeidsstykket eller klemmes fast.**
Det roterende innsatsverktøyet har en tendens til å klemmes fast i hjørner, på skarpe kanter eller hvis det avprelles. Dette forårsaker kontrolltap eller tilbakeslag**.**

e) **Bruk ikke et kjedesagblad, sagblad ti treskjæring eller et takket sagblad, og heller ingen segmentet diamantskive med mer enn 1 mm brede mellomrom.** Slike verktøy forårsaker ofte et tilbakeslag eller at brukeren mister kontrollen over det elektriske verktøyet.

f) **Unngå at kutteskiven blokkeres, sørg også for at det ikke oppstår et for sterkt kontakttrykk. Ikke lag altfor dype snitt.** En overbelastning av kutteskiven øker slitasjen og tendensen til at den stilles på kant eller blokkeres. Dette fører igjen til fare for et tilbakeslag eller brudd på skjæreelementet.

g) **Dersom kutteskiven klemmer seg fast eller du avbryter arbeidet, må du slå av apparatet og holde det abrasive skjæreaggregatet i ro inntil skiven har kommet til stillstand. Forsøk aldri å trekke kutteskiven ut av snittet mens den ennå er i bevegelse, for dette kan føre til tilbakeslag.** Finn frem til årsaken til at verktøyet har klemt seg fast og sørg for feilretting.

h) **Ikke start elektroverktøyet igjen så lenge det befinner seg i arbeidsstykket. La kappeskiven oppnå det maksimale turtallet før du fortsetter forsiktig med snittet.** Ellers kan skiven henge seg opp, springe ut av arbeidsstykket eller forårsake tilbakeslag.

i) **Støtt plater eller store arbeidsstykker for å redusere risikoen for tilbakeslag fra en fastklemt kappeskive.** Store arbeidsstykker kan bøyes av sin egen vekt. Arbeidsstykket må støttes på begge sider, både nær kappesnittet og på kanten.

j) **Vær spesielt forsiktig ved lommekutt i ferdige vegger eller andre områder som ikke kan sees inn i.** Den inntrengende kappeskiven kan treffe på gass- eller vannledninger, elektriske ledninger eller gjenstander som kan forårsake tilbakeslag.

YTTERLIGE SIKKERHETS- OG ARBEIDSINSTRUKSJONER

Ved begynnelsen av bearbeidingen skal kutteskiven alltid føres langsomt inn i arbeidsstykket. Sett kutteskiven forsiktig på og beveg den ikke rykkvis under kuttingen. Trykk maskinen alltid bort fra deg.

Hold maskinen alltid godt fast mens du kutter. Ikke bruk makt når du fører skjæresliperen gjennom arbeidsstykket. Dersom du bruker for mye makt under arbeidet, kan det oppstå et tilbakeslag. Fjern borestøv fra ventilasjonsåpningene og dekslene med jevne mellomrom.

Når skjæringen er ferdig, må du alltid vente til kutteskiven har kommet fullstendig i stillstand. Skjæresliperen skal aldri trekkes ut av et snitt så lenge skiven fortsatt roterer.

Etter et avbrudd, eller før en kuttingen begynner på nytt eller hvis du ønsker å endre skjæreretningen, må du alltid først vente inntil kutteskiven står fullstendig stille. Når kutteskiven settes på igjen, må kutteskiven sentreres i snittet og trekkes noen centimeter fra snittkanten. Betjen deretter bryteren og før kutteskiven langsomt inn i snittet.

Dersom skjæresliperen blokkerer, må bryteren slippes øyeblikkelig, og maskinen må holdes godt fast. Før maskinen slås på igjen, må årsaken til blokkeringen finnes og feilen rettes.

Slå maskinen av øyeblikkelig dersom kutteskiven blokkeres! Ikke slå maskinen på igjen så lenge kutteskiven ennå er blokkert. Hvis dette ikke overholdes, kan det oppstå et sterkt tilbakeslag. Sørg for at årsaken til blokkeringen fjernes og overhold sikkerhetsinstruksene når dette gjøres.

Mulige årsaker til dette kan være:

- det har forkantet seg i arbeidsemnet som bearbeides
- det har brekt igjennom materialet som bearbeides
- elektroverktøyet er overbelastet

Ikke grip inn i maskinen når den står på og går.

Ved deling av metall oppstår gnister. Pass på at ingen personer kommer til skade. Pga av brannfare skal de ikke befinne seg brennbart material i nærheten (i gnistreregnområdet). Bruk ikke støvoppsuging.

Unngå at flyvende gnister og slipestøv treffer kroppen.

Ikke grip inn i fareområdet mens maskinen er i gang.

Spon eller fliser må ikke fjernes mens maskinen er i gang.

Slå straks av apparat når det oppstår store svingninger eller du fastslår andre mangler. Kontroller maskinen for å fastslå årsaken.

På grunn av kortslutningsfare må metalldeler ikke komme inn i lufteåpningene.

ADVARSEL! Fare for forbrenning! Skiven og arbeidsstykket blir varmt under bruk. Bruk hansker når du skifter skiver eller berører arbeidsstykke. Hold hendene vekk fra slipeområdet til enhver tid.

Ikke kast brukte vekselbatterier i varmen eller husholdningsavfallet. Milwaukee tilbyr en miljøriktig deponering av gamle vekselbatterier; vennligst spør din fagforhandler.

Ikke oppbevar vekselbatterier sammen med metallgjenstander (kortslutningsfare).

Vekselbatterier av systemet MXF skal kun lades med lader av systemet MXF. Ikke lad opp batterier fra andre systemer.

Ikke åpne vekselbatterier og ladere, de skal oppbevares i tørre rom. Beskyttes mot fuktighet.

Under ekstreme belastninger og ekstreme temperaturer kan det lekke ut batterivæske fra utskiftbare batterier. Ved berøring med batterivæske, vask umiddelbart med såpe og vann. Ved kontakt med øynene må øynene skylles grundig i rennende vann i minst 10 minutter. Oppsøk lege umiddelbart.

Advarsel! For å unngå fare for en brann forårsaket av en kortslutning, av personskader eller skader av produktet, må det forhindres at batteripakken eller laderen dyppes i væsker og også sørges for at ingen væsker kan kommer inn i apparatene eller batteriene. Korroderende og ledende væsker som saltvann, visse kjemikalier og blekemidler eller produkt som inneholder blekemidler kan forårsake en kortslutning.

ADVARSEL! Dette apparatet inneholder en litium knappcellebatteri.
Et nytt eller brukt batteri kan forårsake alvorlige indre forbrenninger og føre til døden i løpet av mindre enn 2 timer dersom det svelges eller kommer inn i kroppen. Sikre alltid lokket til batterirommet.
Dersom det ikke lukker seg sikkert, må apparatet slås av, fjern batteriet og oppbevar det utilgjengelig for barn.
Hvis du tror at batterier har blitt svelget eller har kommet inn i kroppen, må du søke øyeblikkelig legehjelp.

TILTENKT BRUK

Den abrasive skjæremaskinen kan brukes til bearbeiding av metall-, stein og keramikkmaterialer.

I tvilstilfeller ta hensyn til instruksjonene tilprodusenten av tilbehøret.

Dette apparatet må kun brukes til de oppgitte formål.

UTVALG AV KUTTESKIVER

Overflate	kutteskivetype
Ikke-metalliske materialer	Abrasiv kutteskive av silisiumkarbid
Metalliske materialer	Abrasiv kutteskive av aluminiumoksid
Murverk	Diamantskive med vannkjøling eller abrasiv kutteskive av silisiumkarbid

VANNTILKOBLING

Verktøyet er utstyrt med en vanntilkobling til kjøling av kutteskiven og for å redusere støvdannelsen. Kjølingen med vann er å anbefale ved alle betongarbeider.

Vent før bearbeidingen begynner til hele kutteskiven er fullstendig vætet med vann.

ONE-KEY™

Ytterligere informasjon om ONE-KEY funksjonaliteten til dette verktøyet finnes i vedliggende Quick- Start anvisning eller på internett under: www.milwaukeetool.com/one-key. ONE-KEY Appen kan lastes ned på smartphonen din via App Store eller Google Play.

Dersom det oppstår elektrostatiske oppladninger, kann maskinen slå seg av. I dette tilfellet må du gjenopprette forbindelsen manuelt.

Apparatet tilfredsstiller minimumskravene iht. EN 55014-2 / EN 301489-1 / EN 301489-17.

ONE-KEY™ indikator

Lyser blått	Radioforbindelsen er og kan stilles inn via ONE-KEY™ appen.
Blinker blått	Verktøyet kommuniserer med ONE-KEY™ appen.
Blinker rødt	Av sikkerhetsgrunner har verktøyet blitt sperret og kan låses opp av operatøren via ONE-KEY™ appen.

BATTERIER

Vekselbatterier som ikke er brukt over lengre tid skal etterlades før bruk.

En temperatur over 50°C reduserer vekselbatteriets kapasitet. Unngå oppvarming i sol eller ved varmeovner (fyring) i lengre tid.

Hold tilkoplingskontaktene på lader og vekselbatteri rene.

For optimal holdbarhet må batteriene lades opp helt etter bruk.

For å sikre en lengst mulig brukstid av batteriene skal disse etter oppladning taes ut av laderen.

Ved lagring av batteriene lengre enn 30 dager:
Lagre batteriet tørt ved ca. 27°C.
Lagre batteriet ved en oppladningstilstand på ca. 30%-50%.
Lade opp batteriet igjen etter 6 måneder.

OVERBELASTNINGSVERN FOR OPPLADBARE BATTERIER LI-IONEN-BATTERI

Batteripakken er utstyrt med overbelastningsvern som beskytter det oppladbare batteriet mot overbelastning og sikrer en lang levetid.
Ved ekstrem høy belastning kobler maskinens batterielektronikk seg automatisk ut. For å fortsette å arbeide må maskinen slås av og så på igjen. Starter maskinen ikke igjen er batteripakken muligens utladet og må lades opp igjen i laderen.

TRANSPORT AV LITIUM-ION-BATTERI

Litium-ion-batterier faller under de lovfestede forskriftene om transport av farlig gods.

Transporten av disse batteriene må rette seg etter lokale, nasjonale og internasjonale forskrifter og bestemmelser.

- Forbruker har lov å transportere disse batteriene på gaten uten reglementering.
- Den kommersielle transport av Litium-ion-batterier av spedisjonsfirma faller under bestemmelsene om transport av farlig gods. Forberedningene av forsendelsen og transport skal utelukkende gjennomføres av personer som har blitt skolert til dette. Hele prosessen skal følges opp av fagfolk.

Følgende punkter skal tas hensyn til ved transport:

- Kontroller at kontaktene er beskyttet og isolert for å unngå kortslutninger.
- Pass på at batteripakken i forpakningen ikke kan skli fram og tilbake.
- Skadede eller batterier som lekker er det ikke lov å transportere.

Ta kontakt med spedisjonsfirma for ytterlige henvisninger.

VEDLIKEHOLD

Hold alltid lufteåpningene på maskinen rene.

Bruk kun Milwaukee tilbehør og Milwaukee reservedeler. Komponenter der utskiftning ikke er beskrevet skal skiftes ut hos Milwaukee kundeservice (se brosjyre garanti/kundeserviceadresser).

Ved behov kan det fås en eksplosjonstegning av apparatet hos kundeservice eller direkte hos Techtronic Industries GmbH, Max-Eyth-Straße 10, 71364 Winnenden, Germany ved angivelse av maskinens type og det sekstallige nummeret på maskinens skilt.

EU-SAMSVARSERKLÆRING

Vi erklærer under eget ansvar at produktet som beskrives under «Tekniske data» samsvarer med alle relevante forskrifter i direktivene 2011/65/EU (RoHS), 2014/53/EF, 2006/42/EF, 2000/14/EC og de følgende harmoniserte normative dokumentene:

EN 60745-1:2009+A11:2010
EN 60745-2-22:2011+A11:2013
EN 55014-1:2017+A11:2020
EN 55014-2:2015
EN 62479:2010
EN 301 489-1 V2.2.3
EN 301 489-17 V3.1.1
EN 300 328V2.2.2
EN IEC 63000:2018

Målt lydeffektnivå: 109 dB(A)

Garantert lydeffektnivå: 111 dB(A)
Usikkerhet K=: 1,5 dB(A)
Samsvarsvurdering i henhold til direktiv 2000/14/EF, vedlegg V.

Winnenden, 2021-04-26

Alexander Krug
Managing Director

Autorisert til å utarbeide den tekniske dokumentasjonen

Techtronic Industries GmbH
Max-Eyth-Straße 10
71364 Winnenden
Germany

SYMBOLER

	OBS! ADVARSEL FARE!
	Ta ut vekselbatteriet før du arbeider på maskinen
	Les nøye gjennom bruksanvisningen før maskinen tas i bruk.
	Bruk alltid vernebrille når du arbeider med maskinen.
	Bruk hørselsvern!
	Bruk derfor vernemaske som er egnet for støv.
	Bruk vernehansker !
	Ikke bruk kraft.
	Kun for kapping.
Lwa 111 dB	Det garanterte lydeffektnivået som vises på modell skiltet er på 111 dB(A)
	Knoppcellebatteriet må ikke svelges!
	Du må ikke arbeide på en stige! Sørg for at du står stabilt.
	Tilbehør - inngår ikke i leveransen, anbefalt komplettering fra tilbehørsprogrammet.
	Elektrisk og elektronisk avfall skal ikke avfallshåndteres sammen med husholdningsavfallet. Brukte batterier. elektrisk og elektronisk avfall skal samles kildesortert og avfallshåndteres. Fjern brukte batterier, akkumulatorer og lysmidler fra apparatene før de kasseres. Be om informasjon hos de lokale myndighetene eller hos din fagforhandler om miljøstasjoner og samlesteder. Avhengig av de lokale bestemmelsene kan detaljhandlere være forpliktet til å ta tilbake brukte batterier, elektrisk og elektronisk avfall uten kostnader. Bidra til å redusere behovet for råmaterialer ved å sørge for gjenbruk og resirkulering av dine brukte batterier og ditt elektriske og elektroniske avfall. Brukte batterier (særlig litium-ion-batterier), elektrisk og elektronisk avfall inneholder verdifulle, gjenbrukbare materialer som ved ikke-miljøriktig avfallshåndtering kan ha negative konsekvenser for miljøet og din helse. Slett først eventuelle personrelaterte data fra det brukte apparatet før det avfallshåndteres.
	Rotasjons retning
n	Nominelt turtall
V	Spenning
	Likestrøm
CE	Europeisk samsvarsmerke
UK CA	Britisk samsvarsmerke
001	Ukrainsk samsvarsmerke
EAC	Euroasiatisk samsvarsmerke

TEKNISKA DATA SLIP- OCH KAPMASKIN	MXF COS350
Produktionsnummer	4747 00 02... ...000001-999999
Märkvarvtal	5370 min^{-1}
D = max. ø slipskiva d = max. ø borrhål i slipskivan b=Kapskivstjocklek min. / max.	350 mm 20 mm / 1" 1 mm / 5 mm
Skivtyp: Förstärkta slipskivor eller diamantslipskivor	
Sågdjup max	125 mm
Max. vattenförsörjningstryck	6 bar / 90 psi
Vikt enligt EPTA 01/2014 (MXFXC406)	16,7 kg
Bluetooth-frekvensband	2402-2480 MHz
Högfrekvenseffekt	1,8 dBm
Bluetooth-Version	4.0 BT signal mode
Rekommenderad omgivningstemperatur vid arbete:	-18°C ... +50 °C
Rekommenderade batterityper	MXFXC406
Rekommenderade laddare	MXFC
Buller-/vibrationsinformation Mätvärdena har tagits fram baserande på EN 60745, EN 61029, 2000/14/EC. A-värdet av maskinens ljudnivå utgör:	
Ljudtrycksnivå (Onoggrannhet K=3dB(A)) Ljudeffektsnivå (Onoggrannhet K=3dB(A))	105,5 dB(A) 116,5 dB(A)
Använd hörselskydd!	
Totala vibrationsvärden (vektorsumma ur tre riktningar) framtaget enligt EN 60745, EN 61029, 2000/14/EC.	
Vibrationsemissionsvärde $a_{h,SG}$ Onoggrannhet K=	3,43 m/s^2 1,5 m/s^2

VARNING!

De deklarerade vibrations- och bullernivåerna på detta informationsblad har uppmätts i enlighet med en standardiserad testmetod enligt EN 60745, EN 61029, 2000/14/EC och kan användas för att jämföra ett verktyg med ett annat. Det kan användas för en preliminär bedömning av exponeringen.

Den angivna vibrations- och bullernivån representerar verktygets huvudsakliga tillämpningar. Om verktyget emellertid används för olika tillämpningar, med olika eller dåligt underhållna tillbehör, kan vibrations- och bullerutsläppet variera. Detta kan öka exponeringsnivån avsevärt över den totala arbetsperioden.

En uppskattning av exponeringsnivån för vibrationer och buller bör även ta hänsyn till de tider då verktyget är avstängt eller när det körs utan att faktiskt arbeta. Detta kan avsevärt minska exponeringsnivån över den totala arbetsperioden.

Identifiera ytterligare säkerhetsåtgärder för att skydda operatören mot effekterna av vibrationer och/eller buller såsom: underhåll av verktyget och tillbehören, hålla händerna varma, organisation av arbetsmönster.

VARNING! Läs noga igenom alla säkerhetsanvisningar, illustrationer och specifikationer som medföljder detta elverktyg. Fel som uppstår till följd av att anvisningarna nedan inte följts kan orsaka elstöt, brand och/eller allvarliga kroppsskador.
Förvara alla varningar och anvisningar för framtida bruk.

SÄKERHETSANVISNINGAR FÖR SLIP- OCH KAPMASKINER

a) **Använd endast elverktyget med medföljande skyddshuv. Skyddshuven ska monteras säkert på elverktyget och ställas in så att så stor säkerhet som möjligt uppnås, dvs. en så liten del av kapskivan som möjligt pekar mot användaren.** Skyddshuven ska skydda användaren mot brottstycken och oavsiktlig kontakt med kapskivan.

b) **Använd uteslutande bundna, förstärkta kapskivor eller diamantkapskivor till din handmaskin.** Bara för att det är möjligt att fästa tillbehöret på ditt elverktyg innebär detta ingen säker användning.

c) **Det tillåtna varvtalet för insatsverktyget måste minst vara så högt som angivet högsta varvtal på elektroverktyget.** Tillbehör som roterar snabbare än tillåtet, kan gå sönder och flyga omkring.

d) **Slipkroppar får användas endast för rekommenderade arbeten. T. ex.: Slipa aldrig med kapskivans sidoyta.** Kapskivor är avsedda för materialavverkning med skivans kant. Om tryck från sidan utövas mot slipkroppen kan den spricka.

e) **Använd alltid oskadade spännflänsar i korrekt storlek och form för vald slipskiva.** Lämpliga flänsar stöder slipskivan och reducerar risken för slipskivbrott.

f) **Använd inte nedslitna slipskivor från större elverktyg.** Slipskivor för större elverktyg är inte konstruerade för de mindre elverktygens högre varvtal och kan därför spricka.

g) **Insatsverktygets yttre diameter och tjocklek måste motsvara elverktygets dimensioner.** Feldimensionerade insatsverktyg kan inte på betryggande sätt avskärmas och kontrolleras.

h) **Slipskivor och flänsar måste passa exakt på ditt elverktygs slipspindel.** Användningsverktyg som inte passar exakt på elverktygets slipspindel roterar ojämnt, vibrerar mycket kraftigt och kan leda till kontrollförlust.

i) **Använd inga skadade slipskivor. Kontrollera innan varje användning om slipskivorna är splittrade eller har sprickor. Om elverktyget eller slipskivan faller ner, kontroller om det/den har skadats, eller använd en oskadad slipskiva. När du har kontrollerat slipskivan och har satt i den, se till att du och andra personer närheten befinner sig utanför den roterande slipskivans nivå och låt maskinen gå med maximalt varvtal under en minut.** Skadade slipskivor bryts för det mesta sönder under denna test tid.

j) **Bär personlig skyddsutrustning. Använd beroende på arbetet ett heltäckande ansiktsskydd, ögonskydd eller skyddsglasögon. Om det är lämpligt, bär dammask, hörselskydd, skyddshandskar eller specialförkläde som håller små slip- och metallpartiklar borta från dig.**
Ögonskyddet måste skydda mot främmade föremål som kastas omkring och som uppstår vid olika typer av arbeten. Damm- eller andningsskyddsmask måste filtrera det damm som uppstår vid arbetet. Om du utsätts för buller under en längre tid kan du förlora hörseln.

k) **Håll närvarande personer på säkert avstånd från arbetsområdet. Personer som vistas inom arbetsområdet ska bära personlig skyddsutrustning.** Fragment från arbetsstycken eller brottstycken av brutna kapskivor kan slungas ut ur det omedelbara arbetsområdet och vålla kroppsskador.

l) **Om sliptillbehöret kan komma i kontakt med dolda strömförande ledningar ska du alltid ta tag i elverktygets isolerade greppytor.** Vid kontakt med en strömförande kabel kan även elverktygets metalldelar bli strömförande och ge användaren en elektrisk stöt.

m) **Lägg aldrig ifrån dig handmaskinen förrän verktyget står helt stilla**. Det roterande verktyget kan komma i kontakt med underlaget och du kan då förlora kontrollen över handmaskinen.

n) **Elverktyget får inte rotera när det bärs.** Kläder kan vid tillfällig kontakt med det roterande insatsverktyget dras in varvid insatsverktyget dras mot din kropp.

o) **Rengör regelbundet elverktygets ventilationsöppningar.** Motorfläkten drar in damm i huset och en kraftig anhopning av metalldamm kan orsaka farliga elströmmar.

p) **Använd inte elverktyget i närheten av brännbara material.** Risk finns för att gnistor antänder materialet.

Varning för bakslag

Ett bakslag är en plötslig reaktion hos insatsverktyget när t. ex. slipskivan, sliprondellen, stålborsten hakar upp sig eller blockerar. Detta leder till abrupt uppbromsning av det roterande insatsverktyget. Härvid accelererar ett okontrollerat elverktyg mot insatsverktygets rotationsriktning vid inklämningsstället.

Om t. ex. en slipskiva hakar upp sig eller blockerar i arbetsstycket kan slipskivans kant i arbetsstycket klämmas fast varvid slipskivan bryts sönder eller orsakar bakslag. Slipskivan rör sig nu mot eller bort från användaren beroende på skivans rotationsriktning vid inklämningsstället. Härvid kan slivskivor även brista.

Bakslag uppstår till följd av missbruk eller felaktig hantering av elverktyget. Detta kan undvikas genom skyddsåtgärder som beskrivs nedan.

a) **Håll stadigt i elverktyget samt kroppen och armarna i ett läge som är lämpligt för att motstå bakslagskrafter. Använd alltid stödhandtaget för bästa möjliga kontroll av bakslagskrafter och reak tionsmoment vid start.**
Användaren kan genom lämpliga försiktighetsåtgärder bättre behärska bakslags- och reaktionskrafterna.

b) **Håll alltid handen på betryggande avstånd från det roterande insatsverktyget.**
Insatsverktyget kan vid ett bakslag gå mot din hand.

c) **Undvik att hålla kroppen inom det område elverktyget vid ett bakslag rör sig.**
Bakslaget kommer att driva elverktyget i motsatt riktning till slipskivans rörelse vid inklämningsstället.

d) **Var särskilt försiktig vid bearbetning av hörn, skarpa kanter osv. Håll emot så att insatsverktyget inte studsar ut från arbetsstycket eller kommer i kläm.**
På hörn, skarpa kanter eller vid studsning tenderar det roterande insatsverktyget att komma i kläm. Detta kan leda till att kontrollen förloras eller att bakslag uppstår.

e) **Använd inga kedjor, träsnidningsblad eller tandat sågblad och ingen segmenterad diamantskiva med mer än 10 mm breda luckor.** Sådana verktyg orsakar ofta en rekyl eller att du förlorar kontrollen över elverktyget.

f) **Undvik att kapskivan blockerar och använd inte ett för högt anliggningstryck. Utför inte för djupa kapningar.** En överbelastning av kapskivan ökar belastningen och risken för att kapskivan snedställs eller blockerar och därmed risken för en rekyl eller att slipkroppen bryts sönder.

g) **Om kapskivan klämmer eller om du avbrytare arbetet, stäng av maskinen och håll aggregatet med slipskivan stilla tills slipskivan har stannat. Försök aldrig att dra ut den fortfarande roterande slipskivan ur slipspåret eftersom det kan leda till en rekyl.** Ta reda på orsaken till att slipskivan kläms fast och åtgärda den.

h) **Koppla inte åter på elverktyget om det sitter i arbetsstycket. Låt kapskivan uppnå fullt varvtal innan den försiktigt förs in i skärspåret för fortsatt kapning.** I annat fall kan skivan haka upp sig, hoppa ur arbetsstycket eller orsaka bakslag.

i) **För att reducera risken för ett bakslag till följd av inklämd kapskiva ska skivor och andra stora arbetsstycken stödas.** Stora arbetsstycken kan böjas ut till följd av hög egenvikt. Arbetsstycket måste därför stödas på båda sidorna både i närheten av skärspåret och vid kanten.

j) **Var alltid extra försiktig om du skär ut något i en vägg eller på andra ställen som du inte direkt kan se.** Där risk finns att kapskivan kommer i kontakt med gas- eller vattenledningar, elledningar eller andra föremål som kan orsaka bakslag.

ÖVRIGA SÄKERHETS- OCH ANVÄNDNINGSINSTRUKTIONER

För alltid in kapskivan långsamt i arbetsstycket i början av bearbetningsproceduren. Sätt på kapskivan mjukt och undvik ryckiga rörelser även under kapningsproceduren. Skjut alltid bort maskinen från dig.

Håll alltid fast maskinen ordentligt. Pressa inte slip- och kapmaskinen genom arbetsstycket med våld. Vid för hög presskraft kan verktyget rekylera. Ta bort borrdamm från ventilationsöppningar och kåpor med jämna mellanrum.

Vänta alltid i slutet av kapningsproceduren tills kapskivan står fullständigt still. Dra aldrig ut slip- och kapmaskinen ur ett snitt så länge som kapskivan fortfarande roterar.

Vänta alltid tills kapskivan står fullständigt still efter ett avbrott och strax före nästa snitt eller när kapningsriktningen ska ändras. När slip- och kapmaskinen ska återuppta ett snitt ska kapskivan centreras i snittspåret och dras tillbaka några centimeter från snittkanten. Tryck sedan på strömbrytaren och för långsamt in kapskivan i snittet igen.

Om slip- och kapmaskinen blockerar: släpp strömbrytaren direkt och håll fast maskinen ordentligt. Åtgärda orsaken till blockeringen innan du slår på maskinen igen.

Om kapskivan blockerar: stäng av maskinen omedelbart! Slå inte på maskinen igen så länge som kapskivan är blockerad. Annars kan verktyget rekylera kraftigt. Åtgärda orsaken till att kapskivan blockeras. Beakta säkerhetsanvisningarna.

Möjliga orsaker kan vara:

- Verktyget sitter snett i arbetsstycket
- Verktyget går igenom materialet som bearbetas
- Elverktyget är överbelastat

Gå aldrig med händerna in i en maskin som är igång.

Vid kapning av metall bildas det gnistor. Se då till att ingen person utsätts för gnistorna. På grund av brandrisken får det inte finnas något brännbart material i närheten av gnistområdet. Använd inget dammutsug.

Förhindra att du kommer i kontakt med gnistor och slipdamm.

Lakttag största försiktighet när maskinen är igång.

Avlägsna aldrig spån eller flisor när maskinen är igång.

Frånkoppla maskinen omedelbart om kraftiga vibrationer uppstår eller andra felfunktioner registreras. Kontrollera maskinen för lokalisering av orsak.

OBS! Undvik att metalldelar hamnar i luftslitsarna - risk för kortslutning!

VARNING! Risk för brännskador! Skivan och arbetsstycket blir heta under användningen. Använd handskar när du byter skivor eller vidrör arbetsstycket. Håll alltid händerna borta från slipområdet.

Kasta inte förbrukade batterier. Lämna dem till Milwaukee Tools för återvinning.

Förvara ej batteriet ihop med metallföremål, kortslutning kan uppstå.

System MXF batterier laddas endast i System MXF laddare. Ladda inte batterier från andra system.

Batterier lagras torrt och skyddas för fukt.

Under extrem belastning eller extrem temperatur k**an batterivätska tränga ut ur skadade utbytesbatterier. Vid beröring med batterivätska tvätta genast av med vatten och tvål. Vid ögonkontakt spola genast i minst 10 minuter och kontakta genast läkare.**

Varning! För att undvika den fara för brand, personskador eller produktskador som orsakas av en kortslutning, doppa inte ner verktyget, utbytesbatteriet eller laddaren i vätskor och se till att ingen vätska kan tränga in i apparaterna eller batterierna. Korroderande eller ledande vätskor, som saltvatten, vissa kemikalier, blekningsmedel eller produkter som innehåller blekmedel, kan orsaka en kortslutning.

VARNING! Den här apparaten innehåller ett litium-knappcellsbatteri. Ett nytt eller förbrukat batteri kan orsaka allvarliga inre brännskador och leda till döden på mindre än 2 timmar om det själs eller kommer in i kroppen. Säkra alltid locket tillbatterifacket!
Om det inte längre kan stängas säkert, stäng av apparaten, ta ur batteriet och håll det borta från barn.
Om du tror att batterier har svalts eller kommit in i kroppen, uppsöka omedelbart läkare.

AVSEDD ANVÄNDNING

Slip- och kapmaskinen kan användas för bearbetning av metall, sten och keramiska material.

Följ vidtveksamma fall anvisningarna från tillverkaren av tillbehöret.

Maskinen får endast användas för angiven tillämpning.

VAL AV SLIPSKIVA

Yta	Typ av kap- och slipmaskin
Icke-metalliska material	Kiselkarbidskiva
Metalliska material	Aluminiumoxidskiva
Murverk	Diamantskiva med vattenkylning eller kiselkarbidskiva

VATTENANSLUTNING

Verktyget har en vattenanslutning för kylning av slipskivan och för reducering av dammet. Vattenkylning bör användas vid alla betongarbeten.

Vänta tills hela slipskivan är våt innan du börjar bearbeta materialet.

ONE-KEY™

Mer information om ONE-KEY funktionen för detta verktyg finns i den bifogade snabbstartanvisningen eller besök oss på www.milwaukeetool.com/one-key. Du kan ladda ner ONE-KEY appen på din smartphone via App Store eller Google Play.

Om elektrostatiska urladdningar inträffar kann maskinen stängas av. Återställ förbindelsen i detta fall manuellt.

Produkten uppfyller minimikraven enligt EN 55014-2 / EN 301489-1 / EN 301489-17.

ONE-KEY™ indikering

Blått ljus	Trådlös förbindelse är aktiv och kan ställas in med hjälp av appen ONE-KEY™.
Blå blinkning	Verktyget kommunicerar med ONE-KEY™ appen.
Röd blinkning	Verktyget har blockerats av säkerhetsskäl och kan deblockeras via ONE-KEY™ appen.

BATTERIER

Batteri som ej använts på länge måste laddas före nytt bruk.

En temperatur över 50°C reducerar batteriets effekt. Undvik längre uppvärmning tex i solen eller nära ett element.

Se till att anslutningskontakterna i laddaren och på batteriet är rena.

För att batterierna ska få lång livslängd ska de laddas fulla efter användning.

För att få en så lång livslängs som möjligt bör laddningsbara batterier avlägsnas från laddaren när de är laddade.

Om laddningsbara batterier lagras längre än 30 dagar:
Lagra batteriet torrt och vid ca 27°C.
Lagra batteriet vid ca 30%-50% av laddningskapaciteten.
Ladda batterierna på nytt var 6:e månad.

BATTERI-ÖVERBELASTNINGSSKYDD LI-ION UPPLADDNINGSBART BATTERI

Batteripaketet är utrustat med ett överlastskydd som skyddar batteriet mot överbelastning och därmed säkerställer en lång livslängd.
Vid extremt stark belastning stänger batterielektroniken av maskinen automatiskt. Stäng först av och slå sedan på maskinen igen för att fortsätta att arbeta. Skulle maskinen inte starta igen, är batteripaketet kanske urladdat och måste på laddas upp igen i laddaren.

TRANSPORTERA LITIUMJON-BATTERIER

För litiumjon-batterier gäller de lagliga föreskrifterna för transport av farligt gods på väg.

Därför får dessa batterier endast transporteras enligt gällande lokala, nationella och internationella föreskrifter och bestämmelser.

- Konsumenter får transportera dessa batterier på allmän väg utan att behöva beakta särskilda föreskrifter.
- För kommersiell transport av litiumjon-batterier genom en speditionsfirma gäller emellertid bestämmelserna för transport av farligt gods på väg. Endast personal som känner till alla tillämpliga föreskrifter och bestämmelser får förbereda och genomföra transporten. Hela processen ska följas upp på fackmässigt sätt.

Följande ska beaktas i samband med transporten av batterier:

- Säkerställ att alla kontakter är skyddade och isolerade för att undvika kortslutning.
- Se till att batteripacken inte kan glida fram och tillbaka i förpackningen.
- Transportera aldrig batterier som läcker, har runnit ut eller är skadade.

För mer information vänligen kontakta din speditionsfirma.

SKÖTSEL

Se till att motorhöljets luftslitsar är rena.

Använd endast Milwaukee-tillbehör och Milwaukee-reservdelar. Komponenter, för vilka inget byte beskrivs, skall bytas ut hos Milwaukee-kundtjänst (se broschyren garanti-/kundtjänstadresser).

Vid behov kan du rekvirera apparatens sprängskiss antingen hos kundservicen eller direkt hos Techtronic Industries GmbH, Max-Eyth-Straße 10, 71364 Winnenden, Germany. Du ska då ange maskintypen och numret på sex siffror som står på effektskylten.

EG-FÖRSÄKRAN ÖVERENSSTÄMMELSE

Vi som tillverkare intygar och ansvarar för att den produkt som beskrivs under "Tekniska data" överensstämmer med alla relevanta bestämmelser i direktiv 2011/65/EU (RoHs), 2014/53/EU, 2006/42/EG, 2000/14/EC och följande harmoniserade normerande dokument:

EN 60745-1:2009+A11:2010
EN 60745-2-22:2011+A11:2013
EN 55014-1:2017+A11:2020
EN 55014-2:2015
EN 62479:2010
EN 301 489-1 V2.2.3
EN 301 489-17 V3.1.1
EN 300 328V2.2.2
EN IEC 63000:2018

Uppmätt ljudtrycksnivå: 109 dB(A)

Garanterad ljudeffektnivå: 111 dB(A)
Onoggrannhet K=: 1,5 dB(A)
Konformitetsbedömning enligt direktivet 2000/14/EG, bilaga V.

Winnenden, 2021-04-26

Alexander Krug
Managing Director

Befullmäktigad att sammanställa teknisk dokumentation.

Techtronic Industries GmbH
Max-Eyth-Straße 10
71364 Winnenden
Germany

SYMBOLER

	OBSERVERA! VARNING! FARA!
	Drag ur batteripaket innan arbete utföres på maskinen.
	Läs instruktionen noga innan du startar maskinen.
	Använd alltid skyddsglasögon.
	Använd hörselskydd!
	Bär därför lämplig skyddsmask.
	Bär skyddshandskar!
	Använd ingen kraft.
	Endast för kapning.
LWA 111 dB	Den enligt typskylten garanterade ljudtrycksnivån är 111 dB(A)
	Svälj inte knappcellsbatterier!
	Arbeta inte när du står på en stege! Se till att du står stadigt.
	Tillbehör - Ingår ej i leveransomfånget, erhålles som tillbehör.
	Förbrukade batterier och avfall som utgörs av eller innehåller elektrisk och elektronisk utrustning (WEEE) får inte slängas tillsammans med de vanliga hushållssoporna. Förbrukade batterier eller WEEE ska samlas och avfallshanteras separat. Ta ut förbrukade batterier, förbrukade ackumulatorer och ljuskällor ur produkterna innan de avfallshanteras. Kontakta den lokala myndigheten respektive kommunen eller fråga återförsäljare var det finns speciella avfallsstationer för elskrot. Beroende på de lokala bestämmelserna kan återförsäljare vara skyldiga att ta tillbaka förbrukade batterier eller WEEE gratis. Bidra till att minska behovet av råämnen genom återanvändning och återvinning av dina förbrukade batterier eller ditt WEEE. Förbrukade batterier (i synnerhet litiumjonbatterier) och WEEE innehåller värdefulla återvinningsbara material som kan skada miljön och din hälsa om de inte avfallshanteras på korrekt sätt. Tänk på att radera eventuella personuppgifter som kan finnas på din utrustning innan du lämnar den till avfallshanteringen.
	Rotation framåt
n	Märkvarvtal
V	Spänning
	Likström
CE	Europeiskt konformitetsmärke
UK CA	Britiskt konformitetsmärke
001	Ukrainskt konformitetsmärke
EAC	Euroasiatiskt konformitetsmärke

TEKNISET TIEDOT KATKAISUHIOMAKONE	MXF COS350
Tuotantonumero	4747 00 02... ...000001-999999
Nimellinen kierrosluku	5370 min^{-1}
D = katkaisulaikan ø enint. d = katkaisulaikan poranreiän ø b=Katkaisulaikan paksuus min. / max.	350 mm 20 mm / 1" 1 mm / 5 mm
Laikkatyyppi: Vahvistetut katkaisuhiomalaikat tai timanttiarmeeratut katkaisulaikat	
Leikkaussyvyydet	125 mm
Vedentuontipaine enint.:	6 bar / 90 psi
Paino EPTA-menettelyn 01/2014 (MXFXC406) mukaan	16,7 kg
Bluetooth-taajuus (taajuudet)	2402-2480 MHz
Suurin suurtaajuusteho	1,8 dBm
Bluetooth-versio	4.0 BT signal mode
Suositeltu ympäristön lämpötila työn aikana	-18°C ... +50 °C
Suositellut akkutyypit	MXFXC406
Suositellut latauslaitteet	MXFC
Melunpäästö-/tärinätiedot Mitta-arvot määritetty EN 60745, EN 61029, 2000/14/EC mukaan. Koneen tyypillinen A-luokitettu melutaso: Melutaso (Epävarmuus K=3dB(A)) Äänenvoimakkuus (Epävarmuus K=3dB(A)) **Käytä kuulosuojaimia!** Värähtelyn yhteisarvot (kolmen suunnan vektorisummmitattuna EN 60745, EN 61029, 2000/14/EC mukaan. Värähtelyemissioarvo $a_{h,SG}$ Epävarmuus K=	 105,5 dB(A) 116,5 dB(A) 3,43 m/s^2 1,5 m/s^2

VAROITUS!

Tässä tiedotteessa ilmoitettu (ilmoitetut) tärinä- ja melupäästöarvo(t) on mitattu standardisoidulla testimenetelmällä SFS-EN 60745, EN 61029, 2000/14/EC mukaisesti ja sitä voidaan käyttää työkalun vertailemiseen toisen työkalun kanssa. Sitä voidaan käyttää alustavaan altistuksen arviointiin.

Ilmoitettu tärinä- ja melupäästöarvo koskee työkalun pääkäyttötarkoituksia. Jos kuitenkin työkalua käytetään eri käyttötarkoituksiin eri varusteiden kanssa tai huonosti huollettuna, voi tärinä- ja melupäästö erota ilmoitetusta. Tämä voi merkittävästi nostaa altistumistasoa koko työskentelyjakson ajaksi.

Arvioidussa tärinä- ja melualtistustasossa tulisi ottaa huomioon myös työkalun sammutuskerrat tai sen tyhjäkäynti. Tämä voi merkittävästi laskea altistumistasoa koko työskentelyjakson ajaksi.

Tunnista esimerkiksi seuraavat lisävarotoimet, joilla voidaan suojata käyttäjää tärinän ja/tai melun vaikutuksilta: työkalun ja varusteiden ylläpito, käsien lämpimänä pito, työnkulun organisointi.

VAROITUS Lue kaikki turvallisuusmääräykset, ohjeet, kuvitukset ja erittelyt, jotka toimitetaan tämän sähkötyökalun mukana. Jäljempänä annettujen ohjeiden noudattamisen laiminlyönti saattaa johtaa sähköiskuun, tulipaloon ja/tai vakavaan loukkaantumiseen.
Säilytä kaikki turvallisuus- ja muut ohjeet tulevaisuutta varten.

KATKAISULAIKKA-HIOMAKONEIDEN TURVALLISUUSMÄÄRÄYKSET

a) **Käytä sähkötyökalua vain mukana toimitetun suojakuvun kanssa. Suojakuvun täytyy olla kiinnitettynä turvallisesti sähkötyökaluun ja se on säädettävä niin, että saavutetaan suurin mahdollinen varmuus, t.s. että katkaisulaikan pienin mahdollinen osa osoittaa avoimesti käyttäjähenkilön suuntaan.** Suojakuvun tulee suojella käyttäjähenkilöä irtonaisilta kappaleilta ja satunnaiselta kosketukselta katkaisulaikkaan.

b) **Käytä sähkötyökalussasi ainoastaan yhdistettyjä vahvistettuja tai timanttiarmeerattuja katkaisulaikkoja.** Se, että voit kiinnittää varusteen sähkötyökaluusi, ei takaa sen turvallista käyttöä.

c) **Käyttötyökalun sallitun kierrosluvun täytyy olla vähintään yhtä korkea kuin sähkötyökalulla ilmoitettu korkein kierrosluku.** Sallittua nopeammin pyörivät lisävarusteet voivat rikkoutua ja lentää ympäriinsä.

d) **Hiomatyökaluja saa käyttää ainoastaan siihen käyttöön mihin niitä suositellaan. Esim.: Älä koskaan hio hiomalaikan sivupintaa käyttäen.** Hiomalaikat on tarkoitettu hiontaan laikan ulkokehällä. Sivuttain kohdistuva voima saattaa murtaa hiomalaikan.

e) **Käytä aina vahingoittumatonta, oikean kokoista ja muotoista kiinnityslaippaa valitsemallesi hiomalaikalle.** Sopivat **laipat** tukevat hiomalaikkaa ja ja vähentävät näin hiomalaikan murtumisvaaraa.

f) **Älä käytä isompiin sähkötyökaluihin kuuluneita kuluneita hiomalaikkoja.** Suurempien sähkötyökalujen hiomalaikat eivät sovellu pienempien sähkötyökalujen suuremmille kierrosluvuille, ja ne voivat murtua.

g) **Vaihtotyökalun ulkohalkaisijan ja paksuuden tulee vastata sähkötyökalun mittatietoja.**
Väärin mitoitettuja vaihtotyökaluja ei voida suojata tai hallita riittävästi.

h) **Katkaisulaikkojen ja laippojen tulee sopia tarkalleen sähkötyökalusi hiomakaraan.** Jos liitetyt työkalut eivät sovi tarkalleen sähkötyökalun hiomakaraan, niin ne pyörivät epätasaisesti, tärisevät voimakkaasti ja saattavat aiheuttaa laitteen hallinnan menetyksen.

i) **Älä käytä vahingoittuneita katkaisulaikkoja. Tarkasta ennen joka käyttöä, onko katkaisulaikoissa lohkeamia tai halkeamia. Jos sähkötyökalu tai katkaisulaikka putoaa lattialle, tarkasta, onko se vahingoittunut, tai käytä vahingoittumatonta katkaisulaikkaa. Kun olet tarkastanut katkaisulaikan ja pannut sen paikalleen, pidä itsesi ja lähellä olevat henkilöt poissa pyörivän katkaisulaikan tasosta ja anna laitteen käydä yhden minuutin ajan suurimmalla kierrosluvulla.** Vahingoittuneet katkaisulaikat murtuvat useimmiten jo tämän kokeilun aikana.

j) **Käytä henkilökohtaisia suojavarusteita. Käytä tarpeen mukaan kasvojen kokosuojausta, silmäsuojuksia tai suojalaseja. Mikäli kohtuudella tarpeen, käytä pölysuodatinnaamaria, kuulosuojaimia, suojakäsineitä tai erikoista esiliinaa, joka estää pienten hioma- ja materiaaliosasten osumista sinuun.**
Silmäsuojaimien tulee suojata ympäriinsä sinkoilevilta vierailta esineiltä, joita syntyy eri käyttökohteissa. Pöly- tai hengityssuojaimen tulee suodattaa käytön aikana syntyvä pöly. Jos altistut pitkään voimakkaalle melulle, voi tästä seurata kuulovaurio.

k) **Pidä lähellä olevat henkilöt turvallisella etäisyydellä työskentelyalueelta. Työskentelyalueella oleskelevien henkilöiden tulee käyttää henkilösuojaimia.** Työstökappaleen palat tai särkyneiden katkaisulaikkojen sirpaleet voivat sinkoutua välittömän työskentelyalueen ulkopuolelle ja aiheuttaa vammoja.

l) **Töissä, joissa hiomalisäke voisi koskettaa piilossa oleviin jännitteellisiin johtoihin, tulee sähkötyökalua aina pidellä vain sen eristetyistä tarttumapinnoista.** Jännitteelliseen johtoon koskettaminen voi tehdä myös työkalun metalliosat jännitteellisiksi ja antaa käyttäjälle sähköiskun.

m) Älä koskaan laske sähkötyökalua pois, ennen kuin vaihtotyökalu on pysähtynyt täysin. Pyörivä vaihtotyökalu saattaa koskettaa laskupintaan, jolloin voit menettää sähkötyökalun hallinnan.

n) **Älä koskaan pidä sähkötyökalua käynnissä sitä kantaessasi.** Vaatteesi voi hetkellisen kosketuksen seurauksena tarttua kiinni pyörivään vaihtotyökaluun, joka saattaa porautua kehoosi.

o) **Puhdista sähkötyökalusi tuuletusaukot säännöllisesti.** Moottorin tuuletin imee pölyä työkalun koteloon, ja voimakas metallipölyn kasautuma voi synnyttää sähköisiä vaaratilanteita.

p) **Älä käytä sähkötyökalua palavien aineiden lähellä.** Kipinät voivat sytyttää näitä aineita.

Takaisku ja vastaavat varo-ohjeet

Takaisku on äkillinen reaktio, joka syntyy pyörivän vaihtotyökalun, kuten hiomalaikan, hiomalautasen tai teräsharjan tarttuessa kiinni tai jäädessä puristukseen. Tarttuminen tai puristukseen joutuminen johtaa pyörivän vaihtotyökalun äkilliseen pysähdykseen. Tällöin hallitsematon sähkötyökalu sinkoutuu tarttumakohdasta vaihtotyökalun kiertosuunnasta vastakkaiseen suuntaan.

Jos esim. hiomalaikka tarttuu tai joutuu puristukseen työkappaleeseen, saattaa hiomalaikan reuna, joka on uponnut työkappaleeseen, juuttua kiinni aiheuttaen hiomalaikan ponnahduksen ulos työkappaleesta tai aiheuttaa takaiskun. Hiomalaikka liikkuu silloin käyttävää henkilöä vasten tai poispäin hänestä, riippuen laikan kiertosuunnasta tarttumakohdassa. Tällöin hiomalaikka voi myös murtua.

Takaisku johtuu sähkötyökalun väärinkäytöstä tai käytöstä väärään tarkoitukseen. Se voidaan estää sopivin varotoimin, joita selostetaan seuraavassa.

a) **Pitele sähkötyökalua tukevasti ja saata kehosi ja käsivartesi asentoon, jossa pystyt vastaamaan takaiskuvoimiin. Käytä aina lisäkahvaa, jos sinulla on sellainen, jotta pystyisit parhaalla mahdollisella tavalla hallitsemaan takaiskuvoimia tai vastamomentteja työkalun ryntökäynnissä.**
Käyttävä henkilö pystyy hallitsemaan takaisku ja vastamomenttivoimat noudattamalla sopivia suojatoimenpiteitä.

b) **Älä koskaan tuo kättäsi lähelle pyörivää vaihtotyökalua.** Vaihtotyökalu saattaa takaiskun sattuessa liikkua kätesi yli.

c) **Vältä pitämästä kehoasi alueella, johon sähkötyökalu liikkuu takaiskun sattuessa.**
Takaisku pakottaa sähkötyökalun vastakkaiseen suuntaan hiomalaikan liikkeeseen nähden tarttumiskohdassa.

d) **Työskentele erityisen varovasti kulmien, terävien reunojen jne. alueella, estä vaihtotyökalua ponnahtamasta takaisin työkappaleesta ja juuttumasta kiinni.**
Pyörivällä vaihtotyökalulla on taipumus juuttua kiinni kulmissa, terävissä reunoissa tai saadessaan kimmokkeen. Tämä johtaa hallinnan pettämiseen tai takaiskuun.

e) **Älä käytä mitään ketju-, puuleikkaus- tai hammastettua sahanterää tai segmentoitua timanttilaikkaa, jonka aukot ovat yli 10 mm leveät.** Tällaiset käyttötyökalut aiheuttavat usein takapotkun tai sähkötyökalun hallinnan menettämisen.

f) Vältä katkaisulaikan kiinnijuuttumista tai liian voimakasta painamista materiaaliin.. Älä tee liian syviä leikkauksia. Katkaisulaikan ylikuormittaminen suurentaa siihen kohdistuvaa rasitusta ja lisää kiinnitarttumisen tai -juuttumisen vaaraa ja täten myös takapotkun tai katkaisulaikan murtumisen vaaraa.

g) **Jos katkaisulaikka juuttuu kiinni tai keskeytät työskentelyn, sammuta laite ja pitele katkaisuhiomalaitetta rauhallisesti, kunnes laikka on pysähtynyt. Älä koskaan yritä vetää vielä käyvää katkaisulaikkaa leikkausraosta, muuten siitä voi seurata takapotku.** Selvitä juuttumisen syy ja poista se.

h) **Älä käynnistä sähkötyökalua uudelleen, jos laikka on kiinni työkappaleessa. Anna katkaisulaikan ensin saavuttaa täysi kierroslukunsa, ennen kuin varovasta jatkat leikkausta.** Muussa tapauksessa saattaa laikka tarttua kiinni, ponnahtaa ulos työkappaleesta tai aiheuttaa takaiskun.

i) **Tue litteät tai isot työkappaleet, katkaisulaikan puristuksen aiheuttaman takaiskuvaaran minimoimiseksi.** Suuret työkappaleet voivat taipua oman painonsa takia. Työkappaletta tulee tukea molemmilta puolilta, sekä katkaisuleikkauksen vierestä, että reunoista.

j) **Ole erityisen varovainen tehdessäsi taskuleikkauksia pystyssä oleviin seiniin tai muihin alueisiin, joita et voi nähdä.** Uppoava katkaisulaikka saattaa aiheuttaa takaiskun osuessaan kaasutai vesiputkiin, sähköjohtoihin tai muihin kohteisiin.

TÄYDENTÄVIÄ TURVALLISUUSMÄÄRÄYKSIÄ JA TYÖSKENTELYOHJEITA

Aloittaessasi työstön vie katkaisulaikka aina hitaasti työstökappaleeseen. Laske katkaisulaikka pehmeästi pinnalle äläkä liikuta sitä äkkinäisesti työnkään aikana. Paina konetta aina itsestäsi poispäin.

Pidä koneesta tiukasti kiinni aina leikkauksia tehdessäsi. Älä vedä katkaisulaikkaa väkisin työstökappaleen läpi. Liiallisesta voimankäytöstä voi aiheutua takapotku. Puhdista porauspöly säännöllisin väliajoin tuuletusaukoista ja katteista.

Odota leikkauksen lopussa aina, kunnes katkaisulaikka on pysähtynyt täysin. Älä koskaan vedä katkaisuhiomakonetta leikkauksesta pois laikan vielä pyöriessä.

Keskeytyksen jälkeen tai ennen uuden leikkauksen aloittamista, tai jos muutat leikkaussuuntaa, odota aina ensin, kunnes katkaisulaikka on pysähtynyt täysin. Kun asetat katkaisuhiomakoneen uudelleen leikkaukseen, aseta laikka leikkauksen keskelle ja vedä sitä pari senttimetriä leikkausreunasta pois. Toimenna sitten katkaisin ja vie katkaisulaikka hitaasti leikkaukseen.

Jos katkaisulaikka juuttuu kiinni, päästä katkaisin heti irti ja pidä koneesta tiukasti kiinni. Ennen koneen uudelleenkäynnistämistä poista kiinnijuuttumisen syy.

Jos katkaisulaikka juuttuu kiinni, sammuta kone heti! Älä käynnistä konetta uudelleen, jos katkaisulaikka on vielä juuttunut kiinni. Siitä voisi seurata voimakas takapotku. Poista kiinnijuuttumisen syy ja noudata siinä turvallisuusmääräyksiä.

Mahdollisia syitä voivat olla:

- työkalun vinoutuminen työstökappaleessa
- työstetyn materiaalin puhkaiseminen
- sähkötyökalun ylikuormitus

Älä tartu käynnissä olevan koneen työosiin.

Metalleja leikattaessa syntyy lentäviä kipinöitä. Huolehdi siitä, ettei ihmisiä vaaranneta. Palovaaran vuoksi ei lähistöllä (kipinöiden lentoalueella) saa olla tulenarkoja materiaaleja. Älä käytä pölyn poistoimulaitteita.

Vältä sinkoilevien kipinöiden ja hiomapölyn osumista kehoosi.

Älä tartu käynnistetyn laitteen työskentelyalueelle.

Lastuja tai puruja ei saa poistaa koneen käydessä.

Pysäytä laite välittömästi jos siinä esiintyy huomattavaa värähtelyä tai huomaat muuta puutetta. Tarkista kone vian aiheuttajan määrittelemiseksi.

Älä päästä metalliesineitä tuuletusaukkoihin - oikosulkuvaara

VAROITUS! Palovamman vaara! Laikka ja työkappale kuumentuvat käytössä. Käytä käsineitä vaihtaessasi laikkoja tai koskettaessasi työkappaletta. Pidä kädet aina loitolla hiottavasta alueesta.

Käytettyjä vaihtoakkuja ei saa polttaa eikä poistaa normaalin jätehuollon kautta. Milwaukeella on tarjolla vanhoja vaihtoakkuja varten ympäristöystävällinen jätehuoltopalvelu.

Vaihtoakkuja ei saa säilyttää yhdessä metalliesineiden kanssa (oikosulkuvaara).

Käytä ainoastaan System MXF latauslaitetta System MXF akkujen lataukseen. Älä käytä muiden järjestelmien akkuja.

Vaihtoakkuja ja latauslaitteita ei saa avata. Säilytys vain kuivissa tiloissa. Suojattava kosteudelta.

Vaurioituneesta akusta saattaa erityisen kovassa käytössä tai poikkeavassa lämpötilassa vuotaa akkuhappoa . Ihonkohta, joka on joutunut kosketukseen akkuhapon kanssa on viipymättä pestävä vedellä ja saippualla. Silmä, johon on joutumut akkuhappoa, on huuhdeltava vedellä vähintään 10 minuutin ajan, jonka jälkeen on viipymättä hakeuduttava lääkärin apuun.

Varoitus! Jotta vältetään lyhytsulun aiheuttama tulipalon, loukkaantumisen tai tuotteen vahingoittumisen vaara, älä koskaan upota työkalua, vaihtoakkua tai latauslaitetta nesteeseen ja huolehdi siitä, ettei mitään nesteitä pääse tunkeutumaan laitteiden tai akkujen sisään. Syövyttävät tai sähköä johtavat nesteet, kuten suolavesi, tietyt kemikaalit ja lalkaisuaineet tai valkaisuaineita sisältävät tuotteet voivat aiheuttaa lyhytsulun.

VAROITUS! Tämä laite sisältää litiuminappipariston.
Uusi tai käytetty paristo voi aiheuttaa vaikeita sisäisiä palovammoja ja johtaa kuolemaan alle 2 tunnin aikana, jos se on nielaistu tai muuten joutunut kehon sisään. Varmista aina paristolokeron kansi.
Jos se ei sulkeudu pitävästi, sammuta laite, ota paristo pois ja säilytä se poissa lasten ulottuvilta.
Jos uskot, että paristot on nielty tai ne ovat muuten joutuneet kehon sisälle, hakeudu heti lääkärinhoitoon.

LAAJENNETUT KÄYTTÖEHDOT

Katkaisuhiomakonetta voidaan käyttää metalli-, kivi- ja keramiikkamateriaalien työstämiseen.

Epäselvissä tapauksissa noudata lisävarusteiden valmistajienantamia ohjeita.

Älä käytä tuotettaa ohjeiden vastaisesti.

KATKAISULAIKAN VALINTA

Pinta	Katkaisulaikkatyyppi
Ei-metalliset raaka-aineet	Piikarbidi-katkaisuhiomalaikka
Metalliset raaka-aineet	Alumiinioksidi-katkaisuhiomalaikka
Muurikivet	Timanttilaikka vesijäähdytyksellä tai piikarbidi-katkaisuhiomalaikka

VESILIITÄNTÄ

Työkalu on varustettu vesiliitännällä katkaisulaikan jäähdyttämiseksi ja pölyn syntymisen vähentämiseksi. Vesijäähdytys on tarpeen kaikissa betonitöissä.

Odota ennen työstön aloittamista, kunnes koko katkaisulaikka on kostutettu vedellä.

ONE-KEY™

Lisätietoja tämän työkalun ONE KEY -toimivuudesta saat lukemalla oheistetun pikakäynnistysohjeen tai siirtymällä verkkoon osoitteeseen www.milwaukeetool.com/one-key. Voit ladata ONE KEY -sovelluksen älypuhelimeesi App Storen tai Google Playn kautta.

Jos esiintyy sähköstaattisia purkauksia, niin kone tai työkalu saattaa sammua. Se täytyy käynnistää uudelleen manuaalisesti.

Laite vastaa standardien EN 55014-2 / EN 301489-1 / EN 301489-17 vähimmäisvaatimuksia.

ONE-KEY™-näyttö

Sininen valo	Radioyhteys on aktiivinen ja sitä voi säätää ONE-KEY™ App-sovelluksella.
Sininen vilkkuvalo	Työkalu vaihtaa viestejä ONE-KEY™ App-sovelluksen kanssa.
Punainen vilkkuvalo	Työkalun käyttö on estetty turvallisuussyistä, käyttäjä voi vapauttaa sen ONE-KEY™ App-sovelluksella.

AKKU

Pitkään käyttämättä olleet vaihtoakut on ladattava ennen käyttöä.

Yli 50°C lämpötilassa akun suorituskyky heikkenee. Vältäthän akkujen säilyttämistä auringossa tai kuumissa tiloissa.

Pidä aina latauslaitteen ja akun kosketinpinnat puhtaina.

Optimaalisen käyttöiän saavuttamiseksi akut on ladattava täyteen käytön jälkeen.

Mahdollisimman pitkän elinajan takaamiseksi akut tulee poistaa laturista lataamisen jälkeen.

Akkuja yli 30 päivää säilytettäessä:
Säilytä akku yli 27 °C:ssa ja kuivassa.
Sälytä akku sen latauksen ollessa 30 % - 50 %.
Lataa akku 6 kuukauden välein uudelleen.

AKUN YLIKUORMITUSSUOJAUS LI-IONIAKKUA

Akkusarja on varustettu ylikuormitussuojalla, joka suojaa akkua ylikuormitukselta ja varmistaa sen pitkän elinkaaren.
Äärimmäisrasituksessa akkuelektroniikka sammuttaa koneen automaattisesti. Työn jatkamiseksi kone kytketään pois ja sitten jälleen päälle. Jos kone ei käynnisty uudelleen, niin akkusarja saattaa olla tyhjentynyt ja se täytyy ladata uudelleen latauslaitteella.

LITIUMI-IONIAKKUJEN KULJETTAMINEN

Litiumi-ioniakut kuuluvat vaarallisten aineiden kuljetuksesta annettujen lakien piiriin.

Näiden akkujen kuljettaminen täytyy suorittaa noudattaen paikallisia, kansallisia ja kansainvälisiä määräyksiä ja säädöksiä.

- Kuluttajat saavat ilman muuta kuljettaa näitä akkuja teitä pitkin.
- Kaupallisessa kuljetuksessa huolintaliikkeiden täytyy kuljettaa litiumi-ioniakkuja vaarallisten aineiden kuljetuksesta annettujen määräysten mukaisesti. Ainoastaan tähän vastaavasti koulutetut henkilöt saavat suorittaa kuljetuksen valmistelutoimet ja itse kuljetuksen. Koko prosessia tulee valvoa asiantuntevasti.

Seuraavat kohdat tulee huomioida akkuja kuljetettaessa:

- Varmista, että akkujen kontaktit on suojattu ja eristetty, jotta vältetään lyhytsulut.
- Huolehdi siitä, ettei akkusarja voi luiskahtaa paikaltaan pakkauksen sisällä.
- Vahingoittuneita tai vuotavia akkuja ei saa kuljettaa.

Pyydä tarkemmat tiedot huolintaliikkeeltäsi.

HUOLTO

Pidä moottorin ilmanottoaukot puhtaina.

Käytä ainoastaan Milwaukee lisätarvikkeita ja Milwaukee varaosia. Mikäli jokin komponentti, jota ei ole kuvailtu, tarvitsee vaihtoa ota yhteys johonkin Milwaukee palvelupisteistä (kts. listamme takuuhuoltoliikkeiden/ palvelupisteiden osoitteista)

Tarvittaessa voit pyytää laitteen räjähdyspiirustuksen ilmoittaen konetyypin ja tyyppikilvessä olevan kuusinumeroisen luvun huoltopalvelustasi tai suoraan osoitteella Techtronic Industries GmbH, Max-Eyth-Strasse 10, 71364 Winnenden, Saksa.

EY-VAATIMUSTENMUKAISUUSVAKUUTUS

Vakuutamme valmistajan ominaisuudessa yksinvastuullisesti, että kohdassa "Tekniset tiedot" kuvattu tuote vastaa kaikkia sitä koskevia direktiivien 2011/65/EU (RoHS), 2014/53/EU, 2006/42/EY, 2000/14/EC määräyksiä sekä seuraavia harmonisoituja standardisoivia asiakirjoja:

EN 60745-1:2009+A11:2010
EN 60745-2-22:2011+A11:2013
EN 55014-1:2017+A11:2020
EN 55014-2:2015
EN 62479:2010
EN 301 489-1 V2.2.3
EN 301 489-17 V3.1.1
EN 300 328V2.2.2
EN IEC 63000:2018

Mitattu äänenvoiman taso: 109 dB(A)

Taattu äänen tehotaso: 111 dB(A)
Epävarmuus K=: 1,5 dB(A)
Standardinmukaisuuden arviointimenettely direktiivin 2000/14/EY liitteen V mukaan.

Winnenden, 2021-04-26

Alexander Krug
Managing Director

Valtuutettu kokoamaan tekniset dokumentit.

Techtronic Industries GmbH
Max-Eyth-Straße 10
71364 Winnenden
Germany

SYMBOLIT

	VAROITUS! VARO! VAARA!
	Ota akku pois ennen kaikkia koneeseen tehtäviä toimenpiteitä.
	Lue käyttöohjeet huolelleisesti, ennen koneen käynnistämistä.
	Käytä laitteella työskennellessäsi aina suojalaseja.
	Käytä kuulosuojaimia!
	Koneella työskennellessä on käytettävä sopivaa suojainta.
	Käytä suojakäsineitä!
	Älä käytä väkivoimaa.
	Vain katkaisutöihin.
Lwa 111 dB	Tyyppikilven mukainen taattu äänen tehotaso on 111 dB(A)
	Nappiparistoa ei saa nielaista!
	Älä työskentele tikkailla! Huolehdi tukevasta asennosta.
	Lisälaite - Ei sisälly vakiovarustukseen, saatavana lisätervikkeena.
	Älä hävitä käytettyjä paristoja, sähkö- ja elektroniikkaromua lajittelemattomana yhdyskuntajätteenä. Käytetyt paristot sekä sähkö- ja elektroniikkaromu on kerättävä erikseen. Käytetyt paristot, romuakut ja valonlähteet on irrotettava laitteista. Kysy paikallisilta viranomaisilta tai jälleenmyyjiltä neuvoa kierrättämiseen ja tietoa keräyspisteestä. Paikalliset säännökset saattavat velvoittaa vähittäiskauppiaat ottamaan käytetyt paristot, sähkö- ja elektroniikkaromun takaisin maksutta. Panoksesi käytettyjen paristojen sekä sähkö- ja elektroniikkalaiteromun uudelleenkäytössä ja kierrätyksessä auttaa vähentämään raaka-aineiden kysyntää. Käytetyt paristot, etenkin litiumia sisältävät, sekä sähkö- ja elektroniikkaromu sisältävät arvokkaita, kierrätettäviä materiaaleja, jotka saattavat vaikuttaa haitallisesti ympäristöön ja ihmisten terveyteen, jos niitä ei hävitetä ympäristöystävällisesti. Poista mahdolliset henkilökohtaiset tiedot hävitettävästä laitteesta.
	Pyörintäsuunta
n	Nimellinen kierrosluku
V	Jännite
	Tasavirta
CE	Euroopan säännönmukaisuusmerkki
UK CA	Britannian säännönmukaisuusmerkki
001	Ukrainan säännönmukaisuusmerkki
EAC	Euraasian säännönmukaisuusmerkki

ΤΕΧΝΙΚΑ ΣΤΟΙΧΕΙΑ ΛΕΙΑΝΤΗΡΑΣ ΚΟΠΗΣ	MXF COS350
Αριθμός παραγωγής	4747 00 02... ...000001-999999
Ονομαστικός αριθμός στροφών	5370 min^{-1}
D = Δίσκοι κοπής-ανώτατη ø d = Δίσκοι κοπής-ø διατρήσεων	350 mm 20 mm / 1"
b=Πάχος δίσκου κοπής ελάχιστος / μέγιστο	1 mm / 5 mm
Τύποι δίσκου: Ενισχυμένες σμίλες τεμαχισμού ή διαμαντοφόροι δίσκοι κοπής	
Μέγιστο βάθος κοπής	125 mm
Ανώτ. πίεση παροχής νερού	6 bar / 90 psi
Βάρος σύμφωνα με τη διαδικασία EPTA 01/2014 (MXFXC406)	16,7 kg
Ζώνη/ες συχνοτήτων Bluetooth	2402-2480 MHz
Μέγιστη ισχύς υψηλής	1,8 dBm
Έκδοση Bluetooth	4.0 BT signal mode
Συνιστώμενη θερμοκρασία περιβάλλοντος κατά την εργασία	-18°C ... +50 °C
Συνιστώμενοι τύποι συσσωρευτών	MXFXC406
Συνιστώμενη συσκευή φόρτισης	MXFC
Πληροφορίες θορύβου/δονήσεων Τιμές μέτρησης εξακριβωμένες κατά EN 60745, EN 61029, 2000/14/EC. Η σύφωνα με την καμπύλη A εκτιμηθείσα στάθμη θορυβου του μηχανήματος αναφέρεται σε:	
Στάθμη ηχητικής πίεσης (Ανασφάλεια K=3dB(A)) Στάθμη ηχητικής ισχύος (Ανασφάλεια K=3dB(A))	105,5 dB(A) 116,5 dB(A)
Φοράτε προστασία ακοής (ωτασπίδες)!	
Υλικές τιμές κραδασμών (άθροισμα διανυσμάτων τριών διευθύνσεων) εξακριβώθηκαν σύμωνα με τα πρότυπα EN 60745, EN 61029, 2000/14/EC.	
Τιμή εκπομπής δονήσεων $a_{h,SG}$ Ανασφάλεια K=	3,43 m/s^2 1,5 m/s^2

ΠΡΟΕΙΔΟΠΟΙΗΣΗ!

Το αναφερόμενο στο παρόν φυλλάδιο επίπεδο τιμών δόνησης και εκπομπής θορύβου έχει μετρηθεί σύμφωνα με μια τυπική μέθοδο δοκιμών κατά το πρότυπο EN 60745, EN 61029, 2000/14/EC και μπορεί να χρησιμοποιηθεί για τη σύγκριση εργαλείων μεταξύ τους. Μπορεί να χρησιμοποιηθεί για μια προκαταρτική αξιολόγηση της έκθεσης.

Οι αναφερόμενες τιμές επιπέδων δόνησης και εκπομπής θορύβου αντιστοιχούν στις βασικές εφαρμογές του εργαλείου. Στην περίπτωση χρήσης του εργαλείου σε διαφορετικές εφαρμογές, με διαφορετικά εξαρτήματα ή ανεπαρκή συντήρηση, τα επίπεδα δόνησης και εκπομπών θορύβου ενδέχεται να διαφέρουν. Αυτό μπορεί να έχει ως συνέπεια μία σημαντική αύξηση των επιπέδων έκθεσης καθόλη τη διάρκεια εκτέλεσης των εργασιών.

Για μία εκτίμηση των επιπέδων έκθεσης σε δόνηση και θόρυβο πρέπει να συνυπολογίζονται οι χρόνοι απενεργοποίησης του εργαλείου ή αυτοί κατά τους οποίους παραμένει ενεργό χωρίς να εκτελείται κάποια εργασία. Αυτό μπορεί να μειώσει σημαντικά τα επίπεδα έκθεσης καθόλη τη διάρκεια εκτέλεσης των εργασιών.

Ορίστε πρόσθετα μέτρα προστασίας του χειριστή από την έκθεση στη δόνηση ή/και στον θόρυβο όπως: συντήρηση του εργαλείου και των παρελκόμενων εξαρτημάτων, διατήρηση θερμότητας των χεριών, οργάνωση μοτίβων εργασίας.

ΠΡΟΕΙΔΟΠΟΙΗΣΗ! Διαβάστε όλες τις προειδοποιητικές υποδείξεις, οδηγίες, περιγραφές και προδιαγραφές γι' αυτό το ηλεκτρικό εργαλείο. Αμέλειες κατά την τήρηση των προειδοποιητικών υποδείξεων μπορεί να προκαλέσουν ηλεκτροπληξία, κίνδυνο πυρκαγιάς ή/και σοβαρούς τραυματισμούς.
Φυλάξτε όλες τις προειδοποιητικές υπόδείξεις και οδηγίες για κάθε μελλοντική χρήση.

ΟΔΗΓΙΕΣ ΑΣΦΑΛΕΙΑΣ ΓΙΑ ΣΥΣΚΕΥΕΣ ΚΟΠΗΣ-ΛΕΙΑΝΣΗΣ

a) **Χρησιμοποιείτε το ηλεκτρικό εργαλείο μόνο με το κάλυμμα προστασίας που περιλαμβάνεται στην παράδοση. Το κάλυμμα προστασίας θα πρέπει να είναι τοποθετημένο με ασφάλεια επάνω στο ηλεκτρικό εργαλείο και να είναι ρυθμισμένο έτσι, ώστε να επιτυγχάνεται η μέγιστη δυνατή ασφάλεια, δηλ. με τρόπο τέτοιο, ώστε το μικρότερο δυνατό τμήμα του δίσκου κοπής να δείχνει προς το μέρος του χειριστή.** Το κάλυμμα προστασίας αποσκοπεί στην προστασία του χειριστή από θραύσματα και από την τυχαία επαφή με το δίσκο κοπής.

b) Για το ηλεκτρικό εργαλείο σας να χρησιμοποιείτε μόνο συνδεδεμένους, ενισχυμένους ή αδαμαντοφόρους δίσκους κοπής. Μόνο επειδή ταιριάζει ένα εξάρτημα στο ηλεκτρικό εργαλείο, δεν σημαίνει αυτό ότι εξασφαλίζεται η ασφαλής χρήση.

c) **Ο επιτρεπτός αριθμός στροφών του ανταλλακτικού εξαρτήματος πρέπει να είναι τουλάχιστον τόσο υψηλός όσο ο μέγιστος αριθμός στροφών που αναφέρεται επάνω στο ηλεκτρικό εργαλείο.**
Εξαρτήματα τα οποία περιστρέφονται με ταχύτητα μεγαλύτερη από την επιτρεπτή, ενδέχεται να σπάσουν και να εκσφενδονιστούν.

d) **Τα λειαντικά σώματα πρέπει να χρησιμοποιούνται μόνο για τις εργασίες που αυτά προβλέπονται. Μην λειαίνετε ποτέ με την πλευρική επιφάνεια ενός δίσκου κοπής.** Οι δίσκοι κοπής προορίζονται για αφαίρεση υλικού μόνο με την ακμή τους. Αυτά τα λειαντικά σώματα μπορεί να σπάσουν όταν υποστούν πίεση από τα πλάγια.

e) **Να χρησιμοποιείτε πάντοτε άψογες φλάντζες σύσφιξης με το σωστό μέγεθος και τη σωστή μορφή, ανάλογα με το δίσκο λείανσης που επιλέξατε.** Οι κατάλληλες φλάντζες στηρίζουν το δίσκο λείανσης και μειώνουν έτσι τον κίνδυνο του σπασίματός του.

f) **Να μη χρησιμοποιείτε μεταχειρισμένους δίσκους λείανσης από μεγαλύτερα ηλεκτρικά εργαλεία.** Δίσκοι λείανσης για μεγαλύτερα λειαντικά εργαλεία δεν είναι κατάλληλοι για τους υψηλότερους αριθμούς στροφών των μικρότερων ηλεκτρικών εργαλείων και γι' αυτό μπορεί να σπάσουν.

g) **Η εξωτερική διάμετρος και το πάχος του εργαλείου που χρησιμοποιείτε πρέπει να ανταποκρίνονται πλήρως στις αντίστοιχες διαστάσεις του ηλεκτρικού εργαλείου σας.**
Εργαλεία με εσφαλμένες διαστάσεις δεν μπορούν να καλυφθούν ή να ελεγχθούν ασφαλώς.

h) **Ο δίσκος λείανσης και η φλάντζα πρέπει να προσαρμόζουν στην άτρακτο λείανσης του ηλεκτρικού σας εργαλείου ακριβώς.** Ένθετα εργαλεία που δεν ταιριάζουν ακριβώς στην άτρακτο λείανσης του ηλεκτρικού εργαλείου, περιστρέφονται ανομοιόμορφα, προκαλούν ισχυρές δονήσεις και μπορεί να οδηγήσουν σε απώλεια του ελέγχου.

i) **Μη χρησιμοποιείτε φθαρμένους δίσκους λείανσης. Πριν από κάθε χρήση να ελέγχετε τους δίσκους λείανσης για θρυμματισμούς και ρωγμές. Εάν πέσει κάτω το ηλεκτρικό εργαλείο ή ο δίσκος λείανσης, τότε να ελέγχετε αν έχει υποστεί αυτό/αυτός ζημιά, ή να χρησιμοποιείτε έναν ανέπαφο δίσκο λείανσης. Εάν έχετε ελέγξει και χρησιμοποιήσει το δίσκο λείανσης, τότε αφήστε να λειτουργήσει το εργαλείο ένα λεπτό με το μέγιστο αριθμό στροφών, χωρίς να στέκεστε εσείς και τα κοντά ευρισκόμενα άτομα στο επίπεδο του περιστρεφόμενου δίσκου λείανσης.** Κατά τη διάρκεια αυτής της δοκιμασίας, οι φθαρμένοι δίσκοι λείανσης σπάνε συνήθως

j) **Να χρησιμοποιείτε προσωπικό εξοπλισμό ασφαλείας. Ανάλογα με τη χρήση να χρησιμοποιείτε πλήρη προστασία προσώπου, προστατευτικά οφθαλμών ή προστατευτικά γυαλιά. Στο βαθμό που αρμόζει, να φοράτε μάσκα προστασίας από τη σκόνη, προστατευτικά ακοής, προστατευτικά γάντια ή ειδικές ποδιές προστασίας από σωματίδια λείανσης και υλικού.**
Η προστασία οφθαλμών πρέπει να προστατεύει από εκσφενδονιζόμενα ξένα σώματα που προκύπτουν κατά τις διάφορες εφαρμογές. Οι μάσκες προστασίας τής αναπνοής από σκόνη πρέπει να φιλτράρουν τη σκόνη που προκύπτει κατά την εφαρμογή. Εάν είσαστε εκτεθειμένοι σε δυνατό θόρυβο μακρόχρονα, τότε μπορεί να υποστείτε απώλεια της ακοής.

k) **Οι παρευρισκόμενοι να κρατούν μια σίγουρη απόσταση από το χώρο εργασίας! Άτομα που παραβρίσκονται στο χώρο εργασίας, πρέπει να χρησιμοποιούν μέσα ατομικής προστασίας.** Θραύσματα του κατεργαζόμενου αντικειμένου ή θρύψαλα σπασμένων δίσκων κοπής μπορεί να εκσφενδονίζονται και πέρα από το χώρο εργασίας και να προκαλούν τραυματισμούς.

l) **Να κρατάτε το ηλεκτρικό εργαλείο πάντα από τις μονωμένες επιφάνειες λαβής σε εργασίες, κατά τις οποίες θα μπορούσε να έρθει η διάταξη λείανσης σε επαφή με καλυμμένα, ρευματοφόρα καλώδια.** Σε περίπτωση επαφής με ένα ρευματοφόρο καλώδιο μπορεί να γίνουν και τα μεταλλικά μέρη του ηλεκτρικού εργαλείου ρευματοφόρα και να προκαλέσουν ηλεκτροπληξία στο χειριστή.

m) **Μην αποθέτετε το ηλεκτρικό εργαλείο ποτέ, προτού ακινητοποιηθεί το εργαλείο εφαρμογής πλήρως.** Το περιστρεφόμενο εργαλείο εφαρμογής μπορεί να έρθει σε επαφή με την επιφάνεια απόθεσης με αποτέλεσμα να χάσετε τον έλεγχό του.

n) **Μην αφήσετε ο ηλεκτρικό εργαλείο να εργάζεται όταν το μεταφέρετε.** Τα ρούχα σας μπορεί να τυλιχτούν τυχαίως στο περιστρεφόμενο εργαλείο κι αυτό να τρυπήσει το σώμα σας.

o) **Να καθαρίζετε τακτικά τις σχισμές αερισμού του ηλεκτρικού εργαλείου σας.**
Η πτερωτή του κινητήρα τραβάει σκόνη μέσα στο περίβλημα και η συσσώρευση μεταλλικής σκόνης μπορεί να δημιουργήσει ηλεκτρικούς κινδύνους.

p) **Μη χρησιμοποιείτε το ηλεκτρικό εργαλείο κοντά σε εύφλεκτα υλικά.**
Ο σπινθηρισμός μπορεί να τα αναφλέξει.

Κλότσημα και σχετικές προειδοποιητικές υποδείξεις

Το κλότσημα είναι μια απροσδόκητη αντίδραση όταν το περιστρεφόμενο εργαλείο, π. χ. ο δίσκος κοπής, ο δίσκος λείανσης, η συρματόβουρτσα κτλ., προσκρούσει κάπου (σκοντάψει) ή μπλοκάρει. Το σφήνωμα ή το μπλοκάρισμα οδηγεί στην απότομη διακοπή της περιστροφής του εργαλείου. Έτσι, ένα τυχόν μη υπό έλεγχο ευρισκόμενο ηλεκτρικό εργαλείο αντιδρά στο σημείο μπλοκαρίσματος/πρόσκρουσης με σφοδρότητα και περιστρέφεται με συνεχώς αυξανόμενη ταχύτητα με αντίθετη από εκείνη του εργαλείου.

Όταν π. χ. ένας δίσκος κοπής σφηνώσει ή μπλοκάρει μέσα στο υπό κατεργασία υλικό, τότε η ακμή του δίσκου που βυθίζεται μέσα στο υλικό μπορεί να στρεβλώσει και ακολούθως ό δίσκος κοπής να πεταχτεί με ορμή και ανεξέλεγκτα από το υλικό ή να προκαλέσει κλότσημα. Όταν συμβεί αυτό ο δίσκος κοπής κινείται με κατεύθυνση προς το χειριστή/τη χειρίστρια ή και αντίθετα, ανάλογα με τη φορά περιστροφής στο σημείο μπλοκαρίσματος. Σε τέτοιες περιπτώσεις δεν αποκλείεται ακόμη και το σπάσιμο των δίσκων κοπής.

Το κλότσημα είναι το αποτέλεσμα ενός εσφαλμένου ή ελλιπή χειρισμού του ηλεκτρικού εργαλείου και μπορεί να αποφευχθεί με λήψη κατάλληλων προληπτικών μέτρων, σαν αυτά που περιγράφονται παρακάτω.

a) **Να κρατάτε το ηλεκτρικό εργαλείο πάντοτε καλά και να παίρνετε με το σώμα σας μόνο θέσεις, στις οποίες θα μπορέσετε να αντιμετωπίσετε επιτυχώς ένα ενδεχόμενο κλότσημα. Να χρησιμοποιείτε πάντοτε την πρόσθετη λαβή, αν αυτή φυσικά υπάρχει, για να εξασφαλίσετε έτσι το μέγιστο δυνατό έλεγχο του ηλεκτρικού εργαλείου σε περίπτωση εμφάνισης ανάστροφων και αντίροροπων δυνάμεων (π. χ. κλότσημα) κατά την εκκίνηση.**
Ο χειριστής/η χειρίστρια μπορεί να αντιμετωπίσει με επιτυχία τα κλοτσήματα και τις ανάστροφες ροπές.

b) **Μη βάζετε ποτέ τα χέρια σας κοντά στα περιστρεφόμενα εργαλεία.**
Σε περίπτωση κλοτσήματος το εργαλείο μπορεί να περάσει πάνω από το χέρι σας.

c) **Μην παίρνετε με το σώμα σας θέσεις προς τις οποίες θα κινηθεί το ηλεκτρικό εργαλείο σε περίπτωση κλοτσήματος.**
Κατά το κλότσημα το ηλεκτρικό εργαλείο κινείται ανεξέλεγκτα με κατεύθυνση αντίθετη προς τη φορά περιστροφής του δίσκου λείανσης στο σημείο μπλοκαρίσματος.

d) **Να εργάζεσθε με ιδιαίτερη προσοχή σε γωνίες, κοφτερές ακμές κτλ. Φροντίζετε, το λειαντικό εργαλείο να μην ανατιναχτεί έξω από το υπό κατεργασία υλικό και να μη σφηνώσει σ' αυτό.**
Το περιστρεφόμενο λειαντικό εργαλείο σφηνώνει εύκολα κατά την εργασία σε γωνίες και σε κοφτερές ακμές ή όταν εκτινάζεται. Αυτό προκαλεί κλότσημα ή απώλεια του ελέγχου.

e) **Μη χρησιμοποιείτε αλυσιδωτούς, οδοντωτούς ή δίσκους πριονίσματος, καθώς επίσης τμηματικούς, αδαμάντινους δίσκους κοπής με διάκενα μεγαλύτερα από 10 χιλ.** Τέτοια ένθετα εργαλεία προκαλούν συχνά οπισθοδρόμηση ή την απώλεια του ελέγχου του ηλεκτρικού εργαλείου.

f) **Να αποφεύγετε το μπλοκάρισμα του δίσκου κοπής ή μεγάλο κατακόρυφο φορτίο. Μην πραγματοποιείτε υπερβολικά βαθιές τομές.** Η υπερφόρτωση του δίσκου κοπής αυξάνει την καταπόνηση και την ευπάθειά του προς εγκλωβισμό ή μπλοκάρισμα κι έτσι την πιθανότητα μιας οπισθοδρόμησης ή θραύσης του τροχού λείανσης.

g) **Σε περίπτωση που μαγκώσει ο δίσκος κοπής ή διακόψετε την εργασία σας, απενεργοποιήστε τη συσκευή και κρατήστε το λειαντήρα κοπής ήρεμα, μέχρι να ακινητοποιηθεί ο δίσκος. Μη δοκιμάσετε να τραβήξετε τον κινούμενο δίσκο κοπής από την τομή σε καμία περίπτωση, διαφορετικά μπορεί να προκύψει μια οπισθοδρόμηση.** Εξακριβώστε και εξουδετερώστε την αιτία του μαγκώματος.

h) **Μη θέσετε το ηλεκτρικό εργαλείο πάλι σε λειτουργία όσο ο δίσκος κοπής βρίσκεται ακόμη μέσα στο υπό κατεργασία τεμάχιο. Αφήστε το δίσκο κοπής να αποκτήσει το μέγιστο αριθμό στροφών πριν συνεχίσετε προσεκτικά την κοπή.**
Διαφορετικά ο δίσκος μπορεί να σφηνώσει, να πεταχτεί με ορμή έξω από το υπό κατεργασία υλικό ή να προκαλέσει κλότσημα.

i) **Πλάκες, ή άλλα μεγάλα υπό κατεργασία τεμάχια, πρέπει να υποστηρίζονται για να ελαττωθεί ο κίνδυνος κλοτσήματος από έναν τυχόν μπλοκαρισμένο δίσκο κοπής.** Μεγάλα υπό κατεργασία τεμάχια μπορεί να λυγίσουν κάτω από το ίδιο τους το βάρος. Το υπό κατεργασία τεμάχιο πρέπει να υποστηριχτεί και στις δυο πλευρές του, και κοντά στην τομή κοπής και στην ακμή του.

j) **Να είστε ιδιαίτερα προσεκτικοί σε τομές θυλάκων σε υπάρχοντες τοίχους ή άλλους τυφλούς τομείς.** Ο βυθιζόμενος δίσκος κοπής μπορεί να κόψει σωλήνες φωταερίου (γκαζιού) ή νερού, ηλεκτρικές γραμμές ή αντικείμενα που μπορεί να προκαλέσουν κλότσημα.

ΠΕΡΑΙΤΕΡΩ ΟΔΗΓΙΕΣ ΑΣΦΑΛΕΙΑΣ ΚΑΙ ΧΡΗΣΕΩΣ

Κατά την έναρξη της κατεργασίας να τοποθετείτε πάντα το δίσκο κοπής μέσα στο κατεργαζόμενο αντικείμενο αργά. Να επιθέτετε το δίσκο κοπής απαλά και να μην κάνετε απότομες κινήσεις κατά τη διάρκεια της κοπής. Να σπρώχνετε πάντα το μηχάνημα μακριά από σας.

Κατά την κοπή να κρατάτε πάντα το μηχάνημα καλά. Μη διευθύνετε το λειαντήρα διαχωρισμού διά μέσου του κατεργαζόμενου αντικειμένου βίαια. Κατά την εφαρμογή με πολύ μεγάλη δύναμη μπορεί να προκληθεί μια οπισθοδρόμηση. Να απελευθερώνετε αεραγωγούς και καλύμματα από τη σκόνη διάτρησης τακτικά.

Κατά το τέλος της διαδικασίας κοπής να περιμένετε πάντα, μέχρι να ακινητοποιηθεί ο δίσκος κοπής πλήρως. Μη βγάζετε το λειαντήρα διαχωρισμού από την τομή, όταν περιστρέφεται ακόμη ο δίσκος.

Μετά από μια διακοπή ή πριν την εκ νέου έναρξη της διαδικασίας κοπής ή κατά την αλλαγή τής κατευθύνσεως κοπής να περιμένετε πάντα έως την πλήρη ακινητοποίηση του δίσκου κοπής. Κατά την εκ νέου απόθεση του λειαντήρα κοπής να κεντράρετε το δίσκο κοπής στην τομή και να αφήνετε μερικά εκατοστά απόσταση από την ακμή κοπής. Ύστερα πιέζετε το διακόπτη και εισάγετε το δίσκο κοπής στην τομή αργά.

Εάν μπλοκάρει ο λειαντήρας κοπής, τότε αφήστε αμέσως το διακόπτη ελεύθερο και κρατήστε καλά το μηχάνημα. Πριν την επαναλειτουργία του μηχανήματος παραμερίστε το αίτιο του μπλοκαρίσματος.

Εάν μπλοκάρει ο δίσκος κοπής, τότε απενεργοποιήστε το μηχάνημα αμέσως! Κατά τη διάρκεια του μπλοκαρίσματος του δίσκου κοπής να μην ενεργοποιείτε πάλι το μηχάνημα. Διαφορετικά μπορεί να προκύψει μια ισχυρή οπισθοδρόμηση. Παραμερίστε το αίτιο του μπλοκαρίσματος, λαμβάνοντας συγχρόνως υπόψη τις υποδείξεις ασφαλείας.

Πιθανές αιτίες:
- Η αρίδα μάγκωσε με το προς κατεργασία κομμάτι.
- Σπάσιμο του προς κατεργασία υλικού.
- Υπερφόρτωση του ηλεκτρικού εργαλείου.

Μην απλώνετε τα χέρια σας στην επικίνδυνη περιοχή της μηχανής όταν είναι σε λειτουργία.

Κατά την κοπή των μετάλλων πετάγονται σπινθήρες. Προσέχετε, ώστε κανένα πρόσωπο να μην εκτίθεται σε κίνδυνο. Λόγω του κινδύνου πυρκαγιάς δεν επιτρέπεται να βρίσκονται κοντά εύφλεκτα υλικά (περιοχή όπου πετάγονται σπινθήρες). Μη χρησιμοποιείτε αναρρόφηση σκόνης.

Μην αφήνετε τις σπίθες και την σκόνη που πετάγονται να σας χτυπάνε στο σώμα.

Μην απλώνετε τα χέρια σας στην επικίνδυνη περιοχή της μηχανής όταν είναι σε λειτουργία.

Τα γρέζια ή οι σκλήθρες δεν επιτρέπεται να απομακρύνονται όσο η μηχανή βρίσκεται σε λειτουργία.

Θέστε τη συσκευή αμέσως εκτός λειτουργίας όταν παρουσιαστούν σημαντικοί κραδασμοί ή διαπιστωθούν άλλα ελαττώματα. Ελέγξτε τη μηχανή, για να διαπιστώσετε την αιτία.

Λόγω του κινδύνου βραχυκυκλώματος δεν επιτρέπεται να μπαίνουν μεταλλικά αντικείμενα στις σχισμές εξαερισμού.

ΠΡΟΕΙΔΟΠΟΙΗΣΗ! Κίνδυνος εγκαύματος! Ο δίσκος και το υλικό προς επεξεργασία αναπτύσσουν πολύ υψηλή θερμοκρασία κατά τη διάρκεια της χρήσης. Φοράτε γάντια όταν

αλλάζετε δίσκους ή αγγίζετε το υλικό προς επεξεργασία. Κρατάτε πάντα τα χέρια σας μακριά από την περιοχή λείανσης.

Μην πετάτε τις μεταχειρισμένες ανταλλακτικές μπαταρίες στη φωτιά ή στα οικιακά απορρίμματα. Η Milwaukee προσφέρει μια απόσυρση των παλιών ανταλλακτικών μπαταριών σύμφωνα με τους κανόνες προστασίας του περιβάλλοντος, ρωτήστε παρακαλώ σχετικά στο ειδικό κατάστημα πώλησης.

Μην αποθηκεύετε τις ανταλλακτικές μπαταρίες μαζί με μεταλλικά αντικείμενα (κίνδυνος βραχυκυκλώματος).

Φορτίζετε τις ανταλλακτικές μπαταρίες του συστήματος MXF μόνο με φορτιστές του συστήματος MXF. Μη φορτίζετε μπαταρίες από άλλα συστήματα.

Μην ανοίγετε τις ανταλλακτικές μπαταρίες και τους φορτιστές και χρησιμοποιείτε για αποθήκευση μόνο στεγνούς χώρους. Προστατεύετε τις ανταλλακτικές μπαταρίες και τους φορτιστές από την υγρασία.

Όταν υπάρχει υπερβολική καταπόνηση ή υψηλή θερμοκρασία μπορεί να τρέξει υγρό μπαταρίας από τις χαλασμένες επαναφορτιζόμενες μπαταρίες. Αν έρθετε σε επαφή με υγρό μπαταρίας να πλυθήτε αμέσως με νερό και σαπούνι. Σε περίπτωση επαφής με τα μάτια να πλυθήτε σχολαστικά για τουλάχιστον 10 λεπτά και να αναζητήσετε αμέσως ένα γιατρό.

Προειδοποίηση! Για να αποτρέπεται τον κίνδυνο πυρκαγιάς λόγω βραχυκυκλώματος, τραυματισμούς ή ζημιές του προϊόντος, να μη βυθίζετε το εργαλείο, τον ανταλλακτικό συσσωρευτή ή τη συσκευή φόρτισης σε υγρά και να φροντίζετε, ώστε να μη διεισδύουν υγρά στις συσκευές και τους συσσωρευτές. Διαβρωτικές ή αγώγιμες υγρές ουσίες, όπως αλατόνερο, ορισμένες χημικές ουσίες και λευκαντικά ή προϊόντα που περιέχουν λευκαντικά, μπορεί να προκαλέσουν βραχυκύκλωμα.

ΠΡΟΕΙΔΟΠΟΙΗΣΗ! Αυτή η συσκευή περιέχει μπαταρίες λιθίου σε σχήμα κουμπιού. Μία καινούργια ή μεταχειρισμένη μπαταρία μπορεί να προκαλέσει σοβαρά εσωτερικά εγκαύματα και εντός 2 ωρών τον θάνατο, εάν καταποθεί ή διεισδύσει στον οργανισμό. Να ασφαλίζετε πάντα το καπάκι της θήκης μπαταριών.
Εάν δεν κλείνει ασφαλώς, απενεργοποιήστε τη συσκευή, αφαιρέστε τη μπαταρία και κρατήστε την μακριά από παιδιά.
Εάν νομίζετε πως καταπόθηκαν μπαταρίες ή διείσδυσαν στον οργανισμό, συμβουλευθείτε αμέσως έναν γιατρό.

ΠΡΟΒΛΕΠΟΜΕΝΗ ΧΡΗΣΗ

Ο λειαντήρας κοπής μπορεί να χρησιμοποιείται για την κατεργασία μεταλλικών, πέτρινων ή κεραμικών υλικών.

Σε περίπτωση αμφιβολιών προσέχετε τις υποδείξεις του κατασκευαστή των πρόσθετων εξαρτημάτων.

Αυτή η συσκευή επιτρέπεται να χρησιμοποιηθεί μόνο σύμφωνα με τον αναφερόμενο σκοπό προορισμού.

ΕΠΙΛΟΓΗ ΔΙΣΚΟΥ ΚΟΠΗΣ

Επιφάνεια	Τύπος δίσκου κοπής
Μη μεταλλικά υλικά κατεργασίας	Σμίλη τεμαχισμού από καρβίδιο πυριτίου
Μεταλλικά υλικά κατεργασίας	Σμίλη τεμαχισμού από οξείδιο του αργιλίου
Λιθοδομή	Διαμαντόδισκος με υδρόψυξη ή σμίλη τεμαχισμού από καρβίδιο πυριτίου

ΣΥΝΔΕΣΗ ΜΕ ΤΟ ΔΙΚΤΥΟ ΝΕΡΟΥ

Το εργαλείο διαθέτει μια σύνδεση νερού για την ψύξη τού δίσκου κοπής και τη μείωση της σκόνης. Η ψύξη με νερό ενδείκνυται για όλες τις εργασίες με σκυρόδεμα.

Πριν την κατεργασία να περιμένετε να βραχεί ολόκληρος ο δίσκος κοπής πλήρως με νερό.

ONE-KEY™

Προς περαιτέρω ενημέρωση περί της λειτουργικότητας ONE-KEY αυτού του εργαλείου διαβάστε τις συνημμένες οδηγίες ταχείας εκκίνησης ή επισκεφτείτε μας στο διαδίκτυο στην ιστοσελίδα www.milwaukeetool.com/one-key. Μπορείτε να κατεβάσετε το ONE-KEY App στο Smartphone σας από το App Store ή το Google Play.

Σε περίπτωση ηλεκτροστατικών εκφορτίσεων πιθανόν να τίθεται το εργαλείο εκτός λειτουργίας. Σ' αυτή την περίπτωση αποκαθιστάτε πάλι τη σύνδεση χειροκίνητα.

Το μηχάνημα ανταποκρίνεται στις ελάχιστες απαιτήσεις των προτύπων EN 55014-2 / EN 301489-1 / EN 301489-17.

Ένδειξη ONE-KEY™

Μπλε φως	Η ασύρματη σύνδεση έχει ενεργοποιηθεί και μπορεί να ρυθμιστεί με την εφαρμογή ONE-KEY™.
Αναβοσβήνει μπλε	Το εργαλείο επικοινωνεί με την εφαρμογή ONE-KEY™.
Αναβοσβήνει κόκκινο	Για λόγους ασφαλείας μπλοκαρίστηκε το εργαλείο και μπορεί να απασφαλιστεί από το χειριστή μέσω της εφαρμογής ONE-KEY™.

ΜΠΑΤΑΡΙΕΣ

Επαναφορτίζετε τις ανταλλακτικές μπαταρίες που δεν έχουν χρησιμοποιηθεί για μεγαλύτερο χρονικό διάστημα πριν τη χρήση.

Μια θερμοκρασία πάνω από 50°C μειώνει την ισχύ της ανταλλακτικής μπαταρίας. Αποφεύγετε τη θέρμανση για μεγαλύτερο χρονικό διάστημα από τον ήλιο ή τις συσκευές θέρμανσης.

Διατηρείτε τις επαφές σύνδεσης στο φορτιστή και στην ανταλλακτική μπαταρία καθαρές.

Για μια άριστη διάρκεια ζωής πρέπει μετά τη χρήση οι μπαταρίες να φορτιστούν πλήρως.

Για μια κατά το δυνατόν μεγάλη διάρκεια ζωής οι μπαταρίες μετά τη φόρτιση οφείλουν να αφαιρεθούν από το φορτιστή.

Για την αποθήκευση της μπαταρίας για διάστημα μεγαλύτερο των 30 ημερών:
Αποθηκεύετε τη μπαταρία περ. στους 27°C σε στεγνό χώρο.
Αποθηκεύετε τη μπαταρία περ. στο 30%-50% της κατάστασης φόρτισης.
Κάθε 6 μήνες φορτίζετε εκ νέου τη μπαταρία.

ΠΡΟΣΤΑΣΙΑ ΥΠΕΡΦΟΡΤΩΣΗΣ ΤΗΣ ΜΠΑΤΑΡΙΑΣ ΣΥΣΣΩΡΕΥΤΗ LI-ION

Το πακέτο μπαταρίας είναι εξοπλισμένο με μια προστασία υπερφόρτωσης, η οποία προστατεύει τη μπαταρία από υπερφόρτωση και εξασφαλίζει μια μεγάλη διάρκεια ζωής. Σε ιδιαίτερα υψηλή καταπόνηση ο ηλεκτρονικός εξοπλισμός της μπαταρίας απενεργοποιεί αυτόματα τη μηχανή. Για να συνεχίσετε την εργασία απενεργοποιείτε και ενεργοποιείτε πάλι τη μηχανή. Εάν δεν ξεκινήσει πάλι η μηχανή, πιθανά το πακέτο μπαταρίας να είναι άδειο και θα πρέπει να φορτιστεί εκ νέου στη συσκευή φόρτισης.

ΜΕΤΑΦΟΡΑ ΤΩΝ ΜΠΑΤΑΡΙΩΝ ΙΟΝΤΩΝ ΛΙΘΙΟΥ

Οι μπαταρίες ιόντων λιθίου υπόκεινται στις απαιτήσεις των νομικών διατάξεων για την μεταφορά επικινδύνων εμπορευμάτων.

Η μεταφορά τέτοιων μπαταριών πρέπει να πραγματοποιείται τηρώντας τους τοπικούς, εθνικούς και διεθνής κανονισμούς και τις αντίστοιχες διατάξεις.

- Επιτρέπεται η μεταφορά τέτοιων μπαταριών στο δρόμο χωρίς περαιτέρω απαιτήσεις.
- Η εμπορική μεταφορά μπαταριών ιόντων λιθίου από εταιρείες μεταφορών υπόκειται στις απαιτήσεις των νομικών διατάξεων για την μεταφορά επικινδύνων εμπορευμάτων. Οι προετοιμασίες αποστολής και η μεταφορά πραγματοποιούνται αποκλειστικά από ειδικά εκπαιδευμένα πρόσωπα. Η συνολική διαδικασία συνοδεύεται από εξειδικευμένο προσωπικό.

Κατά τη μεταφορά μπαταριών ιόντων λιθίου πρέπει να προσέχετε τα εξής:

- Φροντίστε τα σημεία επαφών να είναι προστατευμένα και μονωμένα ώστε να αποφευχθούν βραχυκυκλώματα.
- Προσέξτε το πακέτο μπαταριών να είναι σταθερό μέσα στη συσκευασία και να μη γλιστρά.
- Η μεταφορά μπαταριών που παρουσιάζουν φθορές ή διαρροές δεν επιτρέπεται.

Για περισσότερες πληροφορίες απευθυνθείτε στην εταιρεία μετάφορων.

ΣΥΝΤΗΡΗΣΗ

Διατηρείτε πάντοτε τις σχισμές εξαερισμού της μηχανής καθαρές.

Χρησιμοποιείτε μόνο αξεσουάρ Milwaukee και ανταλλακτικά Milwaukee. Εξαρτήματα, που η αλλαγή τους δεν περιγράφεται, αντικαθιστώνται σε μια τεχνική υποστήριξη της Milwaukee (βλέπε φυλλάδιο εγγύηση/ διευθύνσεις τεχνικής υποστήριξης).

Σε περίπτωση που το χρειαστείτε μπορείτε να παραγγείλετε λεπτομερές σχέδιο της συσκευής αναφέροντας τον τύπο και τον εξαψήφιο αριθμό που βρίσκεται στην πινακίδα τεχνικών χαρακτηριστικών από την εξυπηρέτηση πελατών ή απευθείας από την Techtronic Industries GmbH, διεύθυνση Max-Eyth-Straße 10, 71364 Winnenden, Germany.

ΔΗΛΩΣΗ ΣΥΜΜΟΡΦΩΣΗΣ ΕΚ

Ως κατασκευαστής δηλώνουμε υπεύθυνα ότι το προϊόν που περιγράφεται στο κεφάλαιο «Τεχνικά Χαρακτηριστικά» είναι συμβατό με όλες τις σχετικές διατάξεις των Κοινοτικών Οδηγιών 2011/65/EU (RoHS), 2014/53/EE, 2006/42/EK, 2000/14/EC και τα ακόλουθα εναρμονισμένα κανονιστικά έγγραφα:

EN 60745-1:2009+A11:2010
EN 60745-2-22:2011+A11:2013
EN 55014-1:2017+A11:2020
EN 55014-2:2015
EN 62479:2010
EN 301 489-1 V2.2.3
EN 301 489-17 V3.1.1
EN 300 328V2.2.2
EN IEC 63000:2018

Μετρημένη στάθμη ηχητικής ισχύος: 109 dB(A)

Εγγυημένη στάθμη ηχητικής ισχύος: 111 dB(A)
Ανασφάλεια K=: 1,5 dB(A)
Αξιολόγηση της συμμόρφωσης σύμφωνα με την οδηγία 2000/14/EK, παράρτημα V.

Winnenden, 2021-04-26

Alexander Krug
Managing Director

Εξουσιοδοτημένος να συντάξει τον τεχνικό φάκελο.

Techtronic Industries GmbH
Max-Eyth-Straße 10
71364 Winnenden
Germany

ΣΥΜΒΟΛΑ

	ΠΡΟΣΟΧΗ! ΠΡΟΕΙΔΟΠΟΙΗΣΗ! ΚΙΝΔΥΝΟΣ!
	Πριν από κάθε εργασία στη μηχανή αφαιρείτε την ανταλλακτική μπαταρία.
	Παρακαλώ διαβάστε σχολαστικά τις οδηγίες χρήσης πριν από την έναρξη λειτουργίας.
	Στις εργασίες με τη μηχανή φοράτε πάντοτε προστατευτικά γυαλιά.
	Φοράτε προστασία ακοής (ωτασπίδες)!
	Να φοράτε κατάλληλη μάσκα προστασίας από σκόνη.
	Να φοράτε προστατευτικά γάντια!
	Μην βάζετε δύναμη.
	Μόνο για εργασίες κοπής.
LWA 111 dB	Η στάθμη ηχητικής ισχύος που αναφέρεται στην πινακίδα τύπου, ανέρχεται σε 111 dB(A)
	Μη καταπίνετε την μπαταρία-κουμπί!
	Μην εργάζεστε πάνω σε μια σκάλα! Προσέξτε να έχετε μια σίγουρη στάση.
	Εξαρτήματα - Δεν περιλαμβάνονται στα υλικά παράδοσης, συνιστούμενη προσθήκη από το πρόγραμμα εξαρτημάτων.
	Απόβλητα ηλεκτρικών στηλών και ηλεκτρικού και ηλεκτρονικού εξοπλισμού δεν επιτρέπεται να απορρίπτονται μαζί με τα οικιακά απορρίμματα. Απόβλητα ηλεκτρικών στηλών και ηλεκτρικού και ηλεκτρονικού εξοπλισμού πρέπει να συλλέγονται και να απορρίπτονται ξεχωριστά. Πριν την απόρριψη να αφαιρείτε ηλεκτρικές στήλες, συσσωρευτές και λαμπτήρες από τον εξοπλισμό. Ενημερωθείτε από τις τοπικές υπηρεσίες ή από ειδικευμένους εμπόρους σχετικά με κέντρα ανακύκλωσης και συλλογής απορριμμάτων. Ανάλογα με τους τοπικούς κανονισμούς μπορεί να είναι οι έμποροι λιανικής πώλησης υποχρεωμένοι, να παίρνουν πίσω απόβλητα ηλεκτρικών στηλών και ηλεκτρικού και ηλεκτρονικού εξοπλισμού δωρεάν. Συμβάλλετε κι εσείς μέσω επαναχρησιμοποίησης και ανακύκλωσης των αποβλήτων των ηλεκτρικών στηλών, και του ηλεκτρικού και ηλεκτρονικού εξοπλισμού σας στη μείωση της ζήτησης πρώτων υλών. Απόβλητα ηλεκτρικών στηλών (προπαντός ηλεκτρικών στηλών ιόντων λιθίου) και ηλεκτρικού και ηλεκτρονικού εξοπλισμού περιέχουν πολύτιμες, επαναχρησιμοποιήσιμες ύλες που μπορεί να βλάπτουν το περιβάλλον και την υγεία σας κατά τη μη περιβαλλοντικώς ορθή διάθεσή τους. Πριν την απόρριψη να διαγράφετε δεδομένα προσωπικού χαρακτήρα που πιθανόν να υπάρχουν στα απόβλητα του εξοπλισμού σας.
	Φορά περιστροφής
n	Ονομαστικός αριθμός στροφών
V	Τάση
	Συνεχές ρεύμα
	Ευρωπαϊκό σήμα πιστότητας
UK CA	Βρετανικό σήμα πιστότητας
001	Ουκρανικό σήμα πιστότητας
EAC	Ευρασιατικό σήμα πιστότητας

TEKNIK VERILER KESME MAKINESI	MXF COS350
Üretim numarası	4747 00 02... ...000001-999999
Devir sayısı	5370 min^{-1}
D = Kesme diski ø max. d = Kesme diski delik ø b=Kesme diski kalınlığı dak. / maks.	350 mm 20 mm / 1" 1 mm / 5 mm
Disk tipi: Takviyeli kesme diskleri veya elmaslı kesme diskleri	
Maksimum kesme derinliği	125 mm
Max. su besleme basıncı	6 bar / 90 psi
Ağırlığı ise EPTA-üretici 01/2014 (MXFXC406) ,e göre	16,7 kg
Bluetooth frekans bandı (frekans bantları)	2402-2480 MHz
Yüksek frekans gücü	1,8 dBm
Bluetooth sürümü	4.0 BT signal mode
Çalışma sırasında tavsiye edilen ortam sıcaklığı	-18°C ... +50 °C
Tavsiye edilen akü tipleri	MXFXC406
Tavsiye edilen şarj aletleri	MXFC
Gürültü/Vibrasyon bilgileri Ölçüm değerleri EN 60745, EN 61029, 2000/14/EC e göre belirlenmektedir. Aletin, frekansa bağımlı uluslararası ses basıncı seviyesi değerlendirme eğrisi A'ya göre tipik gürültü seviyesi: Ses basıncı seviyesi (Tolerans K=3dB(A)) Akustik kapasite seviyesi (Tolerans K=3dB(A)) **Koruyucu kulaklık kullanın!** Toplam titreşim değeri (üç yönün vektör toplamı) EN 60745, EN 61029, 2000/14/EC'e göre belirlenmektedir: Titreşim emisyon değeri $a_{h,SG}$ Tolerans K=	 105,5 dB(A) 116,5 dB(A) 3,43 m/s^2 1,5 m/s^2

UYARI!

Bu bilgi formunda belirtilen titreşim ve gürültü düzeyi EN 60745, EN 61029, 2000/14/EC uyarınca standart bir test yöntemine göre ölçülmüş olup, bir aleti diğeriyle karşılaştırmak için kullanılabilir. Bir maruz kalma ön değerlendirmesi için de kullanılabilir.

Beyan edilmiş titreşim ve gürültü emisyon değeri aletin ana uygulamalarını temsil eder. Ancak, alet farklı uygulamalar için veya farklı aksesuarla kullanılır ya da aletin bakımı yetersiz yapılırsa, titreşim ve gürültü emisyonu farklılık gösterebilir. Bu, toplam çalışma süresi boyunca maruz kalma seviyesini önemli ölçüde artırabilir.

Titreşim ve gürültüye maruz kalma seviyesi tahmininde, aletin kapalı olduğu veya çalıştığı, ancak aslında işini yapmadığı süreler de göz önünde bulundurulmalıdır. Bu, toplam çalışma süresi boyunca maruz kalma seviyesini önemli ölçüde azaltabilir.

Operatörü titreşim ve/veya gürültünün etkilerinden korumak için, aletin ve aksesuarların bakımını yapmak, elleri sıcak tutmak ve çalışma biçimlerini düzenlemek gibi ilave güvenlik önlemleri belirleyin.

UYARI! Bu elektrikli el aletiyle ilgili bütün uyarıları, talimat hükümlerini, gösterimleri ve spesifikasyonları okuyun. Aşağıda açıklanan talimat hükümlerine uyulmadığı taktirde elektrik çarpmalarına, yangınlara ve/veya ağır yaralanmalara neden olunabilir.
Bütün uyarıları ve talimat hükümleini ileride kullanmak üzere saklayın.

PROFIL KESME MAKINELERI IÇIN GÜVENLIK UYARILARI

a) **Elektrikli cihazı yalnızca birlikte verilen koruyucu kapak ile kullanınız. Koruyucu kapak elektrikli cihaza azami güvenlik elde edilebilecek şekilde takılmalıdır ve ayarlanmalıdır, yani kesme taşının mümkün olan en küçük bölümü açık olarak kullanan kişiye bakar.** Koruyucu kapak, kullanan kişiyi kırılan parçalara ve kesme taşıyla yanlışlıkla temas edilmesine karşı korumalıdır.

b) **Elektrikli aletiniz için sadece bağlı takviyeli veya elmaslı kesme diskleri kullanınız.** Aksesuarın elektrikli aletinize takılabiliyor olması, güvenli kullanım anlamına gelmez.

c) **Kullanılan takımın izin verilen devri, en az elektrikli cihaz üzerinde yazılı azami devir kadar yüksek olmalıdır.**
İzin verilenden daha hızlı dönen aksesuar kırılabilir ve etrafa fırlayabilir.

d) **Taşlama uçları sadece tavsiye edilen uygulamalarda kullanılabilir. Örneğin: Bir kesme diskinin kenarı ile hiçbir zaman taşlama yapmayın.** Kesici taşlama diskleri uçları ile malzeme kazıma için geliştirilmiştir. Bu uçlara yandan baskı uygulandığında kırılabilirler.

e) **Seçtiğiniz taşlama diski için daima hasar görmemiş doğru büyüklük ve biçimde germe flanşı kullanın.** Uygun flanşlar taşlama disklerini destekler ve kırılma tehlikesini önlerler.

f) **Büyük elektrikli el aletlerini ait yıpranmış taşlama disklerini kullanmayın.** Büyük elektrikli el aletlerinde kullanılan taşlama diskleri yüksek devirli küçük el aletlerinde kullanılmaya elverişli değildirler ve kırılabilirler.

g) **Kullanılan ucun dış çapı ve kalınlığı elektrikli el aletinizin ölçülerine uymalıdır.**
Ölçüsü uygun olmayan uçlar yeteri derecede kapatılamaz veya kontrol edilemez.

h) **Kesme diskleri ve flanşlar elektrikli aletinizin kesme miline tam olarak oturmalıdır.** Elektrikli aletin kesme miline tam olarak uymayan aksesuarlar düzensiz döner, aşırı titreşir ve alet üzerindeki kontrolün kaybedilmesine neden olabilir.

i) **Hasarlı kesme diskleri kullanmayınız. Her kullanımdan önce kesme disklerini parçacıklar ve çatlaklıklar yönünden kontrol ediniz. Elektrikli alet veya kesme diski yere düşerse, hasar görüp görmediğini kontrol ediniz veya hasarlı olmayan bir kesme diski kullanınız. Kesme diskini kontrol edip taktıktan sonra, kendiniz ve yakında bulunan kişilerin rotatif kesme diskinin dışında durmalısınız/durmalıdır ve aleti bir dakika en yüksek devirde çalıştırmalısınız.** Hasarlı kesme diskleri genelde bu test süresi içinde kırılır.

j) **Kişisel koruyucu donanım kullanınız. Kullanım durumuna göre tam yüz maskesi, göz koruması veya koruyucu gözlük takınız. Gerektiğinde toz maskesi, koruyucu kulaklık, koruyucu eldiven veya küçük taşlama ve malzeme parçacıklarını bedeninizden uzak tutan özel önlük kullanınız.**
Göz koruması, çeşitli kullanım durumlarında oluşan uçuşan yabancı cisimlere karşı koruma sağlamalıdır. Toz ve solunum koruma maskeleri kullanım sırasında oluşan tozu filtrelemelidir. Uzun süre yüksek seviyedeki gürültüye maruz kaldığınızda, işitme kaybı oluşabilir.

k) **Etrafta bulunan kişilerin çalışma bölgesine güvenli bir mesafede durmasını sağlayın. Çalışma alanında bulunan kişiler, kişisel koruyucu donanım kullanmak zorundadır.** İş parçası parçacıkları veya kırılan kesme disklerinin küçük parçaları doğrudan çalışılan alanın dışına savrularak yaralanmalara neden olabilirler.

l) **Kesme ucunun üzerinde akım bulunan gizli hatlarla temas edebileceği çalışmalarda, elektrikli takımı daima yalıtımlı tutma yüzeylerinden tutunuz.** Üzerinde akım bulunan bir kabloyla temas halinde elektrikli takımın metal parçalarına da akım geçebilir ve kullanıcıya elektrik çarpması mümkündür.

m) **Ucu tamamen durmadan elektrikli cihazı asla yere koymayınız**. Dönen ucun bırakılan yüzeyle temas etmesi durumunda elektrikli cihazın kontrolünü kaybedebilirsiniz.

n) **Elektrikli el aletini çalışır durumda taşımayın.** Giysileriniz rastlantı sonucu dönmekte olan uç tarafından tutulabilir ve uç bedeninize temas edebilir.

o) **Elektrikli el aletinizin havalandırma deliklerini düzenli olarak temizleyin.**
Motor fanı tozu gövdeye çeker ve metal tozunun aşırı birikimi elektrik çarpma tehlikesini ortaya çıkarır.

p) **Elektrikli el aletini yanıcı malzemenin yakınında kullanmayın.** Kıvılcımlar bu malzemeyi tutuşturabilir.

Geri tepme ve buna ait uyarılar

Geri tepme, dönmekte olan taşlama diski, zımpara tablası, tel fırça ve benzeri uçların takılması veya bloke olması sonucu ortaya çıkan ani tepkidir. Takılma ve blokaj dönmekte olan ucun ani olarak durmasına neden olur. Bu gibi durumlarda elektrikli el aleti blokaj yerinden ucun dönme yönünün tersine doğru savrulur.

Örneğin bir taşlama diski iş parçası içinde takılır veya bloke olursa, taşlama diskinin içine giren kenarı tutulur ve disk kırılır veya geri tepme kuvvetinin ortaya çıkmasına neden olur. Bu durumda taşlama diski blokaj yerinden, diskin dönme yönüne bağlı olarak kullanıcıya doğru veya kullanıcının tersine hareket eder. Bu gibi durumlarda taşlama disklerinin kırılma olasılığı da vardır.

Geri tepme kuvveti elektrikli el aletinin yanlış veya hatalı kullanımı sonucu ortaya çıkar. Geri tepme kuvvetleri aşağıda açıklanan koruyucu önlemlerle önlenebilir.

a) **Elektrikli el aletini sıkıca tutun ve bedeniniz ile ellerinizi geri tepme kuvvetlerini rahatça karşılayabilecek duruma getirin. Alet hızlanırken ortaya çıkabilecek geri tepme kuvvetlerini veya reaksiyon momentlerini optimal ölçüde karşılayabilmek için eğer varsa her zaman ek tutamağı kullanın.**
Kullanıcı uygun önlemler alarak geri tepme ve reaksiyon kuvvetlerine hakim olabilir.

b) **Elinizi hiçbir zaman dönen ucun yakınına getirmeyin.**
Uç geri tepme sırasında elinize doğru hareket edebilir.

c) **Bedeninizi geri tepme sırasında elektrikli el aletinin hareket edebileceği alandan uzak tutun.**
Geri tepme kuvveti elektrikli el aletini blokaj yerinden taşlama diskinin dönme yönünün tersine doğru iter.

d) **Özellikle köşeleri, keskin kenarları ve benzerlerini işlerken dikkatli olun. Ucun iş parçasından dışarı çıkmasını ve takılıp sıkışmasını önleyin.**
Dönmekte olan uç köşelerde, keskin kenarlarda çalışırken sıkışmaya eğilimlidir. Bu ise kontrol kaybına veya geri tepmeye neden olur.

e) **Zincirli, ahşap oyma veya dişli testere bıçakları ve diş mesafesi 10 mm üzerinde olan parçalı elmas diskler kullanmayınız.** Bu aksesuarlar genelde geri tepmeye veya elektrikli aletin kontrolünün kaybedilmesine neden olur.

f) **Kesme diskinin bloke olmasından veya aşırı yüksek bastırma basınçlarından kaçınınız. Fazla derin kesimler yapmayınız.** Kesme diskine aşırı yüklenilmesi, aşırı zorlanmasına ve köşe yapmasına veya bloke olmasına ve böylece geri tepme veya taşlama ucunun kırılması riskini artırmaktadır.

g) **Kesme diski sıkıştığında veya işe ara verdiğinizde aleti kapatın ve disk durana kadar kesme ünitesini hareket ettirmeden tutunuz. Çalışmakta olan kesme diskini asla kesik içinden çıkartmaya çalışmayın, aksi halde geri tepme meydana gelir.** Sıkışma nedenini bulun ve giderin.

h) **Elektrikli el aleti iş parçası içinde bulunduğu sürece onu tekrar çalıştırmayın. Kesme işine dikkatli biçimde devam etmeden önce kesme diskinin en yüksek devire ulaşmasını bekleyin.** Aksi takdirde disk takılabilir, iş parçasından çıkabilir veya bir geri tepme kuvveti oluşabilir.

i) **Kesici taşlama diskinin sıkışması sonucu oluşabilicek geri tepme kuvvetlerini önlemek için büyük levha veya iş parçalarını destekleyin.** Büyük iş parçaları kendi ağırlıkları ile bükülebilir. Büyük iş parçaları iki yandan desteklenmelidir, hem kesme hattının yakınından hem de kenardan.

j) **Mevcut bulunan duvarlardaki Cep kesitlerinde veya diğer görünmeyen sahalarda özellikle dikkatli olunuz.** Malzeme içine dalan kesici taşlama diskleri kesme işlemi sırasında gaz veya su borularına, elektrik kablolarına veya diğer nesnelere rastlayarak geri tepme kuvveti oluşturabilirler.

EK GÜVENLIK VE ÇALIŞMA TALIMATLARI

İşlemenin başında kesme diskini daima yavaş bir şekilde iş parçası içine geçiriniz. Kesme diskini yavaşça üzerine yerleştirin ve kesme sırasında da ani hareket ettirmeyiniz. Makineyi daima kendinizden uzaklaşacak şekilde hareket ettiriniz.

Kesme sırasında makineyi daima sıkıca tutunuz. Kesme makinesini iş parçasından zor kullanarak geçirmeyiniz. Aşırı güç uygulandığında geri tepme meydana gelebilir. Havalandırma delikleri ve kapaklar üzerindeki delmeyle oluşan tozları düzenli olarak gideriniz.

Kesme işleminin sonunda her zaman kesme diskinin tamamıyla durmasını bekleyiniz. Kesme makinesini asla disk henüz döndüğünde kesimin içinden çekip çıkartmayınız.

Bir kesim işlemine ara verilmesinden sonra veya yeni bir kesim işlemine başlamadan önce veya kesme yönünü değiştirmek için her zaman kesme diskinin tamamıyla durmasını bekleyiniz. Kesme makinesini tekrar parçaya yerleştirirken kesme diskini kesim içinde ortalayınız ve kesme kenarından birkaç santim geri çekiniz. Ardından düğmeye basınız ve kesme diskini yavaşça kesim içine sürünüz.

Kesme makinesi bloke olduğunda düğmeyi hemen bırakınız ve makineyi sıkıca tutunuz. Makineyi tekrar çalıştırmadan önce bloke olmasının nedenini gideriniz.

Kesme diskli bloke olduğunda, makineyi hemen kapatınız! Kesme diski bloke olduğu sürece makineyi tekrar çalıştırmayınız. Aksi halde şiddetli bir geri tepme meydana gelebilir. Bloke olmasının nedenini gideriniz ve bu sırada güvenlik uyarılarına dikkat ediniz.

Olası nedenler şunlar olabilir:
- İşlenen parça içinde takılma
- İşlenen malzemenin delinmesi
- Elektrikli alete aşırı yük binmesi

Ellerinizi çalışmakta olan makinenin içine uzatmayın.

Metallerin ayrılması esnasında kıvılcımlar uçuşmaktadır. Kimsenin tehlike altında bulunmamasına dikkat edin. Yangın riskinden dolayı (kıvılcım sahasının) yakınında yanıcı malzemelerin bulunmaması gerekir. Elektrikli emme süpürgesi kullanmayın.

Uçuşan kıvılcımların ve taşlama tozunun vücudunuza çarpmasından sakının.

Aletin tehlikeli olabilecek bölümlerini tutmayın.

Alet çalışır durumda iken talaş ve kırpıntıları temizlemeye çalışmayın.

Hissedilir ölçüde titreşim oluşmaya başlarsa veya normal olmayan başka aksaklıklar ortaya çıkarsa aleti hemen kapatın. Bu aksaklıkların nedenini belirlemek için aleti kontrol edin.

Kısa devre tehlikesi ortaya çıkacağından metal parçaların havalandırma aralıklarına girmemesi gerekir.

UYARI! Yanma tehlikesi! İşlenen parça ve disk kullanım sırasında ısınır. Diskleri değiştirir ya da işlenen parçaya dokunurken eldiven giyin. Ellerinizi her zaman taşlama alanından uzak tutun.

Kullanılmış kartuş aküleri ateşe veya ev çöplerine atmayın. Milwaukee, kartuş akülerin çevreye zarar vermeyecek biçimde tasfiye edilmesine olanak sağlayan hizmet sunar; lütfen bu konuda yetkili satıcınızdan bilgi alın.

Kartuş aküleri metal parça veya eşyalarla birlikte saklamayın (kısa devre tehlikesi).

C18 sistemli kartuş aküleri sadece MXF sistemli şarj cihazları ile şarj edin. Başka sistemli aküleri şarj etmeyin.

Kartuş aküleri ve şarj cihazını açmayın ve sadece kuru yerlerde saklayın. Neme ve ıslanmaya karşı koruyun.

Aşırı zorlanma veya aşırı ısınma sonucu hasar gören kartuş akülerden batarya sıvısı dışarı akabilir. Batarya sıvısı ile temasa gelen yeri hemen bol su ve sabunla yıkayın. Batarya sıvısı gözünüze kaçacak olursa en azından 10 dakika yıkayın ve zaman geçirmeden bir hekime başvurun.

Uyarı! Bir kısa devreden kaynaklanan yangın, yaralanma veya ürün hasarları tehlikesini önlemek için aleti, güç paketini veya şarj cihazını asla sıvıların içine daldırmayınız ve cihazların ve pillerin içine sıvı girmesini önleyiniz. Tuzlu su, belirli kimyasallar, ağartıcı madde veya ağartıcı madde içeren ürünler gibi korozif veya iletken sıvılar kısa devreye neden olabilir.

UYARI! Bu cihazda lityum yassı pil bulunmaktadır.
Yeni veya kullanılmış bir pil, yutulması veya vücuda girmesi durumunda vücut içinin ileri derecede yanmasına ve 2 saatten kısa bir sürede ölüme neden olabilir. Pil yuvasının her zaman kapalı tutunuz.
Güvenli bir şekilde kapanmıyorsa cihazı kapatınız, pili çıkartınız ve çocuklardan uzak tutunuz.
Pillerin yutulduğuna veya vücuda girdiğine inanıyorsanız hemen bir hekime başvurunuz.

AMACINA UYGUN KULLANIM

Kesme makinesi metal, taş ve seramik malzemelerin işlenmesi için kullanılabilir.

örneğin metal veya taş ve plastik taşlamatabağı ile taşlama ve çelik tel fırça ile çalışırken.

Bu alet sadece belirtiği gibi ve usulüne uygun olarak kullanılabilir.

KESME DISKI SEÇIMI

Yüzey	Kesme diski tipi
Metal olmayan malzemeler	Silisyum karbür kesme diski
Metal malzemeler	Alüminyum oksit kesme diski
Tuğla duvar	Su soğutmalı elmas disk veya silisyum karbür kesme diski

SU BAĞLANTISI

Takım, kesme diskinin soğutulması ve toz oluşumunu azaltmak için bir su bağlantısına sahiptir. Suyla soğutma bütün beton işlerinde uygundur.

Çalışmaya başlamadan önce bütün kesme diskinin tamamıyla suyla ıslatılmış olmasını bekleyin.

ONE-KEY™

Bu aletin ONE-KEY fonksiyonelliği hakkında daha fazla bilgi edinmek için yanında bulunan kısa kullanma kılavuzuna bakınız veya bizi www.milwaukeetool.com/one-key adresindeki internet sitemizde ziyaret ediniz. ONE-KEY uygulamasını App Store veya Google Play üzerinden akıllı telefonunuza yükleyebilirsiniz.

Elektrostatik deşarj durumunda makine kapanabilir. Bu durumda bağlantıyı manuel olarak tekrar oluşturun.

Bu alet EN 55014-2 / EN 301489-1 / EN 301489-17 standartlarının asgari taleplerini yerine getirmektedir.

ONE-KEY™ göstergesi

Mavi yanan lamba	Telsiz bağlantısı aktif ve ONE-KEY™ uygulaması üzerinden ayarlanabilir.
Mavi yanıp sönen lamba	Takım ONE-KEY™ uygulaması ile iletişimde.
Kırmızı yanıp sönen lamba	Takım güvenlikle ilgili nedenlerden dolayı bloke ve kullanıcı tarafından ONE-KEY™ uygulaması üzerinden bloke durum kaldırılabilir.

AKÜ

Uzun süre kullanım dışı kalmış kartuş aküleri kullanmadan önce şarj edin.

50°C üzerindeki sıcaklıklar kartuş akünün performansını düşürür. Akünün güneş ışığı veya mekân sıcaklığı altında uzun süre ısınmamasına dikkat edin.

Şarj cihazı ve kartuş aküdeki bağlantı kontaklarını temiz tutun.

Akünün ömrünün mükemmel bir şekilde uzun olması için kullandıktan sonra tamamen doldurulması gerekir.

Ömrünün mümkün olduğu kadar uzun olması için akülerin yükleme yapıldıktan sonra doldurma cihazından uzaklaştırılması gerekir.

Akünün 30 günden daha fazla depolanması halinde:
Aküyü takriben 27°C'de kuru olarak depolayın.
Aküyü yükleme durumunun takriben % 30 - %50 olarak depolayın.
Aküyü her 6 ay yeniden doldurun.

AKÜNÜN AŞIRI YÜKLENMEYE KARŞI KORUNMASI

Akü donanımı, aküyü fazla yüklenmeye karşı koruyan ve uzun ömürlü olmasını garanti eden fazla yüklenmeye karşı bir koruma tertibatı ile teçhiz edilmiştir.
Aşırı fazla bir şekilde kullanılması durumunda akünün elektronik tertibatı makineyi otomatik olarak kapatır. Makinenin tekrar çalıştırılması amacı ile tekrar kapatın ve yeniden çalıştırın. Makine tekrar çalışmazsa, akü donanımı muhtemelen boşalmıştır ve o zaman yeniden şarj edilerek tekrar doldurulması gerekir.

LITYUM IYON PILLERIN TAŞINMASI

Lityum iyon piller tehlikeli madde taşımacılığı hakkındaki yasal hükümler tabidir.

Bu piller, bölgesel, ulusal ve uluslararası yönetmeliklere ve hükümlere uyularak taşınmak zorundadır.

- Tüketiciler bu pilleri herhangi bir özel şart aranmaksızın karayoluyla taşıyabilirler.
- Lityum iyon pillerin nakliye şirketleri tarafından ticari taşımacılığı için tehlikeli madde taşımacılığının hükümleri geçerlidir. Sevk hazırlığı ve taşıma sadece ilgili eğitimi görmüş personel tarafından gerçekleştirilebilir. Bütün süreç uzmanca bir refakatçilik altında gerçekleştirilmek zorundadır.

Pillerin taşınması sırasında aşağıdaki hususlara dikkat edilmesi gerekmektedir:

- Kısa devre oluşmasını önlemek için kontakların korunmuş ve izole edilmiş olmasını sağlayınız.
- Pil paketinin ambalajı içinde kaymamasına dikkat ediniz.
- Hasarlı veya akmış pillerin taşınması yasaktır.

Ayrıca bilgiler için nakliye şirketinize başvurunuz.

BAKIM

Aletin havalandırma aralıklarını daima temiz tutun.

Sadece Milwauke aksesuarı ve yedek parçası kullanın. Nasıl değiştirileceği açıklanmamış olan yapı parçalarını bir Milwauke müşteri servisinde değiştirin (Garanti ve servis adresi broşürüne dikkat edin).

Gerektiğinde cihazın ayrıntılı çizimini, güç levhası üzerindeki makine modelini ve altı haneli rakamı belirterek müşteri servisinizden veya doğrudan Techtronic Industries GmbH, Max-Eyth-Straße 10, 71364 Winnenden, Germany adresinden isteyebilirsiniz.

AT UYGUNLUK BEYANI

Üretici sıfatıyla tek sorumlu olarak "Teknik Veriler" bölümünde tarif edilen ürünün 2011/65/EU (RoHS), 2014/53/EC, 2006/42/EC, 2000/14/EC sayılı direktifin ve aşağıdaki harmonize temel belgelerin bütün önemli hükümlerine uygun olduğunu beyan etmekteyiz:

EN 60745-1:2009+A11:2010
EN 60745-2-22:2011+A11:2013
EN 55014-1:2017+A11:2020
EN 55014-2:2015
EN 62479:2010
EN 301 489-1 V2.2.3
EN 301 489-17 V3.1.1
EN 300 328V2.2.2
EN IEC 63000:2018

Ölçülen gürültü emisyonu seviyesi: 109 dB(A)

Garanti edilen ses gücü seviyesi: 111 dB(A)
Tolerans K=: 1,5 dB(A)
2000/14/AT Ek V direktifine göre uygunluk değerlendirmesi.

Winnenden, 2021-04-26

Alexander Krug
Managing Director

Teknik evrakları hazırlamakla görevlendirilmiştir.

Techtronic Industries GmbH
Max-Eyth-Straße 10
71364 Winnenden
Germany

SEMBOLLER

	DİKKAT! UYARI! TEHLİKE!
	Aletin kendinde bir çalışma yapmadan önce kartuş aküyü çıkarın.
	Lütfen aleti çalıştırmadan önce kullanma kılavuzunu dikkatli biçimde okuyun.
	Aletle çalışırken daima koruyucu gözlük kullanın.
	Koruyucu kulaklık kullanın!
	Uygun bir koruyucu toz maskesi kullanın
	Koruyucu eldivenlerinizi takınız!
	Güç kullanmayın.
	Sadece kesme işleri için.
Lwa 111 dB	Model levhasına göre garanti edilen ses gücü seviyesi 111 dB(A)
	Yassı pilleri yutmayınız!
	Merdiven üzerinde çalışmayınız. Sağlam bir şekilde durmaya dikkat ediniz.
	Aksesuar - Teslimat kapsamında değildir, önerilen tamamlamalar aksesuar programında.
	Atık pillerin, atık elektrikli ve elektronik eşyaların evsel atıklarla birlikte bertaraf edilmesi yasaktır. Atık piller, atık elektrikli ve elektronik eşyalar ayrılarak biriktirilmeli ve bertaraf edilmelidirler. Bertaraf etmeden önce cihazların içindeki atık pilleri, atık akümülatörleri ve lambaları çıkartınız. Yerel makamlara veya satıcınıza geri dönüşüm tesisleri ve atık toplama merkezlerinin yerlerini danışınız. Yerel yönetmeliklere göre perakende satıcılar atık pilleri, atık elektrikli ve elektronik eşyaları ücret talep etmeden geri almak zorunda olabilirler. Atık pilleriniz, atık elektrikli ve elektronik eşyalarınızı tekrar kullanarak ve geri dönüşüme vererek ham madde gereksiniminin az tutulmasına katkıda bulunuyuz. Atık piller (özellikle lityum iyon piller), atık elektrikli ve elektronik eşyalar, çevreye uygun şekilde bertaraf edilmediklerinde çevre ve sağlığınız üzerinde olumsuz etkilere neden olabilen değerli, tekrar kullanılabilir malzemeler içerirler. Bertaraf etmeden önce atık eşyanız içinde mevcut olabilen şahsınızla ilgili bilgileri siliniz.
	Dönme yönü
n	Devir sayısı
V	Voltaj
	Doğru akım
	Avrupa uyumluluk işareti
UK CA	Britanya uyumluluk işareti
001	Ukrayna uyumluluk işareti
EAC	Avrasya uyumluluk işareti

TECHNICKÉ ÚDAJE ROZBRUŠOVAČKA	MXF COS350
Výrobní číslo	4747 00 02... ...000001-999999
Jmenovité otáčky	5370 min^{-1}
D = rozbrušovací kotouče s max. ø d = ø otvoru rozbrušovacího kotouče b=Tloušťka rozbrušovacího kotouče min. / max.	350 mm 20 mm / 1" 1 mm / 5 mm
Typ kotouče: Zesílené rozbrušovací kotouče nebo diamantem obložené rozbrušovací kotouče	
Řezná hloubka max.	125 mm
Max. tlak přívodu vody	6 bar / 90 psi
Hmotnost podle prováděcího předpisu EPTA 01/2014 (MXFXC406)	16,7 kg
Frekvenční pásmo (frekvenční pásma) Bluetooth	2402-2480 MHz
Napětí výměnného akumulátoru	1,8 dBm
Vysokofrekvenční	4.0 BT signal mode
Verze Bluetooth	-18°C ... +50 °C
Doporučená okolní teplota při práci	MXFXC406
Doporučené typy akumulátorů	MXFC
Doporučené nabíječky **Informace o hluku / vibracích** Naměřené hodnoty odpovídají EN 60745, EN 61029, 2000/14/EC. V třídě A posuzovaná hladina hluku přístroje činí typicky: Hladina akustického tlaku (Kolísavost K=3dB(A)) Hladina akustického výkonu (Kolísavost K=3dB(A)) **Používejte chrániče sluchu !** Celkové hodnoty vibrací (vektorový součet tří směrů) zjištěnéve smyslu EN 60745, EN 61029, 2000/14/EC. Hodnota vibračních emisí $a_{h,SG}$	 105,5 dB(A) 116,5 dB(A) 3,43 m/s^2 1,5 m/s^2
Kolísavost K=	

VAROVÁNÍ!

Hladina vibrací a emisí hluku uvedená v tomto informačním listu byla měřena v souladu se standardizovanou zkouškou uvedenou v normě EN 60745, EN 61029, 2000/14/EC a může být použita ke srovnání jednoho nástroje s jiným. Může být použita k předběžnému posouzení expozice.

Deklarovaná úroveň vibrací a emisí hluku představuje hlavní použití nástroje. Pokud se však nástroj používá pro různé aplikace, s různým příslušenstvím nebo s nedostatečnou údržbou, mohou se vibrace a emise hluku lišit. To může výrazně zvýšit úroveň expozice v průběhu celé pracovní doby.

Odhad úrovně expozice vibracím a hluku by měl také vzít v úvahu dobu, kdy je nástroj vypnutý nebo když běží, ale ve skutečnosti neprovádí úlohu. To může výrazně snížit úroveň expozice v průběhu celé pracovní doby.

Identifikujte dodatečná bezpečnostní opatření k ochraně pracovníka obsluhy před účinky vibrací a/nebo hluku, například: údržba nástroje a příslušenství, udržování rukou v teple, organizace pracovních schémat.

VAROVÁNÍ! Přečtěte si všechna výstražná upozornění, pokyny, zobrazení a specifikace pro toto elektrické nářadí. Zanedbání při dodržování výstražných upozornění a pokynů uvedených v následujícím textu může mít za následek zásah elektrickým proudem, způsobit požár a/nebo těžké poranění.

Všechna varovná upozornění a pokyny do budoucna uschovejte.

BEZPEČNOSTNÍ POKYNY PRO ROZBRUŠOVAČKY

a) **Používejte elektrický přístroj pouze s dodaným ochranným krytem. Ochranný kryt musí být umístěn na elektrickém nářadí bezpečně a musí být nastaven tak, aby bylo dosaženo maximální bezpečnosti, tzn., že co možná nejmenší část řezného kotouče je odkryta ve směru k obsluhující osobě.** Ochranný kryt by měl obsluhující osobu chránit před úlomky a náhodným kontaktem s řezným kotoučem.

b) **Používejte výhradně vázané zesílené nebo diamanty osazené rozbrušovací kotouče pro vaše elektrické nářadí.** Jen to, že příslušenství můžete upevnit na vašem elektrickém nářadí, nezaručuje bezpečné používání.

c) **Přípustný počet otáček vkládaného nástroje musí být minimálně stejně vysoký jako maximální počet otáček uvedený na elektrickém nářadí.**
Příslušenství, které se točí rychleji, než je přípustné, se může rozbít a rozletět do okolí.

d) **Brusná tělesa smějí být použita pouze pro doporučené možnosti nasazení. Např.: nikdy nebruste boční plochou dělícího kotouče.** Dělící kotouče jsou určeny k úběru materiálu hranou kotouče. Boční působení síly na tato brusná tělesa je může rozlámat.

e) **Používejte vždy nepoškozené upínací příruby ve správné velikosti a tvaru pro Vámi zvolený brusný kotouč.** Vhodné příruby podpírají brusný kotouč a zmírňují tak nebezpečí prasknutí brusného kotouče.

f) **Nepoužívejte žádné opotřebované brusné kotouče od většího elektronářadí.** Brusné kotouče pro větší elektronářadí nejsou dimenzovány pro vyšší otáčky menších elektronářadí a mohou prasknout.

g) **Vnější rozměr a tloušťka nasazovacího nástroje musí odpovídat rozměrovým údajům Vašeho elektronářadí.**
Špatně dimenzované nasazovací nástroje nemohou být dostatečně stíněny nebo kontrolovány.

h) **Brusné kotouče a příruby se musí přesně hodit na brusné vřeteno vašeho elektrického nářadí.** Nasazovací nástroje, které se nehodí přesně na brusné vřeteno elektrického nářadí, se otáčejí nerovnoměrně, vibrují velmi silně a mohou vést ke ztrátě kontroly.

i) **Nepoužívejte poškozené brusné kotouče. Před každým použitím zkontrolujte brusné kotouče, jestli se neodlupují a jestli nemají trhliny. Pokud elektrické nářadí nebo brusný kotouč spadne, zkontrolujte, jestli není poškozené/ý nebo použijte nepoškozený brusný kotouč. Když jste brusný kotouč zkontrolovali a nasadili, zdržujte se a v blízkosti se nacházející osoby mimo dráhu rotujícího brusného kotouče a nechte přístroj minutu běžet s maximálními otáčkami. Poškozené brusné kotouče se většinou během této doby testu zlomí.**

j) **Noste osobní ochranné prostředky. Podle aplikace noste plnou ochranu tváře, ochranu očí nebo ochranné brýle. Pokud je to přiměřené, noste protiprachovou masku, ochranu sluchu, ochranné rukavice nebo speciální zástěru, které drží mimo váš dosah částečky broušení a materiálu.**
Ochrana očí vás musí chránit před poletujícími cizími tělesy, které vznikají při rozličných aplikacích. Protiprachová maska nebo ochranná dýchací maska musí filtrovat prach vznikající při používání. Když jste dlouho vystaveni hlasitému hluku, můžete utrpět ztrátu sluchu.

k) **Kolem stojící osoby držte v bezpečné vzdálenosti od pracovní oblasti. Osoby, které se zdržují v pracovní oblasti, musí nosit osobní ochranné prostředky. Úlomky** obrobků nebo úlomky zlomených rozbrušovacích kotoučů se mohou vymrštit přes bezprostřední pracovní oblast a způsobit poranění.

l) **Při pracích, při kterých by se mohl brusný nástavec dostat do kontaktu se zakrytými kabely pod proudem, držte elektrické nářadí vždy za izolované plochy.** Při kontaktu s kabelem pod napětím se mohou stát vodivými i kovové částí elektrického nářadí a způsobit obsluze zásah elektrickým proudem.

m) **Elektrické nářadí nesmíte nikdy odložit dříve, než se vložený nástroj zcela zastaví.** Otáčející se vložený nástroj se může dostat do kontaktu s odkládací plochou, a vy tak můžete ztratit kontrolu nad elektrickým přístrojem.

n) **Nenechte elektronářadí běžet po dobu, co jej nesete.** Váš oděv může být náhodným kontaktem s otáčejícím se nasazovacím nástrojem zachycen a nasazovací nástroj se může zavrtat do Vašeho těla.

o) **Čistěte pravidelně větrací otvory Vašeho elektronářadí.** Ventilátor motoru vtahuje do tělesa prach a silné nahromadění kovového prachu může způsobit elektrická rizika.

p) **Nepoužívejte elektronářadí v blízkosti hořlavých materiálů.** Jiskry mohou tyto materiály zapálit.

Zpětný ráz a odpovídající varovná upozornění

Zpětný ráz je náhlá reakce v důsledku zaseknutého nebo zablokovaného otáčejícího se nasazovacího nástroje, jako je brusný kotouč, brusný talíř, drátěný kartáč atd. Zaseknutí nebo zablokování vede k náhlému zastavení rotujícího nasazovacího nástroje. Tím nekontrolované elektronářadí akceleruje v místě zablokování proti směru otáčení nasazovacího nástroje.

Pokud se např. zpříčí nebo zablokuje brusný kotouč v obrobku, může se hrana brusného kotouče, která se zanořuje do obrobku, zakousnout a tím brusný kotouč vylomit nebo způsobit zpětný ráz. Brusný kotouč se potom pohybuje k nebo od obsluhující osoby, podle směru otáčení kotouče na místě zablokování. Při tom mohou brusné kotouče i prasknout.

Zpětný ráz je důsledek nesprávného nebo chybného použití elektronářadí. Lze mu zabránit vhodnými preventivními opatřeními, jak je následně popsáno.

a) **Držte elektronářadí dobře pevně a uveďte Vaše tělo a paže do polohy, ve které můžete zachytit síly zpětného rázu. Je-li k dispozici, používejte vždy přídavnou rukojeť, abyste měli co největší možnou kontrolu nad silami zpětného rázu nebo reakčních momentů při rozběhu.**
Obsluhující osoba může vhodnými preventivními opatřeními zvládnout síly zpětného rázu a reakčního momentu.

b) **Nikdy nedávejte Vaši ruku do blízkosti otáčejících se nasazovacích nástrojů.**
Nasazovací nástroj se při zpětném rázu může pohybovat přes Vaši ruku.

c) **Vyhýbejte se Vaším tělem oblasti, kam se bude elektronářadí při zpětném rázu pohybovat.**
Zpětný ráz vhání elektronářadí v místě zablokování do opačného směru k pohybu brusného kotouče.

d) **Zvlášť opatrně pracujte v místech rohů, ostrých hran apod. Zabraňte, aby se nasazovací nástroj odrazil od obrobku a vzpříčil.** Rotující nasazovací nástroj je u rohů, ostrých hran a pokud se odrazí náchylný na vzpříčení se. Toto způsobí ztrátu kontroly nebo zpětný ráz.

e) **Nepoužívejte řetězový pilový list, pilový list na řezání dřeva nebo ozubený pilový list, ani segmentovaný diamantový kotouč s více než 10 mm širokými štěrbinami.** Takové nasazovací nástroje často způsobí zpětný ráz nebo ztrátu kontroly nad elektrickým nářadím.

f) **Zabraňte blokování rozbrušovacího kotouče nebo příliš vysokému přítlačnému tlaku. Neprovádějte nadměrně hluboké řezy.** Přetížení rozbrušovacího kotouče zvyšuje jeho namáhání a náchylnost ke zkřížení nebo blokování a tím možnost zpětného rázu nebo prasknutí brusného nástroje.

g) **V případě, že se rozbrušovací kotouč vzpříčí nebo když přerušíte práci, vypněte přístroj a klidně držte rozbrušovačku, až se kotouč zastaví. Nikdy se nepokoušejte ještě běžící rozbrušovací kotouč vytahovat z řezu, jinak může nastat zpětný ráz.** Zjistěte a odstraňte příčinu vzpříčení.

h) **Elektronářadí opět nezapínejte, dokud se nachází v obrobku. Nechte dělící kotouč nejprve dosáhnout svých plných otáček, než budete v řezu opatrně pokračovat.** Jinak se může kotouč zaseknout, vyskočit z obrobku nebo způsobit zpětný ráz.

i) **Desky nebo velké obrobky podepřete, aby se zabránilo riziku zpětného rázu od sevřeného dělícího kotouče.** Velké obrobky se mohou pod svou vlastní hmotností prohnout. Obrobek musí být podepřen na obou stranách a to jak v blízkosti dělícího řezu tak i na okraji.

j) **Buďte zejména opatrní při tzv. kapsových řezech do stávajících stěn a ve špatně viditelných úsecích.** Zanořující se dělící kotouč může při zaříznutí do plynových, vodovodních či elektrických vedení nebo jiných objektů způsobit zpětný ráz.

DALŠÍ BEZPEČNOSTNÍ A PRACOVNÍ POKYNY

Na začátku zpracování zaveďte rozbrušovací kotouč pomalu do obrobku. Rozbrušovací kotouč nasaďte jemně a ani během řezání s ním nepohybujte prudce. Stroj tlačte vždy směrem od sebe.

Při řezání držte stroj vždy dostatečně pevně. Rozbrušovací pilu neveďte násilím přes obrobek. Při použití příliš velké síly může dojít ke zpětnému rázu. Větrací otvory a kryty pravidelně zbavujte prachu.

Na konci řezání vždy počkejte, až se rozbrušovací kotouč úplně zastaví. Rozbrušovací pilu nikdy nevytahujte z řezu, pokud se kotouč ještě otáčí.

Po přerušení, resp. před začátkem nového řezání nebo pro změnu směru řezání vždy nejdříve počkejte, dokud se rozbrušovací kotouč úplně nezastaví. Při novém nasazení rozbrušovací pily rozbrušovací kotouč vycentrujte v řezu a pak jej odtáhněte pryč od hrany řezu o několik centimetrů. Pak stiskněte spínač a rozbrušovací kotouč zaveďte pomalu do řezu.

Pokud je rozbrušovací pila zablokovaná, spínač ihned pusťte a stroj dostatečně pevně podržte. Před novým zapnutím stroje odstraňte příčinu blokování.

Když se rozbrušovací kotouč blokuje, stroj ihned vypněte! Stroj znovu nezapínejte, pokud je rozbrušovací kotouč ještě blokovaný. V opačném případě může dojít k silnému zpětnému rázu. Odstraňte příčinu pro blokování a zohledněte přitom bezpečnostní pokyny.

Možnými příčinami mohou být:

- vzpříčení v opracovávaném obrobku
- přelomení opracovávaného materiálu
- přetížení elektrického přístroje

Nezasahujte do běžícího stroje.

Při rozbrušování kovů odletují jiskry. Zajistit, aby nebyly ohroženy osoby. Kvůli nebezpečí požáru se nesmí v blízkosti (oblast, kam jiskry dopadají) nacházet hořlavé materiály. Nepoužívat odsávání prachu.

Předcházejte tomu, aby se odletující jiskry a brusný prach dostaly do kontaktu s tělem.

Nesahejte do nebezpečného prostoru běžícího stroje.

Pokud stroj běží, nesmí být odstraňovány třísky nebo odštěpky.

Stroj okamžitě vypněte, zjistíte-li neobvyklé vibrace nebo jiné problémy. Stroj přezkoušejte, abyste zjistili příčinu problémů.

Vzhledem k nebezpečí zkratu se nesmí dostat do odvětrávací mezery kovy.

VAROVÁNÍ! Nebezpečí popálení. Kotouč a obrobek se během používání zahřívají. Při výměně kotoučů nebo při dotyku s obrobkem používejte rukavice. Ruce držte vždy mimo oblasti broušení.

Použité nevyhazujte do domovního odpadu nebo do ohně. Milwaukee nabízí ekologickou likvidaci starých článků, ptejte se u vašeho obchodníka s nářadím.

Náhradní akumulátor neskladujte s kovovými předměty, nebezpečí zkratu.

Akumulátor systému MXF nabíjejte pouze nabíječkou systému MXF. Nenabíjejte akumulátory jiných systémů.

Náhradní akumulátory ani nabíječku neotvírejte, skladujte je v suchu, chraňte před vlhkem.

Při extrémní zátěži či vysoké teplotě může z akumulátoru vytékat kapalina. Při zasažení touto kapalinou okamžitě zasažená místa omyjte vodou a mýdlem. Při zasažení očí okamžitě důkladně po dobu alespoň 10min. omývat a neodkladně vyhledat lékaře.

Varování! Abyste zabránili nebezpečí požáru způsobeného zkratem, poraněním nebo poškozením výrobku, neponořujte nářadí, výměnnou baterii nebo nabíječku do kapalin a zajistěte, aby do zařízení a akumulátorů nevnikly žádné tekutiny. Korodující nebo vodivé kapaliny, jako je slaná voda, určité chemikálie a bělicí prostředky nebo výrobky, které obsahují bělidlo, mohou způsobit zkrat.

VÝSTRAHA! Tento přístroj obsahuje lithiovou knoflíkovou baterii.
Nová nebo použitá baterie může způsobit těžké vnitřní popáleniny a v době kratší než 2 hodiny vést ke smrti, pokud se spolkne nebo se dostane do těla. Víko na přihrádce na baterie vždy zajistěte.
Pokud není bezpečně uzavřené, přístroj vypněte, odstraňte baterii a chraňte ji před dětmi.
Pokud se domníváte, že baterie někdo spolknul nebo se mu dostaly do těla, okamžitě vyhledejte lékařskou pomoc.

POUŽÍVÁNÍ K URČENÉMU ÚČELU

Rozbrušovačka se může používat na obrábění kovových, kamenných a keramických materiálů.

Ve sporném případě seřiďte pokyny výrobce příslušenství.

Toto zařízení lze používat jen pro uvedený účel.

VOLBA ROZBRUŠOVACÍHO KOTOUČE

Povrch	Typ rozbrušovacího kotouče
Nekovové materiály	Karborundový rozbrušovací kotouč
Kovové materiály	Rozbrušovací kotouč z oxidu hlinitého
Zdivo	Diamantový kotouč s chlazením vodou nebo karborundovým rozbrušovacím kotoučem

PŘÍPOJKA VODY

Nástroj má přípojku vody na chlazení rozbrušovacího kotouče a na snížení tvoření prachu. Chlazení vodou je vhodné při všech betonářských pracích.

Před opracováním počkejte, až bude celý rozbrušovací kotouč zcela smočený vodou.

ONE-KEY™

Abyste se dozvěděli více o funkci ONE-KEY tohoto přístroje, přečtěte si přiložený návod na rychlý start nebo nás navštivte na internetu na www.milwaukeetool.com/one-key. Aplikaci ONE-KEY si na váš chytrý telefon můžete stáhnout přes App Store nebo Google Play.

Pokud dojde k elektrostatickým výbojům, stroj se může vypnout. V tomto případě znovu manuálně obnovte spojení.

Přístroj odpovídá minimálním požadavkům podle EN 55014-2 / EN 301489-1 / EN 301489-17.

Indikátor ONE-KEY™

Modré světlo	Rádiové spojení je aktivní a může se nastavit přes aplikaci ONE-KEY™.
Modré blikání	Nástroj komunikuje s aplikací ONE-KEY™.
Červené blikání	Nástroj byl zablokovaný z bezpečnostních důvodů a obsluha jej může odblokovat přes aplikaci ONE-KEY™.

AKUMULÁTORY

Déle nepoužívané akumulátory je nutné před použitím znovu nabít.

Teplota přes 50°C snižuje výkon akumulátoru. Chraňte před dlouhým přehříváním na slunci či u topení.

Kontakty nabíječky a akumulátoru udržujte v čistotě.

Pro optimální životnost je nutné akumulátory po použití plně dobít.

K zabezpečení dlouhé životnosti by se akumulátory měly po nabití vyjmout z nabíječky.

Při skladování akumulátoru po dobu delší než 30 dní:
Skladujte akumulátor v suchu při cca 27°C.
Skladujte akumulátor při cca 30%-50% nabíjecí kapacity.
Opakujte nabíjení akumulátoru každých 6 měsíců.

OCHRANA PROTI PŘETÍŽENÍ AKUMULÁTORU LITHIUM-IONOVÉHO AKUMULÁTORU

Akumulátorová sada je vybavena ochranou proti přetížení, která ji chrání a zaručuje její dlouhou životnost.
Při extrémním zatížení elektronika akumulátoru elektrický nástroj vypne. K pokračování v práci nástroj vypněte a opět zapněte. V případě, že se motor nástroje ani potom nerozběhne, je akumulátorová sada pravděpodobně vybitá a musí se v nabíječce opět nabít.

PŘEPRAVA LITHIUM-IONTOVÝCH BATERIÍ

Lithium-iontové baterie spadají podle zákonných ustanovení pod přepravu nebezpečného nákladu.

Přeprava těchto baterií se musí realizovat s dodržováním lokálních, vnitrostátních a mezinárodních předpisů a ustanovení.

- Spotřebitelé mohou tyto baterie bez problémů přepravovat po komunikacích.
- Komerční přeprava lithium-iontových baterií prostřednictvím přepravních firem podléhá ustanovením o přepravě nebezpečného nákladu. Přípravu k vyexpedování a samotnou přepravu smějí vykonávat jen příslušně vyškolené osoby. Na celý proces se musí odborně dohlížet.

Při přepravě baterií je třeba dodržovat následující:

- Zajistěte, aby kontakty byly chráněné a izolované, aby se zamezilo zkratům.
- Dávejte pozor na to, aby se svazek baterií v rámci balení nemohl sesmeknout.
- Poškozené a vyteklé baterie se nesmějí přepravovat.

Ohledně dalších informací se obraťte na vaši přepravní firmu.

ÚDRŽBA

Větrací štěrbiny nářadí udržujeme stále čisté.

Používat výhradně příslušenství Milwaukee a náhradní díly Milwaukee. Díly jejichž výměny nebyla popsána, nechte vyměnit v autorizovaném servisu (viz.Záruky / Seznam servisních míst)

V případě potřeby si můžete v servisním centru pro zákazníky nebo přímo od firmy Techtronic Industries GmbH, Max-Eyth-Straße 10, 71364 Winnenden, Německo vyžádat schematický nákres jednotlivých dílů přístroje, když uvedete typ přístroje a šestimístné číslo na výkonovém štítku.

ES PROHLÁŠENÍ O SHODĚ

My jako výrobce výhradně na vlastní zodpovědnost prohlašujeme, že se výrobek popsaný v "Technických údajích" shoduje se všemi relevantními předpisy směrnice 2011/65/EU (RoHS), 2014/53/EU, 2006/42/ES, 2000/14/EC a následujícími harmonizovanými normativními dokumenty:

EN 60745-1:2009+A11:2010
EN 60745-2-22:2011+A11:2013
EN 55014-1:2017+A11:2020
EN 55014-2:2015
EN 62479:2010
EN 301 489-1 V2.2.3
EN 301 489-17 V3.1.1
EN 300 328V2.2.2
EN IEC 63000:2018

Naměřená hladina akustického výkonu: 109 dB(A)

Garantovaná hladina akustického výkonu: 111 dB(A)
Kolísavost K=: 1,5 dB(A)
Prohlášení o shodě podle směrnice 2000/14/ES, příloha V.

Winnenden, 2021-04-26

Alexander Krug
Managing Director

Zplnomocněn k sestavování technických podkladů.

Techtronic Industries GmbH
Max-Eyth-Straße 10
71364 Winnenden
Germany

SYMBOLY

	POZOR! VAROVÁNÍ! NEBEZPEČÍ!
	Před zahájením veškerých prací na vrtacím šroubováku vyjmout výměnný akumulátor.
	Před spuštěnám stroje si pečlivě pročtěte návod k používání.
	Při práci se strojem neustále nosit ochranné brýle.
	Používejte chrániče sluchu !
	Používejte při práci vhodnou ochranou masku.
	Používejte ochranné rukavice!
	Nepoužívejte sílu.
	Pouze na řezání.
L_{WA} 111 dB	Hladina akustického výkonu garantovaná podle typového štítku činí 111 dB(A)
	Knoflíková baterie se nesmí spolknout!
	Nepracujte na žebříku! Dávejte pozor na bezpečné postavení.
	Příslušenství není součástí dodávky, viz program příslušenství.
	Odpadní baterie a odpadní elektrická a elektronická zařízení se nesmějí likvidovat společně s domovním odpadem. Odpadní baterie a odpadní elektrická a elektronická zařízení je nutné sbírat a likvidovat odděleně. Před likvidací odstraňte ze zařízení odpadní baterie, odpadní akumulátory a osvětlovací prostředky. Informujte se na místních úřadech nebo u vašeho odborného prodejce ohledně recyklačních dvorů a sběrných míst. Podle místních ustanovení mohou maloobchodní prodejci být povinni bezplatně odebrat zpět odpadní baterie a odpadní elektrická a elektronická zařízení. Opětovným použitím a recyklací vašich odpadních baterií a vašich odpadních elektrických a elektronických zařízení přispíváte ke snižování potřeby surovin. Odpadní baterie (především lithium-iontové baterie), odpadní elektrická a elektronická zařízení obsahují cenné, opětovně použitelné materiály, které při ekologické likvidaci nemohou mít negativní účinky na životní prostředí a vaše zdraví. Před likvidací pokud možno vymažte na vašem odpadním přístroji existující osobní údaje.
	Směr otáčení
n	Jmenovité otáčky
V	Napětí
⎓	Stejnosměrný proud
CE	Značka shody v Evropě
UK CA	Značka shody v Británii
001	Značka shody na Ukrajině
EAC	Značka shody pro oblast Eurasie

TECHNICKÉ ÚDAJE ROZBRUSOVAČKA	MXF COS350
Výrobné číslo	4747 00 02... ...000001-999999
Menovitý počet obrátok	5370 min^{-1}
D = rozbrusovacie kotúče s max. ø d = ø otvoru rozbrusovacieho kotúča b=Hrúbka rozbrusovacieho kotúča min. / max.	350 mm 20 mm / 1" 1 mm / 5 mm
Typ kotúča: Zosilnené rozbrusovacie kotúče alebo diamantom obložené rozbrusovacie kotúče	
Max. hĺbka rezu:	125 mm
Max. tlak zásobovania vodou	6 bar / 90 psi
Hmotnosť podľa vykonávacieho predpisu EPTA 01/2014 (MXFXC406)	16,7 kg
Frekvenčné pásmo (frekvenčné pásma) Bluetooth	2402-2480 MHz
Vysokofrekvenčný	1,8 dBm
Verzia Bluetooth	4.0 BT signal mode
Odporúčaná okolitá teplota pri práci	-18°C ... +50 °C
Odporúčané typy akupaku	MXFXC406
Odporúčané nabíjačky	MXFC
Informácia o hluku / vibráciách Namerané hodnoty určené v súlade s EN 60745, EN 61029, 2000/14/EC. V triede A posudzovaná hladina hluku prístroja činí typicky: Hladina akustického tlaku (Kolísavosť K=3dB(A)) Hladina akustického výkonu (Kolísavosť K=3dB(A)) **Používajte ochranu sluchu!** Celkové hodnoty vibrácií (vektorový súčet troch smerov) zistenév zmysle EN 60745, EN 61029, 2000/14/EC. Hodnota vibračných emisií $a_{h,SG}$ Kolísavosť K=	 105,5 dB(A) 116,5 dB(A) 3,43 m/s^2 1,5 m/s^2

POZOR!

Úroveň vibrácií a emisií hluku uvedená v tomto informačnom liste bola meraná v súlade so štandardizovanou skúškou uvedenou v EN 60745, EN 61029, 2000/14/EC a môže sa použiť na porovnanie jedného nástroja s druhým. Môže sa použiť v predbežnom posúdení expozície.

Deklarovaná úroveň vibrácií a emisií hluku predstavuje hlavné aplikácie nástroja. Ak sa však nástroj používa pre rôzne aplikácie, s rôznym príslušenstvom alebo s nedostatočnou údržbou, môžu sa vibrácie a emisie hluku líšiť. To môže výrazne zvýšiť úroveň expozície počas celej pracovnej doby.

Odhad úrovne expozície vibráciám a hluku by mal tiež brať do úvahy časy, keď je nástroj vypnutý alebo keď beží, ale v skutočnosti nevykonáva prácu. To môže výrazne znížiť úroveň expozície počas celej pracovnej doby.

Identifikujte dodatočné bezpečnostné opatrenia na ochranu pracovníka obsluhy pred účinkami vibrácií a/alebo hluku, ako je: údržba nástroja a príslušenstva, udržanie teplých rúk, organizácia pracovných schém.

VAROVANIE! Prečítajte si všetky výstražné upozorneni, pokyny, znázornenia a špecifikácie pre toto elektrické náradie. Zanedbanie pri dodržiavaní výstražných upozornení a pokynov uvedených v nasledujúcom texte môže mať za následok zásah elektrickým prúdom, spôsobiť požiar a/alebo ťažké poranenie.
Tieto Výstražné upozornenia a bezpečnostné pokyny starostlivo uschovajte na budúce použitie.

BEZPEČNOSTNÉ POKYNY PRE ROZBRUSOVAČKY

a) **Elektrické náradie používajte len s priloženým ochranným krytom. Ochranný kryt musí byť bezpečne upevnený na elektrickom náradí a nastavený tak, aby sa dosiahla najväčšia možná miera bezpečnosti, to znamená, najmenšia možná časť rezného kotúča smeruje nekrytá k obsluhujúcej osobe.** Ochranný kryt má obsluhujúcu osobu chrániť pred úlomkami a náhodným kontaktom s rezným kotúčom.

b) **Používajte výlučne viazané zosilnené alebo diamantom obložené rozbrusovacie kotúče pre vaše elektrické náradie.** Iba pretože môžete príslušenstvo upevniť na vašom elektrickom náradí, to nezaručuje bezpečné používanie.

c) **Prípustné otáčky pracovného nástroja musia byť minimálne také vysoké ako najvyššie otáčky uvedené na elektrickom náradí.** Príslušenstvo, ktoré sa otáča rýchlejšie, sa môže zlomiť a rozletieť.

d) **Brúsne telesá sa smú používať len pre príslušnú odporúčanú oblasť používania. Napr.: Nikdy nesmiete brúsiť bočnou plochou rezacieho kotúča.** Rezacie kotúče sú určené na uberanie materiálu hranou kotúča. Pôsobenie bočnej sily na tento kotúč môže spôsobiť jeho zlomenie.

e) **Vždy používajte pre vami vybraný typ brúsneho kotúča nepoškodené upínacid príruby v správnej veľkosti a tvare.** Vhodné **príruby** podopiera brúsny kotúč a znižuje tak nebezpečenstvo zlomenia brúsneho kotúča.

f) **Nepoužívajte žiadne opotrebované brúsne kotúče z väčšieho ručného elektrického náradia.** Brúsne kotúče pre väčšie ručné elektrické náradie nie sú dimenzované pre vyššie obrátky menších ručných elektrických náradí a môžu sa rozlomiť.

g) **Vonkajší priemer a hrúbka pracovného nástroja musia zodpovedať rozmerovým údajom uvedeným na ručnom elektrickom náradí.** Nesprávne dimenzované pracovné nástroje nemôžu byť dostatočne odclonené a kontrolované.

h) **Brúsne kotúče a príruby sa musia presne hodiť na brúsne vreteno vášho elektrického náradia.** Nasadzovacie nástroje, ktoré sa nehodia presne na brúsne vreteno elektrického náradia, sa neotáčajú rovnomerne, vibrujú veľmi silno a môžu viesť k strate kontroly.

i) **Nepoužívajte poškodené brúsne kotúče. Pred každým použitím skontrolujte brúsne kotúče vzhľadom na odlupovania a trhliny. Keď elektrické náradie alebo brúsny kotúč spadne, skontrolujte, čo je poškodené/ý alebo použite nepoškodený brúsny kotúč. Keď ste brúsny kotúč skontrolovali a nasadili, držte seba a v blízkosti nachádzajúce sa osoby mimo úrovne rotujúceho brúsneho kotúča a nechajte prístroj minútu bežať s maximálnymi otáčkami. Poškodené brúsne kotúče sa väčšinou v tomto čase testu zlomia.**

j) **Noste osobné ochranné prostriedky. Podľa aplikácie noste plnú ochranu tváre, ochranu očí alebo ochranné okuliare. Pokiaľ je to primerané, noste protiprachovú masku, ochranu sluchu, ochranné rukavice alebo špeciálnu zásteru, ktoré drží mimo vášho dosahu čiastočky brúsenia a materiálu.**
Ochrana očí vás musí chrániť pred poletujúcimi cudzími telesami, ktoré vznikajú pri rozličných aplikáciách. Protiprachová maska alebo ochranná dýchacia maska musia filtrovať prach vznikajúci pri aplikácii. Keď ste dlho vystavení hlasnému hluku, môžete trpieť stratou sluchu.

k) **Okolo stojace osoby držte v bezpečnej vzdialenosti od pracovnej oblasti. Osoby, ktoré sa zdržiavajú v pracovnej oblasti, musia nosiť osobné ochranné prostriedky.** Fragmenty obrobkov alebo úlomky zlomených rozbrusovacích kotúčov sa môžu vymrštiť cez bezprostrednú pracovnú oblasť a spôsobiť poranenia.

l) **Pri prácach, pri ktorých by sa mohol brúsny nadstavec dostať do kontaktu so zakrytými vedeniami pod prúdom, chytajte elektrické náradie vždy za izolované plochy.** Pri kontakte s káblom pod napätím sa môžu stať vodivými aj kovové častí elektrického náradia a spôsobiť obsluhe zásah elektrickým prúdom.

m) **Elektrické náradie nikdy neodkladajte skôr, ako sa pracovný nástroj úplne zastaví.** Otáčajúci sa vložený nástroj sa môže dostať do kontaktu s odkladacou plochou, čím môžete stratiť kontrolu nad elektrickým náradím.

n) **Nikdy nemajte ručné elektrické náradie zapnuté vtedy, keď ho prenášate na iné miesto.** Náhodným kontaktom Vašich vlasov alebo Vášho oblečenia s rotujúcim pracovným nástrojom by sa Vám pracovný nástroj mohol zavŕtať do tela.

o) **Pravidelne čistite vetracie otvory svojho ručného elektrického náradia.**
Ventilátor motora vťahuje do telesa náradia prach a veľké nahromadenie kovového prachu by mohlo spôsobiť vznik nebezpečného zásahu elektrickým prúdom.

p) **Nepoužívajte toto ručné elektrické náradie v blízkosti horľavých materiálov.**
Odletujúce iskry by mohli tieto materiály zapáliť.

Spätný ráz a príslušné výstražné upozornenia

Spätný ráz je náhlou reakciou náradia na vzpriečený, zaseknutý alebo blokujúci pracovný nástroj, napríklad brúsny kotúč, brúsny tanier, drôtená kefa a pod. Zaseknutie alebo zablokovanie vedie k náhlemu zastaveniu rotujúceho pracovného nástroja. Takýmto spôsobom sa nekontrolované ručné elektrické náradie rozkrúti na zablokovanom mieste proti smeru otáčania pracovného nástroja.

Keď sa napríklad brúsny kotúč vzprieči alebo zablokuje v obrobku, môže sa hrana brúsneho kotúča, ktorá je zapichnutá do obrobku, zachytiť v materiáli a tým sa vylomiť z brúsneho taniera, alebo spôsobiť spätný ráz náradia. Brúsny kotúč sa potom pohybuje smerom k osobe alebo smerom preč od nej podľa toho, aký bol smer otáčania kotúča na mieste zablokovania. Brúsne kotúče sa môžu v takomto prípade aj rozlomiť.

Spätný ráz je následkom nesprávneho a chybného používania ručného elektrického náradia. Vhodnými preventívnymi opatreniami, ktoré popisujeme v nasledujúcom texte, mu možno zabrániť.

a) **Ručné elektrické náradie vždy držte pevne a svoje telo a ruky udržiavajte vždy v takej polohe, aby ste vydržali prípadný spätný ráz náradia. Pri každej práci používajte prídavnú rukoväť, ak ju máte k dispozícii, aby ste mali čo najväčšiu kontrolu nad silami spätného rázu a reakčnými momentmi pri rozbehu náradia.**
Pomocou vhodných opatrení môže obsluhujúca osoba sily spätného rázu a sily reakčných momentov zvládnuť.

b) **Nikdy nedávajte ruku do blízkosti rotujúceho pracovného nástroja.** Pri spätnom ráze by Vám mohol pracovný nástroj zasiahnuť ruku.

c) **Nemajte telo v priestore, do ktorého by sa mohlo ručné elektrické náradie v prípade spätného rázu vymrštiť.**
Spätný ráz vymrští ručné elektrické náradie proti smeru pohybu brúsneho kotúča na mieste blokovania.

d) **Mimoriadne opatrne pracujte v oblasti rohov, ostrých hrán a pod. Zabráňte tomu, aby obrobok vymrštil pracovný nástroj proti Vám, alebo aby sa v ňom pracovný nástroj zablokoval.**
Rotujúci pracovný nástroj má sklon zablokovať sa v rohoch, na ostrých hranách alebo vtedy, keď je vyhodený. To spôsobí stratu kontroly nad náradím alebo jeho spätný ráz.

e) **Nepoužívajte reťazový pílový list, pílový list na rezanie dreva alebo ozubený pílový list, ako ani segmentovaný diamantový kotúč s viac ako 10 mm širokými štrbinami.** Takéto nasadzovacie nástroje spôsobia často spätný ráz alebo stratu kontroly nad elektrickým náradím.

f) **Zabráňte blokovaniu rozbrusovacieho kotúča alebo príliš vysokému prítlačnému tlaku. Nevykonávajte nadmerne hlboké rezy.** Preťaženie rozbrusovacieho kotúča zvyšuje jeho namáhanie a náchylnosť k skríženiu alebo blokovaniu a tým možnosť spätného rázu alebo prasknutia brúsneho nástroja.

g) **V prípade, že sa rozbrusovací kotúč vzprieči alebo ak prerušíte prácu, vypnite prístroj a držte rozbrusovací agregát pokojne, až sa kotúč zastaví. Nikdy sa nepokúšajte ešte bežiaci rozbrusovací kotúč vyťahovať z rezu, inak môže nastať spätný ráz.** Zistite a odstráňte príčinu pre vzpriečenie.

h) **Nikdy nezapínajte znova ručné elektrické náradie dovtedy, kým sa rezací kotúč nachádza v obrobku. Skôr ako budete opatrne pokračovať v reze, počkajte, kým dosiahne rezací kotúč maximálny počet obrátok.** V opačnom prípade sa môže rezací kotúč zaseknúť, vyskočiť z obrobku alebo vyvolať spätný ráz.

i) **Veľké platne alebo veľkorozmerné obrobky pri rezaní podoprite, aby ste znížili riziko spätného rázu zablokovaním rezacieho kotúča.** Veľké obrobky sa môžu prehnúť následkom vlastnej hmotnosti. Obrobok treba podoprieť na oboch stranách, a to aj v blízkosti rezu aj na hrane.

j) **Buďte zvlášť opatrní pri tzv. vreckových rezoch do postavených stien alebo do iných zle prehľadných zón.** Zapichovaný rezací kotúč môže pri zarezaní do plynového alebo vodovodného potrubia, do elektrického vedenia alebo iných objektov spôsobiť spätný ráz.

ĎALŠIE BEZPEČNOSTNÉ A PRACOVNÉ POKYNY

Na začiatku obrábania zaveďte rozbrusovací kotúč pomaly do obrobku. Rozbrusovací kotúč nasaďte jemne a ani počas rezania s ním nepohybujte prudko. Stroj tlačte vždy preč od seba.

Pri rezaní držte stroj vždy dobre pevne. Rozbrusovaciu pílu neveďte násilne cez obrobok. Pri príliš silnom aplikovaní sily môže dôjsť k spätnému rázu. Vetracie otvory a kryty zbavujte pravidelne prachu.

Na konci rezania vždy počkajte, až sa rozbrusovací kotúč úplne zastaví. Rozbrusovaciu pílu nikdy neťahajte z rezu, pokiaľ sa kotúč ešte otáča.

Po prerušení, resp. pred začiatkom nového rezania alebo na zmenu smeru rezania vždy najprv počkajte, kým sa rozbrusovací kotúč úplne zastaví. Pri novom nasadení rozbrusovacej píly rozbrusovací kotúč vycentrujte v reze a potom ho odtiahnite preč od hrany rezu o niekoľko centimetrov. Potom stlačte spínač a rozbrusovací kotúč zaveďte pomaly do rezu.

Keď je rozbrusovacia píla zablokovaná, spínač ihneď pustite a stroj dobre pevne podržte. Pred novým zapnutím stroja odstráňte príčinu blokovania.

Keď sa rozbrusovací kotúč blokuje, stroj ihneď vypnite! Stroj znova nezapínajte, pokiaľ je rozbrusovací kotúč ešte blokovaný. V opačnom prípade môže dôjsť k silnému spätnému rázu. Odstráňte príčinu pre blokovanie a zohľadnite pritom bezpečnostné pokyny.

Možnými príčinami môžu byť:

- spriečenie v opracovávanom obrobku
- prelomenie opracovávaného materiálu
- preťaženie elektrického prístroja

Nezasahujte do bežiaceho stroja.

Pri rozbrusovaní kovov odlietavajú iskry. Zaistiť, aby neboli ohrozené osoby. Kvôli nebezpečenstvu požiaru sa nesmú v blízkosti (oblasť, kam iskry dopadajú) nachádzať horľavé materiály. Nepoužívať odsávanie prachu.

Predchádzajte tomu, aby sa odletujúce iskry a brúsny prach dostali do kontaktu s telom.

Nesiahať do nebezpečnej oblasti bežiaceho stroja.

Triesky alebo úlomky sa nesmú odstraňovať za chodu stroja.

Ak za chodu prístroja dôjde k výraznemu kmitaniu alebo sa vyskytnú iné nedostatky, okamžite ho vypnite. Stroj skontrolujte, aby ste zistili príčinu.

Z dôvodu nebezpečia skratu sa do vetracích otvorov nesmú dostať kovové predmety.

POZOR! Nebezpečenstvo popálenia! Kotúč a obrobok sa počas používania zahrievajú. Pri výmene kotúčov alebo pri dotyku s obrobkom používajte rukavice. Ruky držte vždy mimo oblasti brúsenia.

Opotrebované výmenné akumulátory nezahadzujte do ohňa alebo medzi domový odpad. Milwaukee ponúka likvidáciu starých výmenných akumulátorov, ktorá je v súlade s ochranou životného prostredia; informujte sa u Vášho predajcu.

Výmenné akumulátory neskladovať spolu s kovovými predmentmi (nebezpečenstvo skratu).

Výmenné akumulátory systému MXF nabíjať len nabíjacími zariadeniami systému MXF. Akumulátory iných systémov týmto zariadením nenabíjať .

Výmenné akumulátory a nabíjacie zariadenia neotvárať a skladovať len v suchých priestoroch. Chrániť pred vlhkosťou.

Pri extrémnych záťažiach alebo extrémnych teplotách môže dôjsť k vytekaniu batériovej tekutiny z poškodeného výmenného akumulátora. Ak dôjte ku kontaktu pokožky s roztokom, postihnuté miesto umyť vodou a mydlom. Ak sa roztok dostane do očí, okamžite ich dôkladne vypláchnuť po dobu min. 10 min a bezodkladne vyhľadať lekára.

Varovanie! Aby ste zabránili nebezpečenstvu požiaru spôsobeného skratom, poraneniam alebo poškodeniam výrobku, neponárajte náradie, výmennú batériu alebo nabíjačku do kvapalín a postarajte sa o to, aby do zariadení a akumulátorov nevnikli žiadne tekutiny. Korodujúce alebo vodivé kvapaliny, ako je slaná voda, určité chemikálie a bieliace prostriedky alebo výrobky, ktoré obsahujú bielidlo, môžu spôsobiť skrat.

VÝSTRAHA! Tento prístroj obsahuje lítiovú gombíkovú batériu.
Nová alebo použitá batéria môže spôsobiť ťažké vnútorné popáleniny a v čase kratšom ako 2 hodiny viesť k smrti, ak bude prehltnutá alebo ak by sa dostala do tela. Veko na priehradke na batérie vždy zaistite.
Ak nie je bezpečne uzavreté, prístroj vypnite, odstráňte batériu a chráňte ju pred deťmi.
Keď sa domnievate, že batérie boli prehltnuté alebo sa dostali do tela, okamžite vyhľadajte lekársku pomoc.

POUŽÍVANIE NA URČENÝ ÚČEL

Rozbrusovačka sa môže používať na obrábanie kovových, kamenných a keramických materiálov.

V spornom prípade sa riaďtepokynmi výrobcov príslušenstva.

Tento prístroj sa smie používať len v súlade s uvedenými predpismi.

VOĽBA ROZBRUSOVACIEHO KOTÚČA

Povrch	Typ rozbrusovacieho kotúča
Nekovové materiály	Karborundový rozbrusovací kotúč
Kovové materiály	Rozbrusovací kotúč z oxidu hlinitého
Murivo	Diamantový kotúč s chladením vodou alebo karborundovým rozbrusovacím kotúčom

PRÍPOJKA VODY

Nástroj má prípojku vody na chladenie rozbrusovacieho kotúča a na zníženie tvorenia prachu. Chladenie s vodou je vhodné pri všetkých betonárskych prácach.

Pred obrábaním počkajte, až bude celý rozbrusovací kotúč úplne zmáčaný vodou.

ONE-KEY™

Aby ste sa dozvedeli viac o ONE-KEY funkcii tohto prístroja, prečítajte si priložený návod na rýchly štart alebo nás navštívte na internete na www.milwaukeetool.com/one-key. Aplikáciu ONE-KEY si na váš smartfón môžete stiahnuť cez App Store alebo Google Play.

Ak dôjde k elektrostatickým výbojom, stroj sa môže vypnúť. V takomto prípade spojenie manuálne opäť obnovte.

Prístroj zodpovedá minimálnym požiadavkám podľa EN 55014-2 / EN 301489-1 / EN 301489-17.

Indikátor ONE-KEY™

Modré svetlo	Rádiové spojenie je aktívne a môže sa nastaviť cez aplikáciu ONE-KEY™.
Modré blikanie	Nástroj komunikuje s aplikáciou ONE-KEY™.
Červené blikanie	Nástroj bol zablokovaný z bezpečnostných dôvodov a obsluha ho môže odblokovať cez aplikáciu ONE-KEY™.

AKUMULÁTORY

Dlhší čas nepoužívané výmenné akumulátory pred použitím dobiť.

Teplota vyššia ako 50°C znižuje výkon výmenného akumulátora. Zabráňte dlhšiemu ohriatiu slnkom alebo kúrením.

Pripájacie kontakty na nabíjacom zariadení a výmennom akumulátore udržovať čisté.

Pre optimálnu životnosť je nutné akumulátory po použití plne dobiť.

K zabezpečeniu dlhej životnosti by sa akumulátory mali po nabití vybrať z nabíjačky.

Pri skladovaní akumulátora po dobu dlhšiu než 30 dní:
Skladujte akumulátor v suchu pri cca 27°C.
Skladujte akumulátor pri cca 30%-50% nabíjacej kapacity.
Opakujte nabíjanie akumulátora každých 6 mesiacov.

OCHRANA PROTI PREŤAŽENIU AKUMULÁTORA LÍTIUM-IÓNOVÉHO AKUMULÁTORA

Akumulátorová sada je vybavená ochranou proti preťaženiu, ktorá ju chráni a zaručuje jej dlhú životnosť.
Pri extrémnom zaťažení elektronika akumulátora elektrický nástroj vypne. K pokračovaniu v práci nástroj vypnite a opäť zapnite. V prípade, že sa motor nástroja ani potom nerozbehne, je akumulátorová sada pravdepodobne vybitá a musí sa v nabíjačke opäť nabiť.

PREPRAVA LÍTIOVO-IÓNOVÝCH BATÉRIÍ

Lítiovo-iónové batérie podľa zákonných ustanovení spadajú pod prepravu nebezpečného nákladu.

Preprava týchto batérií sa musí realizovať s dodržiavaním lokálnych, vnútroštátnych a medzinárodných predpisov a ustanovení.

- Spotrebitelia môžu tieto batérie bez problémov prepravovať po cestách.
- Komerčná preprava lítiovo-iónových batérií prostredníctvom špedičných firiem podlieha ustanoveniam o preprave nebezpečného nákladu. Prípravu k vyexpedovaniu a samotnú prepravu smú vykonávať iba adekvátne vyškolené osoby. Na celý proces sa musí odborne dohliadať.

Pri preprave batérií treba dodržiavať nasledovné:

- Zabezpečte, aby boli kontakty chránené a izolované, aby sa zamedzilo skratom.
- Dávajte pozor na to, aby sa zväzok batérií v rámci balenia nemohol zošmyknúť.
- Poškodené a vytečené batérie sa nesmú prepravovať.

Kvôli ďalším informáciám sa obráťte na vašu špedičnú firmu.

ÚDRZBA

Vetracie otvory udržovať stale v čistote.

Používať len Milwaukee príslušenstvo a Milwaukee náhradné diely. Súčiastky bez návodu na výmenu treba dat vymeniť v jednom z Milwaukee zákazníckych centier (viď brožúru Záruka/Adresy zákazníckych centier).

V prípade potreby si môžete v servisnom centre pre zákazníkov alebo priamo od firmy Techtronic Industries GmbH, Max-Eyth-Straße 10, 71364 Winnenden, Nemecko, vyžiadať schematický nákres jednotlivých dielov prístroja pri uvedení typu prístroja a šesťmiestneho čísla na výkonovom štítku.

ES VYHLÁSENIE O ZHODE

My ako výrobca výhradne na vlastnú zodpovednosť vyhlasujeme, že výrobok popísaný v "Technických údajoch" sa zhoduje so všetkými relevantnými predpismi smernice 2011/65/EÚ (RoHS), 2014/53/EÚ, 2006/42/ES, 2000/14/EC a nasledujúcimi harmonizujúcimi normatívnymi dokumentmi:

EN 60745-1:2009+A11:2010
EN 60745-2-22:2011+A11:2013
EN 55014-1:2017+A11:2020
EN 55014-2:2015
EN 62479:2010
EN 301 489-1 V2.2.3
EN 301 489-17 V3.1.1
EN 300 328V2.2.2
EN IEC 63000:2018

Nameraná hladina akustického výkonu: 109 dB(A)

Garantovaná hladina akustického výkonu: 111 dB(A)
Kolísavosť K=: 1,5 dB(A)
Vyhlásenie o zhode podľa smernice 2000/14/ES, príloha V.

Winnenden, 2021-04-26

Alexander Krug
Managing Director

Splnomocnený zostaviť technické podklady.

Techtronic Industries GmbH
Max-Eyth-Straße 10
71364 Winnenden
Germany

SYMBOLY

	POZOR! VAROVANIE! NEBEZPEČENSTVO!
	Pred každou prácou na stroji výmenný akumulátor vytiahnuť.
	Pred prvým použitím prístroja si pozorne prečítajte návod na obsluhu.
	Pri práci so strojom vždy noste ochranné okuliare.
	Používajte ochranu sluchu!
	Pri práci nosiť vhodnú ochrannú masku, aby sa nedostal do ľudského organizmu.
	Používajte ochranné rukavice!
	Nepoužívajte silu.
	Iba na rezanie.
L_{WA} 111 dB	Hladina akustického výkonu garantovaná podľa typového štítku činí 111 dB(A)
	Gombíková batéria sa nesmie prehltnúť!
	Nepracujte na rebríku! Dávajte pozor na bezpečné postavenie.
	Príslušenstvo - nie je súčasťou štandardnej výbavy, odporúčané doplnenie z programu príslušenstva.
	Použité batérie a odpad z elektrických a elektronických zariadení sa nesmie likvidovať spolu s domovým odpadom. Použité batérie a odpad z elektrických a elektronických zariadení treba zbierať a likvidovať oddelene. Pred likvidáciou odstráňte zo zariadení použité batérie, použité akumulátory a osvetľovacie prostriedky. Informujte sa pri miestnych úradoch alebo u vášho odborného predajcu ohľadom recyklačných dvorov a zberných miest. Podľa miestnych ustanovení môžu maloobchodní predajcovia byť povinní bezplatne zobrať späť použité batérie a odpad z elektrických a elektronických zariadení. Opätovným použitím a recykláciou vašich použitých batérií a vášho odpadu z elektrických a elektronických zariadení prispievate k znižovaniu potreby surovín. Použité batérie (predovšetkým lítium-iónové batérie), odpad z elektrických a elektronických zariadení obsahuje cenné, opätovne použiteľné materiály, ktoré pri ekologickej likvidácii nemôžu mať negatívne účinky na životné prostredie a vaše zdravie. Pred likvidáciou podľa možnosti vymažte na vašom použitom prístroji existujúce osobné údaje.
	Smer otáčania
n	Menovitý počet obrátok
V	Napätie
	Jednosmerný prúd
	Značka zhody v Európe
UK CA	Značka zhody v Británii
001	Značka zhody na Ukrajine
EAC	Značka zhody pre oblasť Eurázie

SPECYFIKACJA TECHNICZNA PRZECINARKA	MXF COS350
Numer produkcyjny	4747 00 02... ...000001-999999
Znamionowa prędkość obrotowa	5370 min^{-1}
D = maks. ø tarczy tnącej d = ø otworu wykonywanego przez tarczę tnącą b=Grubość tarczy tnącej min. / maks.	350 mm 20 mm / 1" 1 mm / 5 mm
Typ tarczy: Wzmocnione tarcze szlifierskie lub diamentowe tarcze tnące	
Maksymalna głębokość cięcia:	125 mm
Maks. ciśnienie wody zasilającej	6 bar / 90 psi
Ciężar wg procedury EPTA 01/2014 (MXFXC406)	16,7 kg
Pasmo (pasma) częstotliwości Bluetooth	2402-2480 MHz
Moc wysokiej częstotliwości	1,8 dBm
Wersja Bluetooth	4.0 BT signal mode
Zalecana temperatura otoczenia w trakcie pracy	-18°C ... +50 °C
Zalecane rodzaje akumulatora	MXFXC406
Zalecane ładowarki	MXFC
Informacja dotycząca szumów/wibracji Zmierzone wartości wyznaczono zgodnie z normą EN 60745, EN 61029, 2000/14/EC. Poziom szumów urządzenia oszacowany jako A wynosi typowo:	
Poziom ciśnienia akustycznego (Niepewność K=3dB(A)) Poziom mocy akustycznej (Niepewność K=3dB(A))	105,5 dB(A) 116,5 dB(A)
Należy używać ochroniaczy uszu!	
Wartości łączne drgań (suma wektorowa trzech kierunków) wyznaczone zgodnie z normą EN 60745, EN 61029, 2000/14/EC	
Wartość emisji drgań $a_{h,SG}$ Niepewność K=	3,43 m/s^2 1,5 m/s^2

OSTRZEŻENIE!

Poziom drgań i emisji hałasu podany w niniejszej instrukcji zmierzono zgodnie ze standardową metodą badania wg EN 60745, EN 61029, 2000/14/EC i można ją wykorzystać do porównania narzędzia z innym narzędziem. Można go wykorzystać przy wstępnej ocenie narażenia.

Deklarowany poziom emisji drgań i hałasu reprezentuje główne zastosowania narzędzia. Jeśli jednak narzędzie jest używane do różnych zastosowań, z różnymi akcesoriami lub w przypadku nieprawidłowej konserwacji, emisja drgań i hałasu może się różnić. Może to znacznie zwiększyć poziom narażenia w całym okresie eksploatacji narzędzia.

Oszacowanie poziomu narażenia na wibracje i hałas powinno również uwzględniać czasy, kiedy narzędzie jest wyłączone lub kiedy jest włączone, ale nie pracuje. Może to znacznie obniżyć poziom ekspozycji w całym okresie eksploatacji narzędzia.

Należy zidentyfikować dodatkowe środki bezpieczeństwa w celu ochrony operatora przed skutkami wibracji i/lub hałasu, takie jak: utrzymywanie narzędzia i akcesoriów w nienagannym stanie, utrzymywanie ciepła rąk, organizacja pracy.

OSTRZEŻENIE! Należy przeczytać wszystkie wskazówki bezpieczeństwa, instrukcje, opisy i specyfikacje dotyczące tego elektronarzędzia. Zaniedbania w przestrzeganiu poniższych wskazówek mogą spowodować porażenie prądem, pożar i/lub ciężkie obrażenia ciała.
Należy starannie przechowywać wszystkie przepisy i wskazówki bezpieczeństwa dla dalszego zastosowania.

WSKAZÓWKI DOTYCZĄCE BEZPIECZEŃSTWA DLA PRZECINAREK

a) **Z urządzeń o napędzie elektrycznym można korzystać tylko wraz z dostarczoną osłoną. Osłona musi być prawidłowo zamontowana na urządzeniu i ustawiona tak, aby zapewnić operatorowi najwyższy stopień bezpieczeństwa tzn. tak, aby jak najmniejsza, nieosłonięta część tarczy tnącej eksponowana była w kierunku operatora.** Osłona ma na celu ochronę operatora urządzenia przed odłamkami oraz przypadkowym kontaktem z tarczą tnącą.

b) **Stosować wyłącznie łączone, wzmocnione** diamentowe **tarcze tnące do swoich narzędzi elektrycznych.** Sam fakt, że możesz zamocować akcesoria na swoim narzędziu elektrycznym, nie gwarantuje bezpiecznego użycia.

c) **Dopuszczalna liczba obrotów osprzętu musi być przynajmniej tak wysoka, jak maksymalna liczba obrotów podana na urządzeniu elektrycznym.**
Osprzęt, który obraca się szybciej niż jest to dozwolone, może pęknąć i zostać ciśnięty w powietrze.

d) **Ściernic można używać tylko do prac dla nich przewidzianych. Nie należy np. nigdy szlifować boczną powierzchnią ściernicy tarczowej do cięcia.** Tarczowe ściernice tnące przeznaczone są do usuwania materiału krawędzią tarczy. Wpływ sił bocznych na te ściernice może je złamać.

e) **Do wybranej ściernicy należy używać zawsze nieuszkodzonych kołnierzy mocujących o prawidłowej wielkości i kształcie.** Odpowiednie kołnierze podpierają ściernicę i zmniejszają tym samym niebezpieczeństwo jej złamania się.

f) **Nie należy używać zużytych ściernic z większych elektronarzędzi.**
Ściernice do większych elektronarzędzi nie są zaprojektowane dla wyższej liczby obrotów, która jest charakterystyką mniejszych elektronarzędzi i mogą się dlatego złamać.

g) **Średnica zewnętrzna i grubość narzędzia roboczego muszą odpowiadać wymiarom elektronarzędzia.**
Narzędzia robocze o niewłaściwych wymiarach nie mogą być wystarczająco osłonięte lub kontrolowane.

h) **Tarcze tnące i kołnierze muszą pasować dokładnie do wrzeciona narzędzia elektrycznego.** Elementy, które nie pasują dokładnie do wrzeciona narzędzia elektrycznego, obracają się nierównomiernie, mocno wibrują i mogą prowadzić do utraty kontroli.

i) **Nie wolno stosować żadnych uszkodzonych tarcz tnących. Przed każdym użyciem należy sprawdzić tarcze tnące pod kątem odłamków i pęknięć. Jeżeli narzędzie elektryczne lub tarcza tnąca spadnie, proszę sprawdzić, czy nie jest uszkodzona lub proszę użyć nieuszkodzonej tarczy tnącej. Po skontrolowaniu i włożeniu tarczy tnącej Państwo oraz wszystkie znajdujące się w pobliżu osoby muszą przebywać poza zasięgiem obracającej się tarczy i proszę pozostawić pracujące urządzenie przez minutę na najwyższych obrotach.** Uszkodzone tarcze tnące łamią się najczęściej podczas tego testu.

j) **Proszę nosić odzież ochronną. Zależnie od zastosowania proszę używać pełnej osłony twarzy, osłony oczu lub okularów ochronnych. Jeżeli potrzeba, noś maskę przeciwpyłową, ochraniacze na uszy, rękawice ochronne lub specjalne fartuchy, które będą chronić Cię przed cząstkami cięcia i materiału.**
Ochrona oczu musi chronić przed latającymi ciałami obcymi, mającymi miejsce w przypadku różnych zastosowań. Maska przeciwpyłowa lub oddechowa musi filtrować pył powstający podczas pracy. Jeżeli będziesz wystawiony na duży hałas przez długi czas, możesz doznać utraty słuchu.

k) **Osoby postronne należy trzymać w bezpiecznej odległości od stanowiska pracy. Osoby przebywające w obszarze roboczym muszą nosić środki ochrony indywidualnej.** Fragmenty obrabianego elementu lub fragmenty połamanych tarcz tnących mogą zostać odrzucone poza bezpośredni obszar roboczy, doprowadzając w ten sposób do obrażeń ciała.

l) **Podczas prac, przy których nasadka szlifierska może mieć kontakt z ukrytymi przewodami przewodzącymi prąd, zawsze należy trzymać elektronarzędzie za izolowane powierzchnie chwytające.** W przypadku kontaktu z kablem pod napięciem elektrycznym, napięcie mogą również przewodzić metalowe części elektronarzędzia, doprowadzając w ten sposób do porażenia prądem operatora.

m) **Nigdy nie odkładać urządzenia zanim obrotowy osprzęt tnący całkowicie się nie zatrzyma**. Obracające się narzędzia robocze mogłyby nawiązać kontakt z powierzchnią, na którą zostały odłożone, przez co operator mógłby stracić kontrolę nad urządzeniem.

n) **Nie wolno przenosić elektronarzędzia, znajdującego się w ruchu.**
Przypadkowy kontakt ubrania z obracającym się narzędziem roboczym może spowodować jego wciągnięcie i wwiercenie się narzędzia roboczego w ciało osoby obsługującej.

o) **Należy regularnie czyścić szczeliny wentylacyjne elektronarzędzia.**
Dmuchawa silnika wciąga kurz do obudowy, a duże nagromadzenie pyłu metalowego może spowodować zagrożenie elektryczne.

p) **Nie należy używać elektronarzędzia w pobliżu materiałów łatwopalnych.**
Iskry mogą spowodować ich zapłon.

Odrzut i odpowiednie wskazówki bezpieczeństwa

Odrzut jest nagłą reakcją elektronarzędzia na zablokowanie lub zawadzanie obracającego się narzędzia, takiego jak ściernica, talerz szlifierski, szczotka druciana itd. Zaczepienie się lub zablokowanie prowadzi do nagłego zatrzymania się obracającego się narzędzia roboczego. Niekontrolowane elektronarzędzie zostanie przez to szarpnięte w kierunku przeciwnym do kierunku obrotu narzędzia roboczego.

Gdy, np. ściernica zatnie się lub zakleszczy w obrabianym przedmiocie, zanurzona w materiale krawędź ściernicy, może się zablokować i spowodować jej wypadnięcie lub odrzut. Ruch ściernicy (w kierunku osoby obsługującej lub od nieuzależniony jest wtedy od kierunku ruchu ściernicy w miejscu zablokowania. Oprócz tego ściernice mogą się również złamać.

Odrzut jest następstwem niewłaściwego lub błędnego użycia elektronarzędzia. Można go uniknąć przez zachowanie opisanych poniżej odpowiednich środków ostrożności.

a) **Elektronarzędzie należy mocno trzymać, a ciało i ręce ustawić w pozycji, umożliwiającej złagodzenie odrzutu. Jeżeli w skład wyposażenia standardowego wchodzi uchwyt dodatkowy, należy go zawsze używać, żeby mieć jak największą kontrolę nad siłami odrzutu lub momentem odwodzącym podczas rozruchu.**
Osoba obsługująca urządzenie może opanować szarpnięcia i zjawisko odrzutu poprzez zachowanie odpowiednich środków ostrożności.

b) **Nie należy nigdy trzymać rąk w pobliżu obracających się narzędzi roboczych.**
Narzędzie robocze może wskutek odrzutu zranić rękę.

c) **Należy trzymać się z dala od strefy zasięgu, w której poruszy się elektronarzędzie podczas odrzutu.**
Na skutek odrzutu, elektronarzędzie przemieszcza się w kierunku przeciwnym do ruchu ściernicy w miejscu zablokowania.

d) **Szczególnie ostrożnie należy obrabiać narożniki, ostre krawędzie itd. Należy zapobiegać temu, by narzędzia robocze zostały odbite lub by się one zablokowały.**
Obracające się narzędzie robocze jest bardziej podatne na zakleszczenie przy obróbce kątów, ostrych krawędzi lub gdy zostanie odbite. Może to stać się przyczyną utraty kontroli lub odrzutu.

e) **Nie stosować brzeszczotów do pił łańcuchowych ani zębatych ani segmentowych tarcz diamentowych o odstępach większych niż 10 mm.** Takie narzędzia powodują często odrzut lub utratę kontroli na narzędziem.

f) **Unikaj zablokowanie tarczy tnącej lub zbyt dużego docisku. Nie dokonuj zbyt głębokich cięć.** Przeciążenie tarczy tnącej zwiększa jej zużycie i podatność na zboczenie z krawędzi lub zablokowanie, a w związku z tym możliwość odrzutu lub złamania ciętego przedmiotu.

g) **Jeżeli tarcza tnąca zatrzyma się lub przerwiesz pracę, wyłącz urządzenie i trzymaj agregat tarczy tnącej spokojnie, dopóki tarcza zupełnie się nie zatrzyma. Nigdy nie próbuj wyciągać jeszcze pracującą tarczę tnącą z cięcia, gdyż może nastąpić odrzut.** Ustal i usuń przyczynę zablokowania.

h) **Nie włączać ponownie elektronarzędzia, dopóki znajduje się ono w materiale. Przed kontynuacją cięcia, tarcza tnąca powinna osiągnąć swoją pełną prędkość obrotową.** W przeciwnym wypadku ściernica może się zaczepić, wyskoczyć z przedmiotu obrabianego lub spowodować odrzut.

i) **Płyty lub duże przedmioty należy przed obróbką podeprzeć, aby zmniejszyć ryzyko odrzutu, spowodowanego przez zakleszczoną tarczę.** Duże przedmioty mogą się ugiąć pod ciężarem własnym. Obrabiany przedmiot należy podeprzeć z obydwu stron, zarówno w pobliżu linii cięcia jak i przy krawędzi.

j) **Należy zachować szczególną ostrożność przy wykonywaniu cięć dogłębnych w istniejących ścianach lub w innych niewidocznych obszarach.** Wgłębiająca się w materiał tarcza tnąca może spowodować odrzut narzędzia po natrafieniu na przewody gazowe, wodociągowe, przewody elektryczne lub inne przedmioty.

DODATKOWE WSKAZÓWKI BEZPIECZEŃSTWA I INSTRUKCJE ROBOCZE

Tarczę tnącą należy zawsze powoli wkładać do obrabianego przedmiotu na początku obróbki. Tarczę tnącą należy umieścić delikatnie i nie przesuwać jej gwałtownie podczas cięcia. W trakcie cięcia maszynę należy przesuwać od siebie,

mocno ją trzymając. Nie należy przesuwać przecinarki przez obrabiany przedmiot na siłę. W przypadku użycia zbyt dużej siły może dojść do odrzutu. Regularnie usuwać zwierciny z otworów wentylacyjnych i pokryw.

Po zakończeniu procesu cięcia należy zawsze poczekać, aż tarcza tnąca całkowicie się zatrzyma. Nigdy nie wyciągać przecinarki z rzazu, gdy tarcza jeszcze się obraca.

Po wznowieniu pracy lub przed rozpoczęciem nowego procesu cięcia lub w celu zmiany kierunku cięcia należy zawsze poczekać, aż tarcza tnąca całkowicie się zatrzyma. Po ponownym zamontowaniu przecinarki należy wyśrodkować tarczę tnącą w rzazie i odciągnąć ją o kilka centymetrów od krawędzi tnącej. Następnie należy wcisnąć wyłącznik i powoli wkładać tarczę tnącą w rzaz.

W przypadku zablokowania przecinarki należy natychmiast zwolnić wyłącznik i mocno przytrzymać maszynę. Przed ponownym uruchomieniem maszyny należy usunąć przyczynę blokady.

W przypadku zablokowania tarczy tnącej należy natychmiast wyłączyć maszynę! Nie włączać ponownie maszyny, gdy tarcza tnąca jest jeszcze zablokowana. W przeciwnym razie może dojść do silnego odrzutu. Usunąć przyczynę blokady i postępować zgodnie z instrukcjami bezpieczeństwa.

Możliwymi przyczynami tego mogą być:

- Skośne ustawienie się w poddawanym obróbce przedmiocie obrabianym
- Przerwanie materiału poddawanego obróbce
- Przeciążenie narzędzia elektrycznego

Nie należy sięgać do wnętrza maszyny będącej w ruchu.

Podczas przecinania przedmiotów metalowych powstaje snop iskier. Zwracać uwagę aby nie narazić na niebezpieczeństwo żadnych osób. Z uwagi na niebezpieczeństwo pożaru w pobliżu (w obszarze snopa iskier) nie mogą znajdować się żadne materiały palne. Nie stosować układów odpylania.

Zapobiegać, aby odpryskujące iskry i pył szlifierski nie były kierowane na ciało.

Podczas pracy strugarki nie zbliżać się do strefy niebezpiecznej.

Podczas pracy elektronarzędzia nie wolno usuwać trocin ani drzazg.

Natychmiast wyłączyć elektronarzędzie w przypadku wystąpienia znacznych drgań lub w przypadku stwierdzenia innych usterek. Sprawdzić urządzenie w celu ustalenia przyczyny.

Nie dopuszczać do przedostawania się części metalowych do szczelin powietrznych - niebezpieczeństwo zwarcia!

OSTRZEŻENIE! Niebezpieczeństwo oparzenia się! Podczas pracy tarcza i przedmiot obrabiany nagrzewają się do wysokiej temperatury. Podczas wymiany tarcz lub dotykania obrabianego przedmiotu należy nosić rękawice. Zawsze trzymać ręce z dala od miejsca obróbki szlifierskiej.

Zużytych akumulatorów nie wolno wrzucać do ognia ani traktować jako odpadów domowych. Milwaukee oferuje ekologiczną utylizację zużytych akumulatorów.

Nie przechowywać akumulatorów wraz z przedmiotami metalowymi (niebezpieczeństwo zwarcia).

Akumulatory Systemu MXF należy ładować wyłącznie przy pomocy ładowarek Systemu MXF. Nie ładować przy pomocy tych ładowarek akumulatorów innych systemów.

Nie otwierać wkładek akumulatorowych i ładowarek. Przechowywać w suchych pomieszczeniach. Chronić przed wilgocią.

W skrajnych warunkach temperaturowych lub przy bardzo dużym obciążeniu może dochodzić do wycieku kwasu akumulatorowego z uszkodzonych baterii akumulatorowych. W przypadku kontaktu z kwasem akumulatorowym należy natychmiast przemyć miejsce kontaktu wodą z mydłem. W przypadku kontaktu z oczami należy dokładnie przepłukiwać oczy przynajmniej przez 10 minut i zwrócić się natychmiast o pomoc medyczną.

Ostrzeżenie! Aby uniknąć niebezpieczeństwa pożaru, obrażeń lub uszkodzeń produktu na skutek zwarcia, nie wolno zanurzać narzędzia, akumulatora wymiennego ani ładowarki w cieczach i należy zatroszczyć się o to, aby do urządzeń i akumulatorów nie dostały się żadne ciecze. Zwarcie spowodować mogą korodujące lub przewodzące ciecze, takie jak woda morska, określone chemikalia i wybielacze lub produkty zawierające wybielacze.

OSTRZEŻENIE! Niniejsze urządzenie nie zawiera baterii litowo-guzikowej. W przypadku połknięcia lub dostania się do ciała nowej lub używanej baterii może dojść do poważnych oparzeń wewnętrznych oraz do śmierci w czasie poniżej 2 godzin. Zawsze należy zabezpieczać pokrywę baterii.
Jeśli nie jest bezpiecznie zamknięta, należy wyłączyć urządzenie, wyjąć baterię i trzymać ją z dala od dzieci.
Jeśli podejrzewają Państwo połknięcie baterii lub przedostanie się jej do ciała, należy natychmiast skontaktować się z lekarzem w celu uzyskania pomocy.

OKREŚLONE WARUNKI UŻYTKOWANIA

Przecinarkę można stosować do obróbki metalu, kamienia i materiałów ceramicznych.

W razie wątpliwości przestrzegać wskazówekproducenta osprzętu.

Produkt można użytkować wyłącznie zgodnie z jego normalnym przeznaczeniem.

WYBÓR TARCZY TNĄCEJ

Powierzchnia	Typ tarczy tnącej
Materiały niemetaliczne	Tarcza tnąca z węglików spiekanych
Materiały metaliczne	Tarcza tnąca z tlenku glinu
Mur kamienny	Diamentowa tarcza tnąca z chłodzeniem wodnym lub tarcza tnąca z węglika krzemu

PRZYŁĄCZE WODY

Narzędzie posiada przyłącze wody, które chłodzi tarczę tnącą i redukuje powstawanie pyłu. Chłodzenie wodą jest odpowiednie dla wszystkich prac betoniarskich.

Przed przystąpieniem do obróbki należy odczekać, aż cała tarcza tnąca zostanie całkowicie zwilżona wodą.

ONE-KEY™

Aby uzyskać więcej informacji o funkcjonalności ONE-KEY tego narzędzia, należy przeczytać załączoną instrukcję szybkiego uruchomienia lub wejść na stronę internetową www.milwaukeetool.com/one-key. Aplikację ONE-KEY można pobrać na swój smartfon za pośrednictwem App Store lub Google Play.

W przypadku wyładowań elektrostatycznych maszyna może się wyłączyć. Należy wtedy ręcznie przywrócić połączenie.

Urządzenie spełnia minimalne wymagania zgodnie z normami EN 55014-2 / EN 301489-1 / EN 301489-17.

Wyświetlacz ONE-KEY™

Świeci się na niebiesko	Zdalne sterowanie jest aktywne i może zostać włączone za pomocą aplikacji ONE-KEY™.
Miga na niebiesko	Narzędzie komunikuje się z aplikacją ONE-KEY™.
Miga na czerwono	Narzędzie zostało zablokowane ze względów bezpieczeństwa i może zostać odblokowane przez operatora za pomocą aplikacji ONE-KEY™.

BATERIE AKUMULATOROWE

Akumulatory, które nie były przez dłuższy czas użytkowane, należy przed użyciem naładować.

W temperaturze powyżej 50°C następuje spadek osiągów wkładki akumulatorowej. Unikać długotrwałego wystawienia na oddziaływanie ciepła lub promieni słonecznych (niebezpieczeństwo przegrzania).

Styki ładowarek i wkładek akumulatorowych należy utrzymywać w czystości

Dla zapewnienia optymalnej żywotności akumulatory po użyciu należy naładować do pełnej pojemności.

Dla zapewnienia możliwie długiej żywotności akumulatory należy wyjąć z ładowarki po ich naładowaniu.

W przypadku składowania akumulatorów dłużej aniżeli 30 dni:
Przechowywać je w suchym miejscu w temperaturze ok. 27°C.
Przechowywać je w stanie naładowanym do ok. 30% - 50%.
Ładować je ponownie co 6 miesięcy.

ZABEZPIECZENIE PRZECIĄŻENIOWE AKUMULATORA AKUMULATORA LITOWO-JONOWEGO

Pakiet akumulatorowy jest wyposażony w zabezpieczenie przed przeciążeniem, które chroni akumulator przed przeciążeniem i zapewnia jego dużą żywotność. Przy ekstremalnie silnym narażeniu elektronika akumulatora automatycznie wyłącza maszynę. Aby kontynuować pracę należy wyłączyć i ponownie włączyć maszynę. Jeżeli nie nastąpiłby ponowny rozruch maszyny, to możliwe, że pakiet akumulatorowy jest wyładowany i musi zostać ponownie naładowany w ładowarce.

TRANSPORT AKUMULATORÓW LITOWO-JONOWYCH

Akumulatory litowo-jonowe podlegają ustawowym przepisom dotyczącym transportu towarów niebezpiecznych.

Transport tych akumulatorów winien odbywać się przy przestrzeganiu lokalnych, krajowych i międzynarodowych rozporządzeń i przepisów.

- Odbiorcom nie wolno transportować tych akumulatorów po drogach ot tak po prostu.
- Komercyjny transport akumulatorów litowo-jonowych przez przedsiębiorstwa spedycyjne podlega przepisom dotyczącym transportu towarów niebezpiecznych. Przygotowania do wysyłki oraz transport mogą być wykonywane wyłącznie przez odpowiednio przeszkolone osoby. Cały proces winien odbywać się pod fachowym nadzorem.

W czasie transportu akumulatorów należy przestrzegać następujących punktów:

- Celem uniknięcia zwarć należy upewnić się, że zestyki są zabezpieczone i zaizolowane.
- Zwracać uwagę na to, aby zespół akumulatorów nie mógł się przemieszczać we wnętrzu opakowania.
- Nie wolno transportować akumulatorów uszkodzonych lub z wyciekającym z elektrolitem.

Odnośnie dalszych wskazówek należy zwrócić się do swojego przedsiębiorstwa spedycyjnego.

UTRZYMANIE I KONSERWACJA

Otwory wentylacyjne elektronarzędzia muszą być zawsze drożne.

Używać tylko i wyłącznie wyposażenia dodatkowego Milwaukee i części zamiennych Milwaukee. Gdyby trzeba było wymienić części, które nie zostały opisane, należy skontaktować się z przedstawicielem serwisu Milwaukee (patrz wykaz adresów punktów usługowych/gwarancyjnych).

W razie potrzeby można zamówić rysunek urządzenia w rozłożeniu na części podając typ maszyny oraz sześciopozycyjny numer na tabliczce znamionowej w Punkcie Obsługi Klienta lub bezpośrednio w firmie Techtronic Industries GmbH, Max-Eyth-Straße 10, 71364 Winnenden, Germany.

DEKLARACJA ZGODNOŚCI WE

Jako producent oświadczamy na naszą wyłączną odpowiedzialność, że produkt opisany w punkcie „Dane techniczne" jest zgodny ze wszystkimi istotnymi przepisami Dyrektywy 2011/65/EU (RoHS), 2014/53/UE, 2006/42/WE, 2000/14/EC oraz z następującymi zharmonizowanymi dokumentami normatywnymi:

EN 60745-1:2009+A11:2010
EN 60745-2-22:2011+A11:2013
EN 55014-1:2017+A11:2020
EN 55014-2:2015
EN 62479:2010
EN 301 489-1 V2.2.3
EN 301 489-17 V3.1.1
EN 300 328V2.2.2
EN IEC 63000:2018

Zmierzony poziom mocy akustycznej: 109 dB(A)

Gwarantowana moc akustyczna: 111 dB(A)
Niepewność K=: 1,5 dB(A)
Ocena zgodności według Dyrektywy 2000/14/WE, Załącznik V.

Winnenden, 2021-04-26

Alexander Krug
Managing Director

Upełnomocniony do zestawienia danych technicznych

Techtronic Industries GmbH
Max-Eyth-Straße 10
71364 Winnenden
Germany

SYMBOLE

	UWAGA! OSTRZEŻENIE! NIEBEZPIECZEŃSTWO!
	Przed przystąpieniem do jakichkolwiek prac na elektronarzędziu należy wyjąć wkładkę akumulatorową.
	Przed uruchomieniem elektronarzędzia zapoznać się uważnie z treścią instrukcji.
	Podczas pracy należy zawsze nosić okulary ochronne.
	Należy używać ochroniaczy uszu!
	Nosić odpowiednią maskę przeciwpyłową.
	Nosić rękawice ochronne!
	Nie używać siły.
	Tylko do cięcia.
LWA 111 dB	Poziom mocy akustycznej gwarantowany przez tabliczkę znamionową wynosi 111 dB(A)
	Nie należy połykać baterii guzikowych!
	Nie korzystać z urządzenia na drabinie! Zadbać o odpowiednią stabilność.
	Wyposażenie dodatkowe dostępne osobno.
	Zużyte baterie oraz zużyty sprzęt elektryczny i elektroniczny nie może być usuwany razem z odpadami pochodzącymi z gospodarstw domowych. Zużyte baterie oraz zużyty sprzęt elektryczny i elektroniczny należy gromadzić i usuwać oddzielnie. Przed utylizacją należy usunąć z urządzeń zużyte baterie, zużyte akumulatory oraz źródła światła. Proszę zasięgnąć informacji o centrach recyklingowych i punktach zbiorczych u władz lokalnych lub u wyspecjalizowanego dostawcy. W zależności od lokalnych przepisów, sprzedawcy detaliczni mogą być zobowiązani do bezpłatnego odbioru zużytego sprzętu elektrycznego i elektronicznego. Poprzez ponowne wykorzystanie i recykling zużytych baterii oraz zużytego sprzętu elektrycznego i elektronicznego pomagamy zmniejszać zapotrzebowanie na surowce. Zużyte baterie (zwłaszcza baterie litowo-jonowe) oraz zużyty sprzęt elektryczny i elektroniczny zawierają cenne materiały nadające się do recyklingu, które mogą mieć negatywny wpływ na środowisko naturalne i zdrowie użytkownika, jeśli nie zostaną zutylizowane w sposób przyjazny dla środowiska. Przed utylizacją zużytego sprzętu należy usunąć wszelkie zamieszczone na nim dane osobowe.
	Kierunek obrotów
n	Znamionowa prędkość obrotowa
V	Napięcie
	Prąd stały
	Europejski Certyfikat Zgodności
UK CA	Brytyjski Certyfikat Zgodności
001	Ukraiński Certyfikat Zgodności
EAC	Euroazjatycki Certyfikat Zgodności

MŰSZAKI ADATOK DARABOLÓGÉP	MXF COS350
Gyártási szám	4747 00 02... ...000001-999999
Névleges fordulatszám	5370 min^{-1}
D = max. vágókorong-ø d = vágókorongfurat-ø b=A vágókorong átmérője min. / max.	350 mm 20 mm / 1" 1 mm / 5 mm
Korong típusa: Erősített vágó- és csiszolókorongok vagy gyémánt vágókorongok	
Vágásmélység max.	125 mm
Max. bemeneti víznyomás	6 bar / 90 psi
Súly a 01/2014 (MXFXC406) EPTA-eljárás szerint	16,7 kg
Bluetooth-frekvenciasáv (frekvenciasávok)	2402-2480 MHz
Nagyfrekvenciájú	1,8 dBm
Bluetooth-verzió	4.0 BT signal mode
Ajánlott környezeti hőmérséklet munkavégzésnél	-18°C ... +50 °C
Ajánlott akkutípusok	MXFXC406
Ajánlott töltőkészülékek	MXFC
Zaj-/Vibráció-információ A közölt értékek megfelelnek az EN 60745, EN 61029, 2000/14/EC szabványnak. A készülék munkahelyi zajszintje tipikusan:	
Hangnyomás szint (K bizonytalanság=3dB(A)) Hangteljesítmény szint (K bizonytalanság=3dB(A))	105,5 dB(A) 116,5 dB(A)
Hallásvédő eszköz használata ajánlott!	
Összesített rezgésértékek (három irány vektoriális összegaz EN 60745, EN 61029, 2000/14/EC-nek megfelelően meghatározva.	
ah,SG rezegésemisszió érték K bizonytalanság	3,43 m/s^2 1,5 m/s^2

FIGYELMEZTETÉS!

Az adatlapon feltüntetett rezgés- és zajkibocsátási szint mérésére az EN 60745, EN 61029, 2000/14/EC szabványos vizsgálati módszere alapján került sor, és a kapott értékek az egyes szerszámok összehasonlítására használhatók. Az értékek az expozíció előzetes értékelésében használhatók.

A feltüntetett rezgés- és zajkibocsátási szint a szerszám főbb alkalmazásait tükrözi. Mindazonáltal, ha a szerszámot különböző alkalmazásokra, eltérő tartozékokkal használják, illetve a szerszám nincs megfelelően karbantartva, a rezgés- és zajkibocsátási szint eltérő lehet. Ez jelentősen növelheti az expozíciós szintet a teljes munkafolyamat során.

A rezgésnek és zajnak való expozíció becsült szintjét is figyelembe kell venni a szerszám kikapcsolásakor, illetve olyankor, ha a szerszám üzemel, de valójában nem történik vele munkavégzés. Ez jelentősen csökkentheti az expozíciós szintet a teljes munkafolyamat során.

Határozzon meg további biztonsági intézkedéseket, hogy védje a kezelőt a rezgés- és/vagy zajhatásoktól. Ilyen intézkedések pl.: a szerszámok és tartozékok karbantartása, a kéz melegen tartása, munkarend-szervezés.

FIGYELMEZTETÉS! Olvassa el az elektromos kéziszerszámra vonatkozó összes biztonsági útmutatást, utasítást, ábrát és specifikációt. A következőkben leírt utasítások betartásának elmulasztása áramütésekhez, tűzhöz és/vagy súlyos testi sérülésekhez vezethet. **Kérjük a későbbi használatra gondosan őrizze meg ezeket az előírásokat**.

BIZTONSÁGI ÚTMUTATÁSOK SAROKCSISZOLÓKHOZ

a) **Az elektromos szerszámot csak a hozzátartozó védősapkával szabad használni. A védősapkát biztonságosan fel kell erősíteni az elektromos szerszámra, és a lehető legbiztonságosabb módon kell beállítani. Ez azt jelenti, hogy a vágókorong lehető legkisebb nyitott része mutasson a szerszám használója felé.** A védősapka megvéd a szilánkoktól és attól, hogy használója véletlenül hozzáérhessen a vágókoronghoz.

b) **Kizárólag anyagkötésű erősített vágókorongokat vagy gyémánt vágókorongokat használjon elektromos szerszámához.** Az, hogy a tartozékot rögzíteni tudja elektromos szerszámán, még nem garantálja a biztonságos alkalmazást.

c) **Az alkalmazott szerszámalkatrész megengedett fordulatszámának legalább annyinak kell lennie, mint az elektromos szerszámon megadott legnagyobb fordulatszám.**
Az olyan tartozék, ami a megengedett fordulatszámnál gyorsabban forog, eltörhet vagy lerepülhet.

d) **A csiszolótesteket csak az azok számára javasolt célokra szabad használni. Például: Sohase csiszoljon egy hasítókorong oldalsó felületével.** A hasítókorongok arra vannak méretezve, hogy az anyagot a korong élével munkálják le. Az ilyen csiszolótestekre ható oldalirányú erő a csiszolótest töréséhez vezethet.

e) **Használjon mindig hibátlan, az Ön által választott csiszolókorongnak megfelelő méretű és alakú befogókarimát.** A megfelelő **karimák** megtámasztják a csiszolókorongot és így csökkentik a csiszolókorong eltörésének veszélyét.

f) **Ne használjon nagyobb elektromos kéziszerszámokhoz szolgáló elhasználódott csiszolótesteket.** A nagyobb elektromos kéziszerszámokhoz szolgáló csiszolókorongok nincsenek a kisebb elektromos kéziszerszámok magasabb fordulatszámára méretezve és széttörhetnek.

g) **A betétszerszám külső átmérőjének és vastagságának meg kell felelnie az Ön elektromos kéziszerszámán megadott méreteknek.** A hibásan méretezett betétszerszámokat nem lehet megfelelően eltakarni, vagy irányítani.

h) **A vágókorongoknak és karimáknak pontosan kell illeszkedniük az Ön elektromos szerszámának orsójához.** Azok a szerszámok, amelyek nem illeszkednek pontosan az elektromos szerszám orsójára, egyenetlenül forognak, erősen rezegnek, és a készülék feletti ellenőrzés elvesztéséhez vezethetnek.

i) **Ne használjon sérült vágókorongokat. Minden használat előtt ellenőrizze a vágókorongokat törések és repedések szempontjából. Ha az elektromos szerszám vagy a vágókorong leesik, ellenőrizze, hogy megsérült-e, vagy használjon sérülésmentes vágókorongot. Ha Ön ellenőrizte és felszerelte a vágókorongot, a közelben lévő személyekkel együtt a forgó vágókorong síkján kívül tartózkodjon, és járassa a készüléket egy percig maximális fordulatszámon.** A sérült vágókorongok legtöbbször széttörnek ezen tesztidő alatt.

j) **Viseljen egyéni védőfelszerelést. Használjon az alkalmazásnak megfelelő teljes védőálarcot, szemvédőt vagy védőszemüveget. Amennyiben célszerű, viseljen porvédő maszkot, fülvédőt, védőkesztyűt vagy speciális kötényt, amely távol tartja a vágáskor keletkező kis részecskéket és anyagrészecskéket.**
A szemvédőnek védelmet kell nyújtania a különböző alkalmazásoknál keletkező, szétrepülő részecskék ellen. A por- és légzésvédő maszknak meg kell szűrnie az alkalmazás során keletkező port. Ha hosszú ideig erős zajnak van kitéve, akkor hallásvesztést szenvedhet.

k) **A közelben lévő személyeket tartsa biztonságos távolságban a munkaterülettől. A munkaterületen tartózkodó személyeknek egyéni védőfelszerelést kell viselniük.** A munkadarab-törmelékek vagy a vágókorongokról letört darabok kirepülhetnek a közvetlen munkaterületről, és sérüléseket okozhatnak.

l) **Olyan munkálatoknál, melyeknél a darabolórátét rejtett, feszültség alatti vezetékekkel érintkezhet, az elektromos szerszámot mindig a szigetelt markolatnál kell megfogni.** Feszültség alatti kábellel történő érintkezés esetén az elektromos szerszám fém alkatrészei is feszültség alá kerülhetnek, így a kezelő áramütést szenvedhet.

m) **Addig soha ne tegye le az elektromos szerszámot, amíg a mozgó betétszerszám nem állt le teljesen**. A forgó betétszerszám hozzáérhet a felfekvő felülethez, ami által Ön elveszítheti az ellenőrzést az elektromos szerszám felett.

n) **Ne járassa az elektromos kéziszerszámot, miközben azt a kezében tartja.** A forgó betétszerszám egy véletlen érintkezés során bekaphatja a ruháját és a betétszerszám belefúródhat a testébe.

o) **Tisztítsa meg rendszeresen az elektromos kéziszerszáma szellőzőnyílásait.**
A motor ventillátora beszívja a port a házba, és nagyobb mennyiségű fémpor felhalmozódása elektromos veszélyekhez vezethet.

p) **Ne használja az elektromos kéziszerszámot éghető anyagok közelében.**
A szikrák ezeket az anyagokat meggyújthatják.

Visszarúgás és megfelelő figyelmeztető tájékoztatók

A visszarúgás a beékelődő vagy leblokkoló forgó betétszerszám, például csiszolókorong, csiszoló tányér, drótkefe stb. hirtelen reakciója. A beékelődés vagy leblokkolás a forgó betétszerszám hirtelen leállásához vezet. Ez az irányítatlan elektromos kéziszerszámot a betétszerszámnak a leblokkolási ponton fennálló forgási irányával szembeni irányban felgyorsítja.

Ha például egy csiszolókorong beékelődik, vagy leblokkol a megmunkálásra kerülő munkadarabban, a csiszolókorongnak a munkadarabba bemerülő éle leáll és így a csiszolókorong kiugorhat vagy egy visszarúgást okozhat. A csiszolókorong ekkor a korongnak a leblokkolási pontban fennálló forgásirányától függően a kezelő személy felé, vagy attól távolodva mozog. A csiszolókorongok ilyenkor el is törhetnek.

Egy visszarúgás az elektromos kéziszerszám hibás vagy helytelen használatának következménye. Ezt az alábbiakban leírásra kerülő megfelelő óvatossági intézkedésekkel meg lehet gátolni.

a) **Tartsa szorosan fogva az elektromos kéziszerszámot, és hozza a testét és a karjait olyan helyzetbe, amelyben fel tudja venni a visszaütő erőket. Használja mindig a pótfogantyút, amennyiben létezik, hogy a lehető legjobban tudjon uralkodni a visszarugási erők, illetve felfutáskor a reakciós nyomaték felett.**
A kezelő személy megfelelő óvatossági intézkedésekkel uralkodni tud a visszarúgási és reakcióerők felett.

b) **Sohase vigye a kezét a forgó betétszerszám közelébe.**
A betétszerszám egy visszarúgás esetén a kezéhez érhet.

c) **Kerülje el a testével azt a tartományt, ahová egy visszarugás az elektromos kéziszerszámot mozgatja.**
A visszarúgás az elektromos kéziszerszámot a csiszolókorongnak a leblokkolási pontban fennálló forgásirányával ellentétes irányba hajtja.

d) **A sarkok és élek közelében különösen óvatosan dolgozzon, akadályozza meg, hogy a betétszerszám lepattanjon a munkadarabról, vagy beékelődjön a munkadarabba. A forgó betétszerszám a sarkoknál, éleknél és lepattanás esetén könnyen beékelődik.**
Ez a készülék feletti uralom elvesztéséhez, vagy egy visszarúgáshoz vezet.

e) **Ne használjon láncos, faragáshoz való vagy fogazott fűrészlapot, valamint 10 mm-nél szélesebb résekkel rendelkező gyémánt vágókorongot.** Az ilyen szerszámok gyakran visszarúgást okoznak, vagy az elektromos szerszám feletti ellenőrzés elvesztéséhez vezetnek.

f) **Akadályozza meg a vágókorong blokkolódását vagy a túl nagy rászorítási nyomást. Ne készítsen túlzottan mély vágásokat.** A vágókorong túlterhelése megnöveli az igénybevételét és a megakadásra vagy a blokkolódásra való hajlamát, és ezzel a visszarúgás vagy a vágótest törésének a lehetőségét.

g) **Ha a vágókorong megszorul, vagy Ön megszakítja a munkát, kapcsolja ki a készüléket és tartsa nyugodtan addig a darabolóegységet, amíg leáll a korong. Soha ne próbálja meg a még forgó vágókorongot kihúzni a vágatból, különben visszarúgás történhet.** Határozza és szüntesse meg a beszorulás okát.

h) **Addig ne kapcsolja ismét be az elektromos kéziszerszámot, amíg az még benne van a munkadarabban. Várja meg, amíg a hasítókorong eléri a teljes fordulatszámát, mielőtt óvatosan folytatná a vágást.** A korong ellenkező esetben beékelődhet, kiugorhat a munkadarabból, vagy visszarúgáshoz vezethet.

i) **Támassza fel a lemezeket vagy nagyobb munkadarabokat, hogy csökkentse egy beékelődő hasítókorong következtében fellépő visszarúgás kockázatát.** A nagyobb munkadarabok saját súlyuk alatt meghajolhatnak. A munkadarabot mindkét oldalán, és mind a vágási vonal közelében, mind a szélénél alá kell támasztani.

j) **Különösen óvatosan kell eljárni, ha meglévő falakba vagy más nem belátható területeken zsebeket vágnak.** Az anyagba behatoló hasítókorong gáz- vagy vízvezetékbe, elektromos vezetékekbe vagy más tárgyakba ütközhet, amelyek visszarúgást okozhatnak.

TOVÁBBI BIZTONSÁGI ÉS MUNKAVÉGZÉSI UTASÍTÁSOK

A megmunkálás elején a vágókorongot mindig lassan vezesse be a munkadarabba. A vágókorongot finoman helyezze a munkadarabra, és a vágás közben se mozgassa hirtelen. A gépet mindig magától el tolja.

Vágáskor mindig jól tartsa meg a gépet. A darabológépet ne erőltetve vezesse át a munkadarabon. Túl nagy erőkifejtés esetén visszarúgás történhet. Rendszeresen távolítsa el a fűráskor keletkezett port a szellőzőnyílásokról és a borításokról.

A vágás végén mindig várja meg, hogy a vágókorong teljesen leálljon. A darabológépet soha ne húzza ki addig a vágatból, amíg a korong forog.

A vágás megszakítása után, ill. a vágás újrakezdése vagy a vágási irány megváltoztatása előtt először mindig várja meg, hogy a vágókorong teljesen leálljon. A darabológép munkadarabhoz való újbóli odaillesztésekor a vágókorongot központozza a vágatban, és néhány centiméterre húzza el a vágat szélétől. Ezután működtesse a kapcsolót, és lassan vezesse be a vágókorongot a vágatba.

Ha a darabológép megakad, azonnal engedje el a kapcsolót és jól tartsa meg a gépet. A gép újbóli bekapcsolása előtt szüntesse meg a megakadás okát.

Ha a vágókorong megakad, azonnal kapcsolja ki a gépet! Ne kapcsolja be újból a gépet addig, amíg a vágókorong akadása még fennáll. Ellenkező esetben erős visszarúgás történhet. Szüntesse meg az akadás okát, és közben vegye figyelembe a biztonsági útmutatásokat.

Ennek következők lehetnek az okai:

- a szerszám elakad a megmunkálandó munkadarabban
- a megmunkálandó anyag átszakadt
- az elektromos szerszám túlterhelése

Ne nyúljon a járó gépbe.

Fémek vágásakor szikrahullás keletkezik. Ügyelni kell arra, hogy személyek ne legyenek veszélynek kitéve. A tűzveszély miatt nem szabad éghető anyagoknak a közelben (a szikrahullás tartományában) lenniük. Nem szabad porelszívást használni.

Kerülje el, hogy a szikrahullás és a csiszoláskor keletkező por a testével érintkezzen.

A működő készülék munkaterületére nyúlni balesetveszélyes és tilos.

A munka közben keletkezett forgácsokat, szilkánkokat, törmeléket, stb. csak a készülék teljes leállása után szabad a munkaterületről eltávolítani.

A készüléket azonnal ki kell kapcsolni, ha szokatlanul erős rezgés vagy más, hibára utaló jelenség lépne fel. Vizsgálja meg a készüléket, hogy mi lehet a helytelen működés oka.

Rövidzárlat veszélye miatt a szellőzőnyílásokba nem kerülhetnek fémdarabkák.

FIGYELMEZTETÉS! Égési sérülések veszélye! A korong és a munkadarab használat közben felforrósodik. Korongcsere és a munkadarabbal való érintkezés esetén viseljen védőkesztyűt. A kezét mindig tartsa távol a csiszolási területtől.

A használt akkumulátort ne dobja tűzbe vagy a háztartási szemétbe. Tájékozódjon a szakszerű megsemmisítés helyi lehetőségeiről.

Az akkumulátort ne tárolja együtt fém tárgyakkal. (Rövidzárlat veszélye).

Az MXF elnevezésű rendszerhez tartozó akkumulátorokat kizárólag a rendszerhez tartozó töltővel töltse fel. Ne használjon más rendszerbe tartozó töltőt.

Az akkumulátort, töltőt nem szabad megbontani és kizárólag száraz helyen szabad tárolni. Nedvességtől óvni kell.

Akkumulátor sav folyhat a sérült akkumulátorból extrém terhelés alatt, vagy extrém hő miatt. Ha az akkumulátor sav a bőrére kerül azonnal mossa meg szappanos vízzel. Szembe kerülés esetén folyóvíz alatt tartsa a szemét minimum 10 percig és azonnal forduljon orvoshoz.

Figyelmeztetés! A rövidzárlat általi tűz, sérülések vagy termékkárosodások veszélye elkerülésére ne merítse a szerszámot, a cserélhető akkut vagy a töltőkészüléket folyadékokba, és gondoskodjon arról, hogy ne hatoljanak folyadékok a készülékekbe és az akkukba. A korrozív hatású vagy vezetőképes folyadékok, mint pl. a sós víz, bizonyos vegyi anyagok, fehérítők vagy fehérítő tartalmú termékek, rövidzárlatot okozhatnak.

FIGYELMEZTETÉS! Ez az eszköz egy Lithium-gombelemet tartalmaz. Egy új, vagy használt elem súlyos belső égéseket okozhat, és kevesebb, mint 2 óra alatt halhoz vezethet, ha lenyelik, vagy másként a testbe jut. Az elemtartó tetejét mindig biztosítsa.
Ha nem zár biztonságosan, kapcsolja ki a készüléket, távolítsa el az elemet, és tartsa távol gyerekektől.
Ha úgy gondolja, hogy az elemet lenyelték, vagy másként a testbe jutott, azonnal forduljon orvoshoz.

RENDELTETÉSSZERŰ HASZNÁLAT

A darabológép fém, kő és kerámia anyagok megmunkálására használható.

Kétséges esetben fi gyelembe kellvenni a tartozék gyártójának útmutatásait.

A készüléket kizárólag az alábbiakban leírtaknak megfelelően szabad használni.

A VÁGÓKORONG KIVÁLASZTÁSA

Felület	Vágókorong típusa
Nem fémes anyagok	Szilícium-karbid vágó- és csiszolókorong
Fémes anyagok	Alumínium-oxid vágó- és csiszolókorong
Falazat	Gyémánt korong vízhűtéssel vagy szilícium-karbid vágó- és csiszolókoronggal

VÍZCSATLAKOZÁS

A szerszám vízcsatlakozással rendelkezik a vágókorong hűtésére és a porképződés csökkentésére. A vizes hűtés minden betonmunkálatnál fel van szerelve.

A megmunkálás előtt várja meg, hogy a teljes vágókorongot benedvesítse a víz.

ONE-KEY™

Ha többet kíván tudni a szerszám ONE-KEY funkcionalitásáról, olvassa el a mellékelt gyorsindítási útmutatót, vagy keressen fel bennünket az interneten a www.milwaukeetool.com/one-key címen. A ONE-KEY alkalmazás letölthető okostelefonjára az App Store-ból vagy a Google Play áruházból.

Ha elektrosztatikus kisülések történnek, akkor a gép kikapcsolhat. Ilyen esetben manuálisan állítsa helyre a kapcsolatot.

A készülék megfelel az EN 55014-2 / EN 301489-1 / EN 301489-17 szabványok szerinti minimális követelményeknek.

ONE-KEY™ kijelző

Kéken világít	A vezeték nélküli kapcsolat aktív és az ONE-KEY™ alkalmazással beállítható.
Kéken villog	A szerszám kommunikál az ONE-KEY™ alkalmazással.
Pirosan villog	A szerszám biztonsági okokból le lett tiltva, és a kezelő az ONE-KEY™ alkalmazással oldhatja fel a letiltást.

AKKUK

A hosszabb ideig üzemen kívül lévő akkumulátort használat előtt ismételten fel kell tölteni.

50°C feletti hőmérsékletnél csökkenhet az akkumulátor teljesítménye. Kerülni kell a túlzottan meleg helyen vagy napon történő hosszabb idejű tárolást.

A töltő és az akkumulátor csatlakozóit mindig tisztán kell tartani.

Az optimális élettartam érdekében használat után az akkukat teljesen fel kell tölteni.

A lehetőleg hosszú élettartamhoz az akkukat feltöltés után ki kell venni a töltőkészülékből.

Az akku 30 napot meghaladó tárolása esetén:
Az akkut kb. 27 °C-on, száraz helyen kell tárolni.
Az akkut kb. 30-50%-os töltöttségi állapotban kell tárolni.
Az akkut 6 havonta újra fel kell tölteni.

AZ AKKUMULÁTOR TÚLTERHELÉS ELLENI VÉDELME LI-ION AKKU

Az akkucsomag olyan túlterhelés elleni védelemmel rendelkezik, mely védi az akkut a túlterhelés ellen, és hosszú élettartamot biztosít.
Rendkívül erős igénybevétel esetén az akkuelektronika automatikusan lekapcsolja a gépet. A további munkavégzéshez a gépet ki-, majd ismét be kell kapcsolni. Ha a gép nem indul el ismét, akkor lehetséges, hogy az akkucsomag lemerült és azt újból fel kell tölteni a töltőben.

LÍTIUM-ION AKKUK SZÁLLÍTÁSA

A lítium-ion akkuk a veszélyes áruk szállítására vonatkozó törvényi rendelkezések hatálya alá tartoznak.

Az ilyen akkuk szállításának a helyi, országos és nemzetközi előírások és rendelkezések betartása mellett kell történnie.

- A fogyasztók minden további nélkül szállíthatják az ilyen akkukat közúton.
- A lítium-ion akkuk szállítmányozási vállalatok általi kereskedelmi célú szállítására a veszélyes áruk szállítására vontakozó rendelkezések érvényesek. A kiszállítás előkészítését és a szállítást kizárólag megfelelő képzettségű személyek végezhetik. A teljes folyamatnak szakmai felügyelet alatt kell történnie.

A következő pontokat kell figyelembe venni akkuk szállításakor:

- Biztosítsa, hogy a rövidzárlatok elkerülése érdekében az érintkezők védve és szigetelve legyenek.
- Ügyeljen arra, hogy az akkucsomag ne tudjon elcsúszni a csomagoláson belül.
- Tilos sérült vagy kifolyt akkukat szállítani.

További útmutatásokért forduljon szállítmányozási vállalatához.

KARBANTARTÁS

A készülék szellőzőnyílásait mindig tisztán kell tartani.

Csak Milwaukee tartozékokat és Milwaukee pótalkatrészeket szabad használni. Az olyan elemeket, melyek cseréje nincs ismertetve, cseréltesse ki Milwaukee szervizzel (lásd Garancia/Ügyfélszolgálat címei kiadványt).

Igény esetén a készülékről robbantott rajz kérhető a géptípus és a teljesítménycímként található hatjegyű szám megadásával az Ön vevőszolgálatánál, vagy közvetlenül a Techtronic Industries GmbH-tól a Max-Eyth-Straße 10, 71364 Winnenden, Németország címen.

EK-MEGFELELŐSÉGI NYILATKOZAT

Gyártóként egyedüli felelősséggel kijelentjük, hogy a „Műszaki Adatok" alatt leírt termék a 2011/65/EK (RoHs), 2014/53/EU, 2006/42/EK, 2000/14/EC irányelvek minden releváns előírásának, ill. az alábbi harmonizált normatív dokumentumoknak megfelel:

EN 60745-1:2009+A11:2010
EN 60745-2-22:2011+A11:2013
EN 55014-1:2017+A11:2020
EN 55014-2:2015
EN 62479:2010
EN 301 489-1 V2.2.3
EN 301 489-17 V3.1.1
EN 300 328V2.2.2
EN IEC 63000:2018

Mért hangteljesítményszint: 109 dB(A)

Garantált zajteljesítmény szint: 111 dB(A)
K bizonytalanság: 1,5 dB(A)
A megfelelőség értékelése a 2000/14/EK V melléklet szerint.

Winnenden, 2021-04-26

Alexander Krug
Managing Director

Műszaki dokumentáció összeállításra felhatalmazva

Techtronic Industries GmbH
Max-Eyth-Straße 10
71364 Winnenden
Germany

SZIMBÓLUMOK

	FIGYELEM! FIGYELMEZTETÉS! VESZÉLY!
	Karbantartás, javítás, tisztítás, stb. előtt az akkumulátort ki kell venni a készülékből.
	Kérjük alaposan olvassa el a tájékoztatót mielőtt a gépet használja.
	Munkavégzés közben ajánlatos védőszemüveget viselni.
	Hallásvédő eszköz használata ajánlott!
	Hordjon e célra alkalmas porvédőmaszkot.
	Hordjon védőkesztyűt!
	Ne alkalmazzon erőt.
	Csak vágási munkákhoz.
L_{WA} 111 dB	A típustábla szerint garantált zajteljesítményszint 111 dB(A)
	A gombelemet ne nyelje le!
	Ne használja létrán! Ügyeljen a stabil testhelyzetre.
	Azokat a tartozékokat, amelyek gyárilag nincsenek a készülékhez mellékelve, külön lehet megrendelni.
	A hulladékelemeket, az elektromos és elektronikus berendezések hulladékait nem szabad a háztartási hulladékkal együtt ártalmatlanítani. A hulladékelemeket, az elektromos és elektronikus berendezések hulladékait elkülönítve kell gyűjteni és ártalmatlanítani. Az ártalmatlanítás előtt távolítsa el a hulladékelemeket, a hulladékakkumulátorokat és az izzókat a berendezésekből. A helyi hatóságoknál vagy szakkereskedőjénél tájékozódjon a hulladékudvarokról és gyűjtőhelyekről. A helyi rendelkezésektől függően a kiskereskedők kötelesek lehetnek a hulladékelemeket, az elektromos és elektronikus berendezések hulladékait ingyenesen visszavenni. A hulladékelemek, az elektromos és elektronikus berendezések hulladékainak újrahasználatával és újrahasznosításával járuljon hozzá a nyersanyagszükséglet csökkentéséhez. A hulladékelemek (mindenekelőtt a lítium-ion elemek), az elektromos és elektronikus berendezések hulladékai értékes újrahasznosítható anyagokat tartalmaznak, melyek környezetvédelmi szempontból nem megfelelő ártalmatlanítás esetén negatív hatással lehetnek a környezetre és az Ön egészségére. Ártalmatlanítás előtt törölje a használt készüléken lévő lehetséges személyes adatokat.
	Forgásirány
n	Névleges fordulatszám
V	Feszültség
	Egyenáram
CE	Európai megfelelőségi jelölés
UKCA	Egyesült királyságbeli megfelelőségi jelölés
001	Ukrán megfelelőségi jelölés
EAC	Eurázsiai megfelelőségi jelölés

TEHNIČNI PODATKI BRUSILNI REZKALNIK	MXF COS350
Proizvodna številka	4747 00 02... ...000001-999999
Nazivno število vrtljajev	5370 min^{-1}
D = najv. premer rezilnega koluta d = premer odprtine rezilnega koluta b=Debelina rezalne plošče min. / maks.	350 mm 20 mm / 1" 1 mm / 5 mm
Tip koluta: ojačani brusilni rezilni koluti ali rezilni koluti z diamanti	
Globina reza maks.	125 mm
Najv. tlak oskrbe z vodo	6 bar / 90 psi
Teža po EPTA-proceduri 01/2014 (MXFXC406)	16,7 kg
Bluetooth-Frekvenčni pas (Frekvenčni pasovi)	2402-2480 MHz
Visokofrekvečna	1,8 dBm
Bluetooth-verzija	4.0 BT signal mode
Priporočena temperatura okolice pri delu	-18°C ... +50 °C
Priporočene vrste akumulatorskih baterij	MXFXC406
Priporočeni polnilniki	MXFC
Informacije o hrupnosti/vibracijah Vrednosti merjenja ugotovljene ustrezno z EN 60745, EN 61029, 2000/14/EC. Raven hrupnosti naprave ovrednotena z A, znaša tipično:	
Nivo zvočnega tlaka (Nevarnost K=3dB(A)) Višina zvočnega tlaka (Nevarnost K=3dB(A))	105,5 dB(A) 116,5 dB(A)
Nosite zaščito za sluh!	
Skupna vibracijska vrednost (Vektorska vsota treh smerdoločena ustrezno EN 60745, EN 61029, 2000/14/EC.	
Vibracijska vrednost emisij $a_{h,SG}$ Nevarnost K=	3,43 m/s^2 1,5 m/s^2

OPOZORILO!

Raven vibracij in hrupa, navedena v tem informativnem listu, je bila izmerjena v skladu s standardiziranim preskusom iz EN 60745, EN 61029, 2000/14/EC in jo je mogoče uporabljati za primerjavo orodij med seboj. Mogoče jo je tudi uporabiti za predhodno oceno izpostavljenosti.

Navedena raven vibracij in hrupa predstavlja glavno uporabo orodja. Če pa se orodje uporablja za različne namene, z različnimi dodatki ali slabo vzdrževano, se lahko vibracije in hrup razlikujejo. To lahko znatno poveča raven izpostavljenosti v celotnem delovnem obdobju.

Pri oceni ravni izpostavljenosti vibracijam in hrupu je treba upoštevati tudi čas, ko je orodje izklopljeno ali ko teče, vendar dejansko ne opravlja dela. To lahko bistveno zmanjša raven izpostavljenosti v celotnem delovnem obdobju.

Ugotovite dodatne varnostne ukrepe za zaščito upravljavca pred učinki vibracij in/ali hrupa, kot so: vzdrževanje orodja in dodatkov, tople roke, organizacija delovnih vzorcev.

OPOZORILO! Preberite vsa varnostna opozorila in navodila, prikaze in specifikacije tega električnega orodja. Zakasnelo upoštevanje sledečih navodil lahko povzroči električni udar, požar in/ali težke poškodbe. **Vsa opozorila in napotila shranite, ker jih boste v prihodnje še potrebovali**.

VARNOSTNA OPOZORILA ZA REZALNO BRUSILNE STROJE

a) **Uporabljajte električno napravo samo z dostavljenim zaščitnim pokrovom. Zaščitni pokrov mora biti varno postavljen na električno napravo in tako nastavljen, da je pridobljena maksimalna varnost, to pomeni, da najmanjši mogoči del rezalne plošče se pokaže odprt proti osebi katera jo uporablja.** Zaščitni pokrov mora ščititi osebo ki jo uporablja od drobcev in naključninega kontakta z rezalno ploščo.

b) **Na električnem orodju uporabljajte samo vezane ojačane rezalne plošče.** Da lahko na električno orodje namestite pribor, še ne pomeni, da je uporaba varna.

c) **Dovoljeno število vrtljajev uporabljenega orodja mora biti vsaj tako visoko, kot je največje število vrtljajev električnega orodja.** Pribor, ki se vrti hitreje od dovoljenega števila vrtljajev, se lahko polomi in razleti.

d) **Brusila lahko uporabljate samo za vrste uporabe, ki jih priporoča proizvajalec. Na primer: Nikoli ne brusite s stransko ploskvijo rezalne plošče.** Rezalne plošče so namenjene odstranjevanju materiala z robom plošče. Brusilo se lahko zaradi bočnega delovanja sile zlomi.

e) **Za izbrani brusilni kolut vedno uporabljajte nepoškodovane vpenjalne prirobnice pravilne velikosti in oblike.** Ustrezne prirobnice podpirajo brusilni kolut in tako zmanjšujejo nevarnost, da bi se kolut zlomil.

f) **Ne uporabljajte obrabljenih brusilnih kolutov večjih električnih orodij.** Brusilni koluti za večja električna orodja niso konstruirana za višje število vrtljajev, s katerimi delujejo manjša električna orodja in se lahko zato zlomijo.

g) **Zunanji premer in debelina vsadnega orodja morata ustrezati meram Vašega električnega orodja.** Napačno dimenzioniranih vsadnih orodij ne boste mogli dovolj dobro zavarovati ali nadzorovati.

h) Velikost trna rezalne plošče in prirobnice mora ustrezati velikosti vretena električnega orodja. Rezalne plošče in prirobnice, katerih odprtine v trnu ne ustrezajo pritrditvenim elementom električnega orodja, se vrtijo neenakomerno, močno vibrirajo in lahko vodijo v izgubo nadzora nad orodjem.

i) Ne uporabljajte poškodovanih rezalnih plošč. Pred vsako uporabo prevrite, ali so rezalne plošče okrušene ali razpokane. Če vam električno orodje ali rezalna plošča pade na tla, preverite, če se je poškodovala ali namestite nepoškodovano rezalno ploščo. Po pregledu in namestitvi rezalne plošče se vi in osebe v bližini ne približujte

območju vrtenja rezalne plošče. Vklopite orodje in počakajte, da se eno minuto vrti pri najvišjih obratih. Poškodovane rezalne plošče v času preverjanja običajno razpadejo.

j) Nosite osebno varovalno opremo. Upoštevajte namen uporabe in se zaščitite z zaščito za obraz, zaščito za oči ali zaščitnimi očali. Če je to ustrezno, nosite protiprašno masko, zaščito za sluh, zaščitne rokavice in poseben predpasnik, ki zadržujejo delce brušenja ali obdelovanca. Zaščita za oči mora ščititi pred letečimi tujki, ki nastanejo ob različnih uporabah. Protiprašna maska ali dihalna maska mora filtrirati prašne delce, ki nastanejo med uporabo. Daljša izpostavljenost glasnemu hrupu lahko povzroči izgubo sluha.

k) **Osebe, ki stojijo zraven, naj bodo v varni razdalji od delovnega območja. Osebe, ki se zadržujejo v delovnem območju, morajo nositi osebno varovalno opremo.** Deli obdelovanca ali odlomljeni deli zlomljenih rezilnih plošč lahko odletijo čez neposredno delovno območje in povzročijo telesne poškodbe.

l) **Pri delih, pri katerih lahko brusilni nastavek pride v stik z zakritimi električnimi vodi, električni kabel vedno držite na izoliranih prijemnih površinah.** Pri stiku z električnimi kabli lahko postanejo električno prevodni tudi kovinski deli električnega orodja in upravljavec lahko doživi električni udar.

m) **Ne odlagajte električno napravo vse dokler se električna naprava ni popolnoma umirila**. Vrtečo delovno orodje lahko pride v kontakt z odlagalno površino s čimer lahko izgubite kontrolo nad električno napravo.

n) **Električno orodje naj medtem, ko ga prenašate naokrog, ne deluje.** Vrteče se vsadno orodje lahko zaradi naključnega kontakta zagrabi Vaše oblačilo in se zavrta v Vaše telo.

o) **Prezračevalne reže Vašega električnega orodja morate redno čistiti.**
Ventilator motorja povleče v ohišje prah in velika količina nabranega prahu je lahko vzrok za električno nevarnost.

p) **Ne uporabljajte električnega orodja v bližini gorljivih materialov.** Ti materiali se lahko zaradi iskrenja vnamejo.

Povratni udarec in ustrezna opozorila

Povratni udarec je nenadna reakcija, ki nastane zaradi zagozdenja ali blokiranja vrtečega se vsadnega orodja, na primer brusilnega koluta, brusilnega krožnika, žične ščetke in podobnega. Zagozdenje ali blokiranje ima za posledico takojšnjo ustavitev vrtečega se vsadnega orodja. Nekontrolirano električno orodje se zaradi tega pospešeno premakne v smer, ki je nasprotna smeri vrtenja vsadnega orodja.

Če se na primer brusilni kolut zatakne ali zablokira v obdelovancu, se lahko rob brusilnega koluta, ki je potopljen v obdelovanec, zaplete vanj in brusilni kolut se odlomi ali povzroči povratni udarec. Brusilni kolut se nato premakne proti uporabniku ali proč od njega, odvisno od smeri vrtenja brusilnega koluta na mestu blokiranja. Blokirni koluti se lahko pri tem tudi zlomijo.

Povratni udarec je posledica napačne ali pomanjkljive uporabe električnega orodja. Preprečite ga lahko z ustreznimi previdnostnimi ukrepi. Navedeni so v nadaljevanju besedila.

a) **Dobro držite električno orodje in premaknite telo in roke v položaj, v katerem boste lahko prestregli moč povratnega udarca. Če je na voljo dodatni ročaj, ga obvezno uporabljajte in tako zagotovite najboljše možno nadziranje moči povratnih udarcev ali reakcijskih momentov pri zagonu naprave.**
Z ustreznimi previdnostnimi ukrepi lahko uporabnik obvlada moč povratnih udarcev in reakcijskih momentov.

b) **Nikoli z roko ne segajte v bližino vrtečih se vsadnih orodij.**
V primeru povratnega udarca se lahko orodje premakne čez Vašo rook.

c) **Ne približujte telesa področju, v katerega se lahko v primeru povratnega udarca premakne električno orodje.** Povratni udarec potisne električno orodje v smer, ki je nasprotna smeri premikanja brusilnega koluta na mestu blokiranja.

d) **Posebno previdno delajte v kotih, na ostrih robovih in podobnih površinah. Preprečite, da bi vsadna orodja odskočila od obdelovanca in se zagozdila.**
Vrteče se vsadno orodje se v kotih, na ostrih robovih ali če odskoči, zlahka zagozdi.To povzroči izgubo nadzora ali povratni udarec.

e) **Ne nameščajte verižnega žaginega lista, dleta, segmentne diamantne plošče, katere korak je večji od 10 mm, ali nazobčanega žaginega lista. Tovrstna rezila pogosto povzročijo povratni udarec ali izgubo nadzora nad električnim orodjem.**

f) **Preprečite, da bi se rezalna plošča blokirala oziroma nanjo ne pritiskajte premočno. Ne poskušajte rezati pregloboko. Če boste rezalno ploščo preobremenili, boste s tem povečali možnost za zatikanje in blokiranje, kar lahko povzroči povratni udarec ali zlom rezalne plošče.**

g) **Če se rezalna plošča zagozdi ali prekinete delo, električno orodje izklopite in rezalnika ne premikajte, dokler se rezalna plošča popolnoma ne ustavi. Nikoli ne poskušajte iz reza, ki ste ga naredili, izvleči še delujoče rezalne plošče, saj lahko to povzroči povratni udarec.** Ugotovite in odpravite vzrok zagozditve.

h) **Dokler se električno orodje nahaja v obdelovancu, ga ne smete ponovno vklopiti. Počakajte, da bo rezalna plošča dosegla polno število vrtljajev in šele potem previdno nadaljujte z rezanjem.** V nasprotnem primeru se lahko plošča zatakne, skoči iz obdelovanca ali povzroči povratni udarec.

i) **Plošče ali velike obdelovance ustrezno podprite in tako zmanjšajte tveganje povratnega udarca zaradi zataknjene rezalne plošče.** Veliki obdelovanci se lahko zaradi lastne teže upognejo. Obdelovanec mora biti podprt z obeh strani, pa tudi v bližini reza in na robu.

j) **Posebej previdni bodite pri rezanju žepov v obstoječe zidove ali druga območja.** Pogrezajoča se rezalna plošča lahko pri zarezovanju v plinske ali vodovodne cevi ter električne vodnike in druge predmete povzroči povratni udarec.

NADALJNA VARNOSTNA IN DELOVNA OPOZORILA

Na začetku obdelave rezilno ploščo vedno počasi vstavite v obdelovanec. Rezilno ploščo namestite nežno in tudi med rezanjem je ne premikajte sunkovito. Stroj vedno potisnite stran od sebe.

Stroj med rezanjem vedno držite čvrsto. Brusilni rezalnik ne speljite skozi obdelovanec s silo. Pri uporabi prevelike sile lahko pride do povratnega udarca. S prezračevalnih odprtin in pokrovov redno čistite vrtalni prah.

Na koncu rezanja vedno počakajte, da se rezilna plošča popolnoma zaustavi. Brusilnega rezalnika nikoli ne izvlecite iz reza, dokler se plošča še vrti.

Po prekinitvi ali pred začetkom ponovnega postopka rezanja ali za spremembo smeri rezanja vedno najprej počakajte, da se rezilna plošča povsem zaustavi. Pri ponovni namestitvi brusilnega rezalnika namestite rezilno ploščo na sredino in jo nekaj centimetrov povlecite iz rezilnega roba. Nato aktivirajte stikalo in rezilno ploščo počasi vstavite v rez.

Če brusilni rezalnik blokira, takoj spustite stikalo in stroj čvrsto držite. Pred ponovnim vklopom stroja odpravite vzrok blokiranja.

Če rezilna plošča blokira, stroj takoj izklopite! Stroja ne vklopite ponovno, dokler je rezilna plošča še blokirana. V nasprotnem primeru lahko pride do močnega povratnega udarca. Odpravite vzrok za blokiranje in pri tem upoštevajte varnostne napotke.

Možni razlogi so lahko:

- Zagozditev v obdelovancu
- prežganje obdelovanega materiala
- Preobremenitev električnega orodja

Ne segajte v stroj v teku.

V primeru razreza kovin nastaja iskrenje. Bodite pozorni, da osebe ne bodo ogrožene. Zaradi nevarnosti požara se v bližini (nevarnost letečih isker) ne smejo nahajati nobeni gorljivi materiali. Ne uporabljajte sesalcev za prah.

Izogibajte se temu, da bi iskrenje in brusilni prah zadevali v telo.

Ne segajte na področje nevarnosti tekočega stroja.

Trske ali iveri se pri tekočem stroju ne smejo odstranjevati.

Napravo takoj izklopite, če nastopijo znatne vibracije ali če ugotovite drugačne pomanjkljivosti. Preverite stroj, da ugotovite vzrok.

Zaradi nevarnosti kratkega stika kovinski deli ne smejo zaiti v špranje za prezračevanje.

OPOZORILO! Nevarnost opeklin! Plošča in obdelovanec se med delovanjem močno segrejeta. Nosite rokavice med menjavo plošče ali če se dotikate obdelovanca. Rok nikoli ne približujte brusilnemu območju.

Izrabljenih izmenljivih akumulatorjev ne mečite v ogenj ali v gospodinjske odpadke. Milwaukee nudi okolju prijazno odlaganje starih izmenljivih akumulatorjev; prosimo povprašajte vašega strokovnega trgovca.

Izmenljivih akumulatorjev ne hranite skupaj s kovinskimi predmeti (nevarnost kratkega stika).

Izmenljive akumulatorje sistema MXF polnite samo s polnilnimi aparati sistema MXF. Ne polnite nobenih akumulatorjev iz drugih sistemov.

Izmenljivih akumulatorjev in polnilnih aparatov ne odpirajte in jih hranite samo v suhih prostorih. Zaščitite jih pred mokroto.

Pod ekstremno obremenitvijo ali ob ekstremni temperaturi iz poškodovanega izmenljivega akumulatorja lahko izteka akumulatorska tekočina. Po stiku z akumulatorsko tekočino prizadeto mesto takoj izperite z vodo in milom. Po stiku z očmi takoj najmanj 10 minut dolgo temeljito izpirajte in nemudoma obiščite zdravnika.

Opozorilo! V izogib, s kratkim stikom povzročene nevarnosti požara, poškodb ali okvar na proizvodu, orodja, izmenljivega akumulatorja ali polnilne naprave ne potapljajte v tekočine in poskrbite, da ne bo prihajalo do vdora tekočin v naprave in akumulatorje. Korozivne ali prevodne tekočine, kot so slana voda, določene kemikalije in belila ali proizvodi, ki le ta vsebujejo, lahko povzročijo kratek stik.

OPOZORILO! Ta naprava vsebuje litijevo gumbno baterijo.
Nova ali rabljena baterija lahko povzroči težke notranje opekline in v manj kot 2 urah privede do smrti, v kolikor se zaužije ali zaide v telo. z<meraj zavarujtepokrov odprtine za baterije.
V kolikor varno ne zapira, izklopite napravo, odstranite baterijo in jo shranite izven dosega otrok.
Če mislite, da so se baterije zaužile ali so zašle v telo, takoj poiščite zdravniško pomoč.

NAMENSKA UPORABA

Brusilni rezkalnik se lahko uporablja za obdelavo von kovine, kamna in keramike.

Kadar ste v dvomu upoštevajte navodila proizvajalcapribora.

Ta naprava se sme uporabiti samo v skladu z namembnostjo uporabiti samo za navede namene.

IZBIRA REZILNEGA KOLUTA

Površina	Tip rezilnega koluta
Nekovinski materiali	Brusilni rezilni koluti iz silicijevega karbida
Kovinski materiali	Brusilni rezilni koluti iz aluminijevega oksida
Zidovje	Diamantni kolut z vodnim hlajenjem ali brusilni rezilni kolut iz silicijevega karbida

PRIKLJUČEK ZA VODO

Orodje ima priključek za vodo za hlajenje rezilnega koluta in za zmanjšanje nastajanja prahu. Hlajenje z vodo je nameščeno pri vseh betonskih delih.

Pred obdelavo počakajte, da je celotni brusilni kolut prepojen z vodo.

ONE-KEY™

Da boste o ONE-KEY funkcionalnosti tega orodja izvedeli več, preberite priložena navodila za hiter začetek ali pa nas obiščite na internetu pod www.milwaukeetool.com/one-key. ONE-KEY App lahko naložite na vaš pametni telefon preko App Store ali Google Play.

Če pride do elektrostatičnih razelektritev, se lahko stroj izklopi. V tem primeru povezavo znova vzpostavite ročno.

Naprava izpolnjuje minimalne zahteve v skladu z EN 55014-2 / EN 301489-1 / EN 301489-17.

Prikaz ONE-KEY™

Modra svetloba	Daljinska povezava je aktivna in jo je mogoče nastaviti prek aplikacije ONE-KEY™.
Modro utripanje	Orodje komunicira z aplikacijo ONE-KEY™.
Rdeče utripanje	Orodje je bilo iz varnostnih razlogov blokirano in odklene ga lahko upravljavec prek aplikacije ONE-KEY™.

AKUMULATORJI

Izmenljive akumulatorje, ki jih daljši čas niste uporabljali, pred uporabo naknadno napolnite.

Temperatura nad 50°C zmanjšuje zmogljivost izmenljivega akumulatorja. Izogibajte se daljšemu segrevanju zaradi sončnih žarkov ali gretja.

Pazite, da ostanejo priključni kontakti na polnilnem aparatu in izmenljivem akumulatorju čisti.

za optimalno življenjsko dobo je potrebno akumulatorje po uporabi do konca napolniti.

Za čim daljšo življensko dobo naj se akumulatorji po napolnitvi vzamejo ven iz naprave za polnjenje.

Pri skladiščenju akumulatorjev dalj kot 30 dni:
Akumulator skladiščiti pri 27°C in na suhem.
Akumulator skladiščiti pri 30%-50% stanja polnjenja.
Akumulator spet napolniti vsakih 6 mesecev.

ZAŠČITA PREOBREMENITVE AKUMULATORJA LI-IONSKEGA AKUMULATORJA

Komplet akumulatorja je opremljen s preobremenitveno zaščito, ki ščiti akumulator pred preobremenitvijo in zagotavlja dolgo življenjsko dobo. Pri ekstremno visokih obremenitvah elektronika akumulatorja stroj avtomatsko izklopi. Za nadaljnje delo stroj izklopimo in ponovno vklopimo. V kolikor stroj ponovno ne steče, je komplet akumulatorja morebiti izpraznjen in ga je v polnilcu potrebno ponovno napolniti.

TRANSPORT LITIJ-IONSKIH AKUMULATORJEV

Litij-ionski akumulatorji so podvrženi zakonskim določbam transporta nevarnih snovi.

Transport teh akumulatorjev se mora izvajati upoštevajoč lokalne, nacionalne in mednarodne predpise in določbe.

- Potrošniki lahko te akumulatorje še nadalje transportirajo po cesti.
- Komercialni transport litij-ionskih akumulatorjev s strani špediterskih podjetij je podvržen določbam transporta nevarnih snovi. Priprava odpreme in transporta se lahko vrši izključno s strani ustrezno izšolanih oseb. Celoten proces je potrebno strokovno spremljati.

Pri transportu akumulatorjev je potrebno upoštevati sledeče točke:

- V izogib kratkim stikom zagotovite, da bodo kontakti zaščiteni in izolirani.
- Bodite pozorni na to, da paket akumulatorja v notranjosti embalaže ne bo mogel zdrsniti.
- Poškodovanih ali iztekajočih akumulatorjev ni dovoljeno transportirati.

Za nadaljnja navodila se obrnite na vaše špeditersko podjetje.

VZDRŽEVANJE

Pazite na to, da so prezračevalne reže stroja vedno čiste.

Uporabljajte samo Milwaukee pribor in Milwaukee nadomestne dele. Poskrbite, da sestavne dele, katerih zamenjava ni opisana, zamenjajo v Milwaukee servisni službi (upoštevajte brošuro Garancija aslovi servisnih služb).

Po potrebi je mogoče pri vašem servisnem mestu ali neposredno pri Techtronic Industries GmbH, Max-Eyth-Straße 10, 71364 Winnenden, Germany, naročiti eksplozijsko risbo naprave ob navedbi tipa stroja in na tablici navedene šestmestne številke.

ES-IZJAVA O SKLADNOSTI

Kot proizvajalec izjavljamo na svojo izključno odgovornost, da je izdelek, opisan pod »Tehnični podatki«, v skladu z vsemi ustreznimi predpisi direktiv 2011/65/EU (RoHS), 2014/53/EU, 2006/42/EG, 2000/14/EC in naslednjimi usklajenimi normativnimi dokumenti:

EN 60745-1:2009+A11:2010
EN 60745-2-22:2011+A11:2013
EN 55014-1:2017+A11:2020
EN 55014-2:2015
EN 62479:2010
EN 301 489-1 V2.2.3
EN 301 489-17 V3.1.1
EN 300 328V2.2.2
EN IEC 63000:2018

Izmerjena višina zvočnega tlaka: 109 dB(A)

Zajamčena raven zvočne moči: 111 dB(A)
Nevarnost K=: 1,5 dB(A)
Ocena skladnosti v skladu z Direktivo 2000/14/ES, Priloga V.

Winnenden, 2021-04-26

Alexander Krug
Managing Director

Pooblaščen za izdelavo spisov tehnične dokumentacije.

Techtronic Industries GmbH
Max-Eyth-Straße 10
71364 Winnenden
Germany

SIMBOLI

	POZOR! OPOZORILO! NEVARNOST!
	Pred vsemi deli na stroji odstranite izmenljivi akumulator.
	Prosimo, da pred uporabo pozorno preberete to navodilo za uporabo.
	Pri delu s strojem vedno nosite zaščitna očala.
	Nosite zaščito za sluh!
	Nosite ustrezno masko proti prahu.
	Nositi zaščitne rokavice
	Brez uporabe sile.
	Zgolj za rezalna opravila.
L_{WA} 111 dB	V skladu s tipsko tablico zajamčena raven zvočne jakosti znaša 111 dB(A)
	Gumbne baterije ne zaužijte!
	Ne delajte na lestvi! Pazite na varno stojišče.
	Oprema – ni vsebovana v obsegu dobave, priporočeno dopolnilo iz programa opreme.
	Odpadnih baterij, odpadne električne in elektronske opreme ne odstranjujte kot nesortirani komunalni odpadek. Odpadne baterije ter odpadno električno in elektronsko opremo je treba zbirati ločeno. Odpadne baterije, odpadne akumulatorje in svetlobne vire je treba odstraniti iz opreme. Za nasvet glede recikliranja in zbirnih mest se obrnite na lokalno oblast ali trgovca. V skladu z lokalnimi predpisi so lahko trgovci na drobno obvezani, da morajo brezplačno vzeti nazaj odpadne baterije ter odpadno električno in elektronsko opremo. Vaš prispevek k ponovni uporabi in recikliranju odpadnih baterij ter odpadne električne in elektronske opreme pomaga pri zmanjševanju povpraševanja po surovinah. Odpadne baterije, še posebej tiste, ki vsebujejo litij, ter odpadna električna in elektronska oprema vsebujejo dragocene materiale, primerne za recikliranje, ki imajo lahko, če niso odstranjeni na okolju prijazen način, škodljive posledica za okolje in zdravje ljudi. Z odpadne opreme izbrišite osebne podatke, če obstajajo.
	Smer vrtenja
n	Nazivno število vrtljajev
V	Napetost
⎓	Enosmerni tok
CE	Evropska oznaka za združljivost
UK CA	Britanska oznaka za združljivost
001	Ukrajinska oznaka za združljivost
EAC	Evrazijska oznaka za združljivost

TEHNIČKI PODACI REZAČKI BRUSNI	MXF COS350
Broj proizvodnje	4747 00 02... ...000001-999999
Nazivni broj okretaja	5370 min^{-1}
D = Rezačke ploče -ø max. d = Rezačke ploče-ø-bušenja	350 mm 20 mm / 1"
b=Debljina rezne ploče min. / max.	1 mm / 5 mm
Tip ploče: Pojačane rezačke brusne ploče ili dijamantno obložene ploče za rezanje	
Dubina rezanja max.	125 mm
Max. opskrbni vodeni tlak	6 bar / 90 psi
Težina po EPTA-proceduri 01/2014 (MXFXC406)	16,7 kg
Bluetooth-pojas frekvencija (pojasevi frekvencija)	2402-2480 MHz
Visokofrekvencijska	1,8 dBm
Bluetooth-Verzija	4.0 BT signal mode
Preporučena temperatura okoline kod rada	-18°C ... +50 °C
Preporučeni tipovi akumulatora	MXFXC406
Preporučeni punjači	MXFC
Informacije o buci/vibracijama Mjerne vrijednosti utvrđene odgovarajuće EN 60745, EN 61029, 2000/14/EC. A-ocijenjeni nivo buke aparata iznosi tipično:	
Nivo pritiska zvuka (Nesigurnost K=3dB(A)) Nivo učinka zvuka (Nesigurnost K=3dB(A))	105,5 dB(A) 116,5 dB(A)
Nositi zaštitu sluha!	
Ukupne vrijednosti vibracije (Vektor suma tri smjersu odmjerene odgovarajuće EN 60745, EN 61029, 2000/14/EC	
Vrijednost emisije vibracije $a_{h,SG}$ Nesigurnost K=	3,43 m/s^2 1,5 m/s^2

UPOZORENIE!

Razine emisije vibracija i buke navedena u ovom informacijskom listu izmjerene su u skladu sa standardiziranim ispitom koji propisuje EN 60745, EN 61029, 2000/14/EC i mogu se upotrebljavati za međusobnu usporedbu alata. Također se mogu upotrebljavati za prethodnu procjenu izloženosti.

Navedene razine emisija vibracija i buke predstavljaju glavnu svrhu primjene alata. Međutim, ako se alat upotrebljava u druge svrhe, s drugim priborom ili se ne održava dovoljno, emisije vibracija i buke mogu biti drukčije. To može značajno povećati razinu izloženosti tijekom cjelokupna razdoblja rada.

Procjena razine izloženosti vibracijama i buci također bi u obzir trebala uzeti razdoblja tijekom kojih je alat isključen ili kada je uključen, no njime se ne obavlja nikakav rad. Time se značajno može smanjiti razina izloženosti tijekom cjelokupna razdoblja rada.

Utvrdite dodatne sigurnosne mjere kako biste zaštitili rukovatelja od ovih učinaka vibracija i/ili buke, primjerice: održavanje alata i pribora, osiguravanje da ruke budu tople, organizacija obrazaca rada.

UPOZORENIE! Treba pročitati sve napomene o sigurnosti, upute, prikaze i specifikacije za ovaj električni alat. Propusti kod pridržavanja sljedećih upta može uzrokovati strujni udar, požar i/ili teške ozljede.
Sačuvajte sve napomene o sigurnosti i upute za buduću primjenu.

SIGURNOSNE UPUTE ZA REZAČKO BRUSNE STROJEVE

a) **Električnu napravo upotrebljavajte samo sa dobavljenim sigurnosnim poklopcem. Sigurnosni poklopac mora biti postavljen čvrsto na električnu napravu te da je tako nastavljen, da bi se postiglo najveću stupnju sigurnosti, t.j. sa rezne ploče da se vidi najmanji mogući dio, koji da je okrenut prema osoblju.** Sigurnosni poklopac mora čuvati osoblje od slomljenih dijelova te od slučajnog kontakta sa reznom pločom.

b) **Za svoj električni alat koristite samo ljepljene pojačane ili dijamantno obložene rezačke ploče.** Samo zato što se na električni alat može priključiti dodatni pribor, to ne jamči sigurnu uporabu alata.

c) **Dozvoljeni broj okretaja alatnih nastavaka mora najmanje biti toliki kao što je i najveći broj okretaja naveden na električnom alatu.** Oprema koja ima veći broj okretaja od dozvoljenog može se polomiti i razletjeti.

d) **Brusna tijela se smiju koristiti samo za preporučene mogućnosti primjene. Npr.: ne brusite nikada sa bočnom površinom brusne ploče za rezanje.** Brusne ploče za rezanje predviđene su za rezanje materijala sa rubom ploče. Bočnim djelovanjem na ova brusna tijela one se mogu polomiti.

e) **Za brusne ploče koje ste odabrali koristite uvijek neoštećene stezne prirubnice odgovarajuće veličine i oblika.** Prikladne prirubnice služe za stezanje brusnih ploča i tako smanjuju opasnost od loma brusnih ploča.

f) **Ne koristite istrošene brusne ploče velikih električnih alata.** Brusne ploče za velike električne alate nisu predviđene za veće brojeve okretaja manjih električnih alata i mogu puknuti.

g) **Vanjski promjer i debljina radnog alata moraju odgovarati dimenzijama vašeg električnog alata.**
Pogrešno dimenzionirani električni alati ne mogu se dovoljno zaštititi ili kontrolirati.

h) **Veličina otvora reznih ploča i prirubnica mora se točno uklopiti na brusno vreteno električnog alata. Rezne ploče i prirubnice s otvorima koji se dobro ne uklapaju na vreteno električnog alata okreću se neujednačeno, jako vibriraju i mogu uzrokovati gubitak kontrole.**

i) **Ne koristite oštećene rezne ploče. Prije svake uporabe provjerite imaju li rezne ploče lomove i pukotine. Ako je električni alat pao, pregledajte ima li oštećenja, ili postavite neoštećenu reznu ploču. Nakon pregleda alata i ugradnje rezne ploče, stanite i držite sebe i osobe u blizinie izvan ravnine rotirajuće rezne ploče te pokrenite električni alat na maksimalnu brzinu na minutu i bez opterećenja. Oštećene rezne ploče obično puknu tijekom ovog ispitivanja.**

j) **Nosite osobnu zaštitnu opremu. Ovisno o primjeni, koristite zaštitu za lice, zaštitu za oči ili zaštitne naočale. Ako je prikladno, nosite masku za prašinu, zaštitu za uši, zaštitne rukavice ili posebnu pregaču kako biste se zaštitili od malih brusnih čestica ili dijelova obradaka.**
Zaštita za oči mora štititi od letećih krhotina nastalih različitim obradnim postupcima. Maska za prašinu ili respirator mora filtrirati prašinu koja nastaje tijekom uporabe. Ako ste duže vrijeme izloženi jakoj buci, može doći do gubitka sluha.

k) **Osobe koje se zadržavaju u okolini držati na jednom sigurnoj udaljenosti od radnog područja. Osobe koje se zadržavaju na radnom području moraju nositi osobnu zaštitnu opremu.** Fragmenti izradaka ili fragmenti polomljenih rezačkih ploča mogu biti odbačeni preko neposrednog radnog područja i prouzročiti ozljede.

l) **Kod radova kod kojih brusni umetak može doći u dodir sa prekrivenim vodovima pod naponom, električni alat uvijek držati na izoliranim površinama drške.** Kod kontatka sa kablom pod naponom mogu i metalni dijelovi električnog alata biti postavljeni pod napon i poslužiocu nanijeti strujni udar.

m) **Nikad ne ostavljajte električni stroj bez nadzora, dok se alat ne zaustavi potpuno**. Alat koji se vrti može doći u kontakt sa površinom, na kojoj ste ostavili stroj, pri tome lako izgubite kontrolu nad strojem.

n) **Ne dopustite da električni alat radi dok ga nosite.** Rotirajući radni alat bi slučajnim kontaktom mogao zahvatiti vašu odjeću, a radni alat bi vas mogao ozlijediti.

o) **Redovito čistite otvore za hlađenje vašeg električnog alata.** Ventilator motora uvlači prašinu u kućište električnog alata, a veliko nakupljanje metalne prašine može uzrokovati električne opasnosti.

p) **Električni alat ne koristite blizu zapaljivih materijala.** Iskre bi mogle zapaliti ove materijale.

Povratni udar i odgovarajuće upute upozorenja

Povratni udar je iznenadna reakcija zbog radnog alata koji se je zaglavio ili blokirao, kao što su brusilice, brusni tanjuri, čelične četke itd. Zaglavljivanje ili blokiranje dovodi do naglog zaustavljanja rotirajućeg radnog alata. Zbog toga će se nekontrolirani električni alat ubrzati u smjeru suprotnom od smjera rotacije radnog alata na mjestu blokiranja.

Ako bi se npr. brusna ploča zaglavila ili blokirala u izratku, tada rub brusne ploče koja je zarezala u izradak može odlomiti brusnu ploču ili uzrokovati povratni udar. Brusna ploča se kod toga pomiče prema osobi koja rukuje električnim alatom ili od nje, ovisno od smjera rotacije brusne ploče na mjestu blokiranja. Kod toga se brusne ploče mogu i odlomiti.

Povratni udar je posljedica pogrešne ili neispravne uporabe električnog alata. On se može spriječiti prikladnim mjerama opreza, kao što su dolje opisane.

a) **Električni alat držite čvrsto i vaše tijelo i ruke dovedite u položaj u kojem možete preuzeti sile povratnog udara. Ukoliko postoji koristite uvijek dodatnu ručku, kako bi imali najveću moguću kontrolu nad silama povratnog udara ili momentima reakcije kod rada električnog alata.**
Osoba koja rukuje električnim alatom može prikladnim mjerama opreza ovladati povratnim udarom ili silama reakcije.

b) **Vaše ruke nikada ne stavljajte blizu rotirajućeg radnog alata.** Radni alat se kod povratnog udara može pomaknuti preko vaših ruku.

c) **Vašim tijelom izbjegavajte područja u kojim se električni alat pomiče kod povratnog udara.**
Povratni udar potiskuje električni alat u smjeru suprotnom od pomicanja brusne ploče na mjestu blokiranja.

d) **Posebno oprezni radom u području uglova, oštrih rubova, itd. spriječit ćete da se radni alat odbaci od izratka i da se u njemu uklješti.** Rotirajući radni alat kada se odbije na uglovima ili oštrim rubovima, sklon je uklještenju.
To uzrokuje gubitak kontrole nad radnim alatom ili povratni udar.

e) **Ne koristite lančanik pile, oštricu za rezbarenje drva, segmentiranu dijamantnu reznu ploču širine više od 10 mm ili nazubljeni list pile. Takve oštrice uzrokuju česte povratne udarce i gubitak kontrole nad električnim alatom.**

f) **Nemojte zaglavljivati reznu ploču ili je previše pritiskati. Nemojte previše duboko rezati. Prekomjerno naprezanje rezne ploče povećava opterećenje i mogućnost povratnog udarca ili pucanja rezne ploče.**

g) **Kada se rezna ploča zaglavi, ili ako želite prekinuti rad iz nekog razloga, isključite električni alat i držite rezački agregat nepomičnim dok se rezna ploča ne zaustavi u potpunosti. Nikada ne pokušavajte ukloniti reznu ploču iz reza dok je u pokretu, inače može doći do povratnog udarca.** Istražite uzrok zaglavljivanja rezne ploče i poduzmite korektivne mjere kako biste ga uklonili.

h) **Ne uključujte ponovno električni alat sve dok se brusna ploča za rezanje nalazi zarezana u izratku. Prije nego što oprezno nastavite sa rezanjem, ostavite da brusna ploča za rezanje prvo postigne svoj puni broj okretaja.** Inače bi se brusna ploča mogla zaglaviti, odskočiti iz izratka ili uzrokovati povratni udar.

i) **Podložite ploče ili velike izratke, kako bi se izbjegla opasnost povratnog udara od uklještene brusne ploče za rezanje.** Veliki izraci se mogu prognuti pod djelovanjem svoje vlastite težine. Izradak se mora osloniti na obje strane, i to kako u blizini brusne ploče za rezanje, tako i na rubu.

j) **Posebno oprezni budite kod rezanja džepova u postojećim zidovima ili drugim područjima.** Brusna ploča za rezanje koja je zarezala plinske ili vodovodne cijevi, električne vodove ili ostale objekte, može uzrokovati povratni udar.

OSTALE SIGURNOSNE I RADNE UPUTE

Na početku obrade rezačku ploču uvijek polako uvesti u izradak. Rezačku ploču oprezno postaviti i za vrijeme rezanja ne pokretati trzajima. Stroj uvijek gurati u smjeru od sebe.

Kod rezanja stroj uvijek dobro i čvrsto držati. Brusni rezač ne voditi silom kroz izradak. Kod prevelike sile može doći do povratnog udara. Otvore za zrak i pokrove redovito osloboditi od prašine bušenja.

Na kraju postupka rezanja uvijek pričekati da se rezačka ploča potpuno zaustavi. Brusni rezač nikada ne izvlačiti iz reza ako se ploča još vrti.

Nakon prekida odn. prije početka ponovnog postupka rezanja ili kod promjene smjera rezanja najprije uvijek pričekati, da rezačka ploča potpuno miruje. Kod ponovnog postavljanja brusnog rezača, rezačku ploču centrirati u rezu i za nekoliko centimetara od reznog brida odmaknuti. Zatim aktivirati sklopku i rezačku ploču polako uvesti u rez.

Kod brusni rezač blokira, sklopku odmah ispustiti i stroj dobro čvrsto držati. Prije ponovnog uključivanja stroja oktloniti uzrok blokiranja.

Ako rezačka ploča blokira, stroj smjesta zaustaviti! Stroj ne ponovno uključiti, sve dok je rezačka ploča još blokirana. Inače može doći do jakog povratnog udara. Otklonite uzrok blokiranja i kod toga poštivajte sigurnosne upute.

Mogući uzroci tome mogu biti:

- Izobličavanje u izratku koji se obrađuje
- Probijanje materijala koji se obrađuje
- Preopterećenje električnog alata

Nemojte sezati u stroj koji radi.

Kod rezanja metala dolazi do leta iskra. Obratite pažnju na to, da se ne ugrožavaju osobe. Zbog opasnosti od požara se u blizini ne smiju nalaziti nikakvi goviri materijali (područje leta iskra). Ne upotrebljavati usisavanje prašine.

Izbjegavajte da iskre i prašina brušenja ne pogode tijelo.

Ne sezati u područje opasnosti radećeg stroja.

Piljevina ili iverje se za vrijeme rada stroja ne smiju odstranjivati.

Aparat odmah isključiti, ako dođe do bitnih titranja, ili ako se utvrde drugi nedostaci. Provjerite stroj, kako bi utvrdili uzrok.

Zbog opasnosti od kratkog spoja metalni dijelovi ne smiju dospijeti u otvore za prozračivanje.

UPOZORENIE! Opasnost od opekotina! Disk i obradak se za vrijeme rada zagrijavaju. Dok mijenjate disk ili dodirujete obradak, nosite rukavice. Ruke uvijek držite podalje od područja brušenja.

Istrošene baterije za zamjenu ne bacati u vatru ili u kućno smeće. Milwaukee nudi mogućnost uklanjanja starih baterija odgovarajuće okolini. Milwaukee nudi mogućnost uklanjanja starih baterija odgovarajuće okolini; upitajte molimo Vašeg stručnog trgovca.

Baterije za zamjenu ne čuvati skupa sa metalnim predmetima (opasnost od kratkog spoja).

Baterije sistema MXF puniti samo sa uređajem za punjenje sistema MXF. Ne puniti baterije iz drugih sistema.

Baterije za zamjenu i uređaje za punjenje ne otvarati i čuvati ih samo u suhim prostorijama. Čuvati protiv vlage.

Pod ekstremnim opterećenjem ili ekstremne temperature može iz oštećenih baterija iscuriti baterijska tekućina. Kod dodira sa baterijskom tekućinom

odmah isprati sa vodom i sapunom. Kod kontakta sa očima odmah najmanje 10 minuta temeljno ispirati i odmah potražiti liječnika.

Upozorenje! Zbog izbjegavanja opasnosti od požara jednim kratkim spojem, opasnosti od ozljeda ili oštećenja proizvoda, alat, izmjenjivi akumulator ili napravu za punjenje ne uronjavati u tekućine i pobrinite se za to, da u uređaje ili akumulator ne prodiru nikakve tekućine. Korozirajuće ili vodljive tekućine kao slana voda, određene kemikalije i sredstva za bijeljenje ili proozvodi koji sadrže sredstva bijeljenja, mogu prouzročiti kratak spoj.

UPOZORENJE! Ovaj uređaj sadrži litijsku dugmastu staničnu bateriju. Jedna nova ili rabljena baterija može prouzročiti teške unutarnje opekotine i za manje od 2 sata prouzročiti smrt, ako se proguta ili ako dospije u tijelo. Osigurajte uvijek poklopac pretinca za baterije.
Ako ovaj ne zatvara na siguran način, isključite uređaj, odstranite bateriju i čuvajte ovu van dometa za djecu.
Ako vjerujete, da je baterija bila progutana ili da je dospijela u tijelo, odmah potražiti liječničku pomoć.

PRAVILNA PRIMJENA

Rezački brusni stroj se može uporabiti za obradu metalnih, kamenih i keramičkih materijala.

U nedoumici poštivati upute proizvođačapribora.

Ovaj aparat se smije upotrijebiti samo u određene svrhe kao što je navedeno.

IZBOR REZAČKIH PLOČA

Površina	Tip rezačke ploče
Nemetalni materijali	Rezačka brusna ploča za silicijev karbid
Metalni materijali	Aluminij-oksid - brusna rezačka ploča
Zidine	Dijamantna ploča sa vodenim hlađenjam ili rezačka brusna ploča od silicij karbida

PRIKLJUČAK VODE

Alat raspolaže jednim priključkom vode za hlađenje rezačke ploče i za smanjenje stvaranja prašine. Hlađenje vodom je potrebno kod svih betonskih radova.

Pričekajte prije obrađivanja sve dok cijela rezačka ploča ne bude nakvašena vodom.

ONE-KEY™

Da bi se saznalo više o ONE-KEY funkcionalnosti ovoga alata, pročitajte priloženu upute o brzom startu ili nas posjetite na internetu pod www. milwaukeetool.com/one-key. ONE-KEY App možete preko App Store ili Google Play preuzeti na vaš Smartphone.

Dođe li do elektrostatičnih pražnjenja, stroj bi se mogao isključiti. U tome slučaju spoj ponovno uspostaviti ručno.

Naprava odgovara minimalnim zahtjevima po EN 55014-2 / EN 301489-1 / EN 301489-17.

ONE-KEY™ prikaz

Plavo svijetljenje	Radioveza je aktivna i može se podesiti preko ONE-KEY™ App-a.
Plavo treperenje	Alat komunicira s ONE-KEY™ App-om.
Crveno treperenje	Alat je iz sigurnosnih razloga blokiran i može se od strane poslužioca preko ONE-KEY™ App-a deblokirati.

BATERIJE

Baterije koje duže vremena nisu korištene, prije upotrebe napuniti.

Temperatura od preko 50°C smanjuje učinak baterija. Duže zagrijavanje od strane sunca ili grijanja izbjeći.

Priključne kontakte na uređaju za punjenje i baterijama držati čistima.

Za optimalni vijek trajanja se akumulatori poslije upotrebe moraju sasvim napuniti.

Za što moguće duži vijek trajanja, akumulatori se nakon punjenja moraju odstraniti iz punjača.

Kod skladištenja akumulatora duže od 30 dana:
Akumulator skladištiti na suhom kod ca. 27°C.
Akumulator skladištiti kod ca. 30%-50% stanja punjenja.
Akumulator ponovno napuniti svakih 6 mjeseci.

ZAŠTITA OD PREOPTEREĆENJA AKUMULATORA LI-ION-AKUMULATOROMKU

Akkupack je opremljen jednom zaštitom protiv preopterećenja, koja akumulator štiti protiv preopterećenja i osigurava dugi vijek.
Kod ekstremno jakih opterećenja, elektronika akumulatora automatski isključuje stroj. Za nastavak rada stroja isključiti i ponovno uključiti. Ako se stroj ponovno ne pokrene, Akkupack je eventualno ispražnjem i mora se na punjaču ponovno napuniti.

TRANSPORT LITIJSKIH IONSKIH BATERIJA

Litijske-ionske baterije spadaju pod zakonske odredbe u svezi transporta opasne robe.

Prijevoz ovih baterija mora uslijediti uz poštivanje lokalnih, nacionalnih i internacionalnih propisa i odredaba.

- Korisnici mogu bez ustručavanja ove baterije transportirati po cestama.
- Komercijalni transport litijsko-ionskih baterija od strane transportnih poduzeća spada pod odredbe o transportu opasne robe. Otpremničke priprave i transport smiju izvoditi isključivo odgovarajuće školovane osobe. Kompletni proces se mora pratiti na stručan način.

Kod transporta baterija se moraju poštivati slijedeće točke:

- Uvjerite se da su kontakti zaštićeni i izolirani kako bi se izbjegli kratki spojevi.
- Pazite na to, da blok baterija unutar pakiranja ne može proklizavati.
- Oštećene ili iscurjele baterije se ne smiju transportirati.

U svezi ostalih uputa obratite se vašem prijevoznom poduzeću.

ODRŽAVANJE

Proreze za prozračivanje stroja uvijek držati čistima.

Primijeniti samo Milwaukee opremu i Milwaukee rezervne dijelove. Sastavne dijelove, čija zamjena nije opisana, dati zamijeniti kod jedne od Milwaukee servisnih službi (poštivati brošuru Garancija/Adrese servisa).

Po potrebi se crtež pojedinih dijelova aparata uz navođenje podatka o tipu stroja i šestznamenkastog broja na pločici snage može zatražiti kod vašeg servisa ili direktno kod Techtronic Industries GmbH, Max-Eyth-Straße 10, 71364 Winnenden, Njemačka.

IZJAVA O SUKLADNOSTI

Izjavljujemo kao proizvođač na osobnu odgovornost, da je proizvod, opisan pod "Tehnički podaci" sukladan sa svim relevantnim propisima smjernica 2011/65/EU (RoHS), 2014/53/EU, 2006/42/EG, 2000/14/EC i sa slijedećim harmoniziranim normativnim dokumentima:

EN 60745-1:2009+A11:2010
EN 60745-2-22:2011+A11:2013
EN 55014-1:2017+A11:2020
EN 55014-2:2015
EN 62479:2010
EN 301 489-1 V2.2.3
EN 301 489-17 V3.1.1
EN 300 328V2.2.2
EN IEC 63000:2018

Izmjereni nivo učinka zvuka: 109 dB(A)

Zajamčeni nivo zvučne snage: 111 dB(A)
Nesigurnost K=: 1,5 dB(A)
Ocjena suglasnosti po smjernici 2000/14/EG, prilog V.

Winnenden, 2021-04-26

Alexander Krug
Managing Director

Ovlašten za formiranje tehničke dokumentacije.

Techtronic Industries GmbH
Max-Eyth-Straße 10
71364 Winnenden
Germany

SIMBOLI

	PAŽNJA! UPOZORENJE! OPASNOST!
	Prije svih radova na stroju izvaditi bateriju za zamjenu.
	Molimo da pažljivo pročitate uputu o upotrebi prije puštanja u rad.
	Kod radova na stroju uvijek nositi zaštitne naočale.
	Nositi zaštitu sluha!
	Nositi prikladnu zaštitnu masku protiv prašine.
	Nositi zaštitne rukavice!
	Ne upotrebljavati silu.
	Samo za rezačke radove.
LWA 111 dB	Prema tipskoj pločici garantirana razina buke iznosi 111 dB(A)
	Dugmaste stanične baterije ne progutati!
	Ne raditi na ljestvama! Obratiti pažnju na sigurno stajanje.
	Oprema - u opsegu isporuke nije sadržana, preporučena dopuna iz promgrama opreme.
	Stare baterije, električni i elektronički uređaji se ne smiju zbrinjavati skupa sa kućnim smećem. Stare baterije, električni i elektronički uređaji se moraju odvojeno skupljati i zbrinuti. Prije zbrinjavanja odstranite stare baterije, stare akumulatore i rasvjetna sredstva iz uređaja. Raspitatje se kod mjesnih vlasti ili kod Vašeg stručnog trgovca o mjestima recikliranja i mjestima skupljanja. Zavisno o mjesnim odredbama stručni trgovci mogu biti obvezatni, stare baterije,i električne i elektroničke stare uređaje besplatno uzeti nazad. Doprinesite kroz ponovnu primjenu i recikliranje Vaših starih baterija, električnih i elektronskih uređajatome, da se potreba za sirovinama smanji. Stare baterije (prije svega litij-ionske baterije, električne i elektronske stare uređaje sadrže dragocjene, ponovno uporabljive materijale, kojie bi kod zbrinjavanja protivno očuvanju okoline mogli imati negativne posljedice za okolinu i Vaše zdravlje. Prije zbrinjavanja izbrišite postojeće podatke koji se odnose na osobe, koji se po mogućnosti nalaze na Vašem starom uređaju.
	Smjer okretanja
n	Nazivni broj okretaja
V	Napon
	Istosmjerna struja
	Europski znak suglasnosti
UK CA	Britanski znak suglasnosti
001	Ukrajinski znak suglasnosti
EAC	Euroazijski znak suglasnosti

TEHNISKIE DATI LEŅĶA SLĪPMAŠĪNA	MXF COS350
Izlaides numurs	4747 00 02... ...000001-999999
Nominālais griešanās ātrums	5370 min^{-1}
D = maks. griezējdiska ø d = griezējdiska centra atveres ø b=Griešanas diska biezums min. / maks.	350 mm 20 mm / 1" 1 mm / 5 mm
Diska tips: Armēti vai ar dimantiem pārklāti griezējdiski	
maks. griezuma dziļums	125 mm
Maks. ūdens padeves spiediens	6 bar / 90 psi
Svars atbilstoši EPTA -Procedure 01/2014 (MXFXC406)	16,7 kg
Bluetooth frekven u josla (frekven u joslas)	2402-2480 MHz
Augstfrekvences	1,8 dBm
Bluetooth versija	4.0 BT signal mode
Leteicamā vides temperatūra darba laikā	-18°C ... +50 °C
Leteicamie akumulatoru tipi	MXFXC406
Ieteicamās uzlādes ierīces	MXFC
Trokšņu un vibrāciju informācija Vērtības, kas noteiktas saskaņā ar EN 60745, EN 61029, 2000/14/EC. A novērtētās aparatūras skaņas līmenis ir: Trokšņa spiediena līmenis (Nedrošība K=3dB(A)) Trokšņa jaudas līmenis (Nedrošība K=3dB(A)) **Nēsāt trokšņa slāpētāju!** Svārstību kopējā vērtība (Trīs virzienu vektoru summtiek noteikta atbilstoši EN 60745, EN 61029, 2000/14/EC. svārstību emisijas vērtība $a_{h,SG}$ Nedrošība K=	 105,5 dB(A) 116,5 dB(A) 3,43 m/s^2 1,5 m/s^2

UZMANĪBU!
Vibrācijas un trokšņa emisijas līmenis šajā informācijas lapā ir izmērīts saskaņā ar EN 60745, EN 61029, 2000/14/EC standarta testa metodi un var tikt izmantots, lai salīdzinātu vienu ierīci ar otru. Tās var tikt izmantotas ietekmes sākotnējai izvērtēšanai.

Norādītais vibrācijas un trokšņa emisijas līmenis attēlo ierīces galvenos izmantošanas veidus. Tomēr, ja ierīce tiek izmantota citiem mērķiem, ar citu papildaprīkojumu vai nepareizi apkalpota, vibrācijas un trokšņa emisija var atšķirties. Tas var ievērojami paaugstināt ietekmes līmeni visā darba laikā.

Novērtējot vibrācijas un trokšņa ietekmes līmeni, vajadzētu ņemt vērā arī laiku, kad ierīce ir izslēgta vai ieslēgta, taču netiek lietota. Tas var ievērojami samazināt ietekmes līmeni visā darba laikā.

Lai aizsargātu operatoru no vibrācijas un/vai trokšņa, veiciet papildu drošības pasākumus, piemēram, veiciet apkopi ierīcei un papildaprīkojumam, uzturiet rokas siltas, organizējiet darba grafiku.

⚠ BRĪDINĀJUMS Izlasiet visus šim elektroinstrumentam pievienotos drošības brīdinājumus, instrukcijas, ilustrācijas un specifikācijas. Nespēja ievērot visas zemāk uzskaitītās instrukcijas var novest pie elektrošoka, ugunsgrēka un/vai smagiem savainojumiem.
Pēc izlasīšanas uzglabājiet šos noteikumus turpmākai izmantošanai.

⚠ GRIEŠANAS IEKĀRTAS DROŠĪBAS NORĀDES

a) **Izmantojiet elektroinstrumentu tikai ar komplektā piegādāto aizsargpārsegu. Aizsargpārsegam jābūt nostiprinātam pie elektroinstrumenta un noregulētam tā, lai panāktu maksimālu drošību, t.i. pret apkalpojošo personu drīkst būt pavērsta pēc iespējas mazāka nenosegtā griezējdiska daļa.** Aizsargpārsega uzdevums ir pasargāt apkalpojošo personu no atlūzām un iespējamās pieskaršanās griezējdiskam.

b) **Elektroinstrumentā iemontējiet tikai armētus vai ar dimantu pārklātus griezējdiskus ar saistvielu.** Tas, ka piederumu var piestiprināt jūsu elektroinstrumentam, nenozīmē, ka to var droši lietot.

c) **Iesaistāmā instrumenta pieļaujamajam apgriezienu skaitam jābūt vismaz tik augstam kā uz elektroinstrumenta norādītajam maksimālajam apgriezienu skaitam.**
Aprīkojums, kurš rotē ātrāk par pieļaujamo ātrumu, var salūzt un tikt atmests atpakaļ

d) **Slīpēšanas darbinstrumentu drīkst izmantot vienīgi tādā veidā, kādam tas ir paredzēts. Piemēram, nekad neizmantojiet slīpēšanai griešanas diska sānu virsmu.** Griešanas disks ir paredzēts materiālu apstrādei ar malas griezējšķautni. Stiprs spiediens sānu virzienā var salauzt šo darbinstrumentu.

e) **Kopā ar izvēlēto slīpēšanas disku izmantojiet tikai nebojātu piemērotas formas un izmēra piespiedējuzgriezni.** Piemērota tipa piespiedējuzgrieznis darba laikā droši balsta slīpēšanas disku un samazina tā salūšanas iespēju.

f) **Neizmantojiet nolietotus slīpēšanas diskus, kas paredzēti lielākas jaudas elektroinstrumentiem.** Lielākiem elektroinstrumentiem paredzētie slīpēšanas diski nav piemēroti darbam mazākos elektroinstrumentos, kuru griešanās ātrums parasti ir lielāks, un tāpēc tie darba laikā var salūzt.

g) **Darbinstrumentu ārējam diametram un biezumam jāatbilst elektroinstrumenta konstrukcijai un izmēriem.**
Ja darbinstrumenta izmēri ir izvēlēti nepareizi, tas pilnībā nenovietojas zem aizsarga un darba laikā apgrūtina instrumenta vadību.

h) **Griezējdisku un atloku centra atveres izmēram precīzi jāatbilst instrumenta vārpstas izmēram. Griezējdiski un atloki ar elektroinstrumenta montāžas stiprinājumam neatbilstošām centra atverēm zaudēs balansu, spēcīgi vibrēs un var izraisīt kontroles zudumu.**

i) **Nelietojiet bojātus griezējdiskus. Pirms lietošanas pārbaudiet, vai griezējdiskiem nav robu un plaisu. Ja elektroinstruments vai griezējdisks nokrīt, pārbaudiet, vai nav radušies bojājumi un nepieciešamības gadījumā piemontējiet jaunu griezējdisku. Pēc griezējdiska apskates un montāžas pārliecinieties, ka jūs un citas personas neatrodaties rotējošā griezējdiska plaknē un darbiniet elektroinstrumentu vienu minūti ar maksimālu slodzi. Bojāti griezējdiski šādas pārbaudes laikā parasti salūst.**

j) **Nēsājiet personisko aizsargaprīkojumu. Atkarībā no izmantošanas veida lietojiet sejas aizsargu, drošības aizsargbrilles vai drošības brilles. Atkarībā no nepieciešamības lietojiet putekļu aizsargmasku, dzirdes aizsargelementus un darba priekšautu, kas var aizturēt mazus abrazīvā elementa vai sagataves fragmentus. Acu aizsargelementiem jāspēj apturēt dažādu darbību radītus lidojošus priekšmetus. Putekļu maskai vai respiratoram jānodrošina darba laikā radīto daļiņu filtrēšana. Ilgstošs darbs lielā skaļumā var izraisīt dzirdes zudumu.**

k) **Nodrošiniet, ka apkārt esošās personas atrodas drošā attālumā no darba zonas. Personām, kas uzturas darba zonā, jālieto individuālie aizsardzības līdzekļi.** Sagataves vai griešanas diska atlūzušie fragmenti var tikt izsviesti tuvākajā darba zonā un radīt savainojumus.

l) **Veicot darbus, kuru laikā slīpēšanas piederums varētu saskarties ar pārsegtām, strāvu vadošām daļām, vienmēr turiet elektroinstrumentu aiz izolētajām rokturu virsmām.** Saskaroties ar strāvu vadošu kabeli, strāvu var vadīt arī elektroinstrumenta metāla daļas un lietotājs var saņemt strāvas triecienu.

m) **Nekad nenolieciet elektroinstrumentu malā, pirms nav pilnībā apstājies darba instruments**. Rotējošais darba instruments var saskarties ar pamatni, kā rezultātā Jūs varat zaudēt kontroli pār elektroinstrumentu.

n) **Nedarbiniet elektroinstrumentu laikā, kad tas tiek pārvietots.** Lietotāja apģērbs vai mati var nejauši nonākt saskarē ar rotējošo darbinstrumentu un ieķerties tajā, izraisot darbinstrumenta saskaršanos ar lietotāja ķermeni.

o) **Regulāri tīriet elektroinstrumenta ventilācijas atveres.** Dzinēju ventilējošā gaisa plūsma ievelk putekļus instrumenta korpusā, bet liela metāla putekļu daudzuma uzkrāšanās var būt par cēloni elektrotraumai.

p) **Nelietojiet elektroinstrumentu ugunsnedrošu materiālu tuvumā.** Lidojošās dzirksteles var izraisīt šādu materiālu aizdegšanos.

Atsitiens un ar to saistītie norādījumi

Atsitiens ir specifiska instrumenta reakcija, pēkšņi ieķeroties vai iestrēgstot rotējošam darbinstrumentam, piemēram, slīpēšanas diskam, slīpēšanas pamatnei, stiepļu sukai u. t. t. Rotējoša darbinstrumenta ieķeršanās vai iestrēgšana izraisa tā pēkšņu apstāšanos. Tā rezultātā elektroinstruments pārvietojas virzienā, kas pretējs darbinstrumenta kustības virzienam iestrēguma vietā, un nereti kļūst nevadāms.

Ja, piemēram, slīpēšanas disks ieķeras vai iestrēgst apstrādājamajā priekšmetā, tajā iegremdētā diska mala var izrauties no apstrādājamā materiāla vai izraisīt atsitienu. Šādā gadījumā slīpēšanas disks pārvietojas lietotāja virzienā vai arī prom no viņa, atkarībā no diska rotācijas virziena attiecībā pret apstrādājamo priekšmetu, Turklāt slīpēšanas disks var salūzt.

Atsitiens ir sekas elektroinstrumenta nepareizai vai neprasmīgai lietošanai. No tā var izvairīties, ievērojot zināmus piesardzības pasākumus, kas aprakstīti turpmākajā izklāstā.

a) **Stingri turiet elektroinstrumentu un ieņemiet tādu ķermeņa un roku stāvokli, kas vislabāk ļautu pretoties atsitiena spēkam. Vienmēr izmantojiet papildrokturi, kas ļauj optimāli kompensēt atsitienu vai reaktīvo griezes momentu un saglabāt kontroli pār instrumentu.**
Veicot zināmus piesardzības pasākumus, lietotājs jebkurā situācijā spēj efektīvi pretoties atsitienam un reaktīvajam griezes momentam.

b) **Netuviniet roas rotējošam darbinstrumentam.**
Atsitiena gadījumā darbinstruments var skart ar lietotāja roku.

c) **Izvairieties atrasties vietā, kurp varētu pārvietoties elektroinstruments atsitiena brīdī.**
Atsitiena brīdī elektroinstruments pārvietojas virzienā, kas pretējs darbinstrumenta kustības virzienam iestrēguma vietā.

d) **Ievērojiet īpašu piesardzību, strādājot stūru un asu malu tuvumā. Nepieļaujiet, lai darbinstruments atlektu no apstrādājamā priekšmeta vai iestrēgtu tajā.**
Saskaroties ar stūriem vai asām malām rotējošais darbinstruments izliecas un atlec no apstrādājamā priekšmeta vai iestrēgst tajā. Tas var būt par cēloni kontroles zaudēšanai pār instrumentu vai atsitienam.

e) **Neiemontējiet zāģa ķēdi, koka zāģripu, segmentētu dimanta ripu, kuras zobu perifērais attālums pārsniedz 10 mm, vai zobotu zāģripu. Šādas zāģripas izraisa biežu atsitienu un kontroles zudumu.**

f) **Netrieciet griezējdisku materiālā un nespiediet to ar pārāk lielu spēku. Necentieties padziļināt griezumu. Pārlieka griezējdiska noslogošana palielina slodzi un jutīgumu pret vērpi vai griezējdiska ieķeršanos griezumā, palielinot atsitiena vai griezējdiska salūšanas iespēju.**

g) **Ja griezējdisks ieķeras, vai arī gadījumā, ja griešanu nepieciešams pārtraukt, izslēdziet elektroinstrumentu un turiet griešanas vienību, līdz griezējdisks pilnībā apstājas. Necentieties izņemt griezējdisku no griezuma, kamēr tas griežas, jo tas var izraisīt atsitienu.** Noskaidrojiet un novērsiet griezējdiska ieķeršanās iemeslu.

h) **Neieslēdziet elektroinstrumentu no jauna, ja tajā iestiprinātais darbinstruments atrodas griezuma vietā. Pēc ieslēgšanas nogaidiet, līdz darbinstruments sasniedz pilnu griešanās ātrumu, un tikai tad uzmanīgi turpiniet griešanu.** Pretējā gadījumā griešanas disks var ieķerties griezumā vai izlekt no tā, kā arī var notikt atsitiens.

i) **Lai samazinātu atsitiena risku, iestrēgstot griešanas diskam, atbalstiet griežamā materiāla loksnes vai liela izmēra apstrādājamos priekšmetus.** Lieli priekšmeti var saliekties paši sava svara iespaidā. Apstrādājamais priekšmets jāatbalsta abās pusēs – gan griezuma tuvumā, gan arī priekšmeta malā.

j) **Esiet īpaši piesardzīgs, ja jums ir jāveic izzāģējums sienā vai kādā citā jums nezināmā vietā.** Legremdējot griešanas disku materiālā, tas var skart gāzes vadu, ūdensvadu, elektropārvades līniju vai citu objektu, kas savukārt var izraisīt atsitienu un/vai būt par cēloni savainojumam.

CITAS DROŠĪBAS UN DARBA INSTRUKCIJAS

Lai sāku apstrādi, lēnām pietuviniet griešanas disku sagatavei. Uzmanīgi pielieciet griešanas disku virsmai un arī griešanas laikā nepārvietojiet to uz aizmuguri. Vienmēr virziet iekārtu virzienā projām no sevis.

Griešanas laikā vienmēr cieši turiet iekārtu. Nekādā gadījumā nevirziet leņķa slīpmašīnu caur sagatavei ar spēku. Pārāk liela spēka iedarbības rezultātā var rasties atsitiens. Regulāri atbrīvojiet ventilācijas atveres un pārsegus no putekļiem.

Pēc slīpēšanas pabeigšanas vienmēr pagaidiet, līdz griešanas disks pilnībā apstājas. Nekādā gadījumā neizņemiet leņķa slīpmašīnu no griezuma, kamēr disks vēl griežas.

Pēc atkārtotas slīpēšanas pārtraukšanas vai uzsākšanas vai gadījumos, kad nepieciešams mainīt slīpēšanas virzienu, vispirms sagaidiet, līdz griešanas disks pilnībā apstājas. Atkārtoti uzstādot leņķa slīpmašīnu, novietojiet slīpēšanas disku griezuma centrā un pavelciet dažus centimetrus no griezuma malas. Tad piespiediet slēdzi un lēnām ievadiet griešanas disku griezumā.

Ja leņķa slīpmašīna ieķīlējas, nekavējieties atlaidiet slēdzi un stingri turiet iekārtu. Pirms iekārtas atkārtotas ieslēgšanas novērsiet ieķīlēšanās cēloni.

Ja leņķa slīpmašīna ieķīlējas, nekavējoties izslēdziet iekārtu! Neieslēdziet iekārtu līdz brīdim, kamēr slīpēšanas disks nav atbloķēts. Pretējā gadījumā ir iespējams spēcīgs atsitiens. Novērsiet ieķīlēšanās cēloni un tā laikā ievērojiet drošības norādījumus.

Iespējamie iemesli:

- iesprūdis apstrādājamajā materiālā
- apstrādājamais materiāls ir caursists
- elektroinstruments ir pārslogots

Leslēgtai ierīcei nepieskarties.

Metāla atdalīšanas darba gaitā rodas dzirksteļu strēle. Rūpēties, lai netiktu savainoti cilvēki. Saistībā ar ugunsgrēka izcelšanās risku tuvumā (dzirksteļu strēles zonā) nedrīkst atrasties viegli uzliesmojoši materiāli. Neveikt putekļu nosūkšanu.

Izvairieties, lai dzirksteles un slīpēšanas putekļi nekrīt uz galvas.

Nelikt rokas mašīnas darbības laukā.

Skaidas un atlūzas nedrīkst ņemt ārā, kamēr mašīna darbojas.

Ja parādās stipras svārstības vai citi defekti, mašīnu vajag nekavējoties izslēgt. Mašīnu vajag nekavējoties pārbaudīt, lai noteiktu traucējumu cēloņus.

Sakarā ar to, ka var izraisīt īsslēdzienu, dzesēšanas atveres nedrīkst iekļūt nekādi metāla priekšmeti.

UZMANĪBU! Bīstamība apdedzināties! Disks un sagatave lietošanas laikā uzkarsīs. Mainot diskus vai saskaroties ar sagatavi, valkājiet cimdus. Vienmēr sargiet rokas, strādājot slīpēšanas vietā.

Izmantotos akumulārus nedrīkst mest ugunī vai parastajos atkritumos. Firma Milwaukee piedāvā iespēju vecos akumulātorus savākt apkārtējo vidi saudzējošā veidā; jautājiet specializētā veikalā.

Akumulātorus nav ieteicams glabāt kopā ar metāla priekšmetiem (iespējams īsslēgums).

MXF sistēmas akumulātorus lādēt tikai ar MXF sistēmas lādētājiem. Nedrīkst lādēt citus akumulātorus no citām sistēmām.

Akumulātorus un lādētājus nedrīkst taisīt vaļā un tie jāuzglabā sausās telpās.

Pie ārkārtas slodzes un ārkārtas temperatūrām no bojātā akumulātora var iztecēt akumulātora šķidrums. Ja nonākat saskarsmē ar akumulātora šķidrumu, saskarsmes vieta nekavējoties jānomazgā ar ūdeni un ziepēm. Ja šķidrums nonācis acīs, acis vismaz 10 min. skalot un nekavējoties konsultēties ar ārstu.

Brīdinājums! Lai novērstu īssavienojuma izraisītu aizdegšanās, savainojumu vai produkta bojājuma risku, neiegremdējiet instrumentu, maināmo akumulatoru vai uzlādes ierīci šķidrumos un rūpējieties par to, lai ierīcēs un akumulatoros neiekļūtu šķidrums. Koroziju izraisoši vai vadītspējīgi šķidrumi, piemēram, sālsūdens, noteiktas ķīmikālijas, balinātāji vai produkti, kas satur balinātājus, var izraisīt īssavienojumu.

BRĪDINĀJUMS! Šī ierīce satur litija podziņbateriju.
Jauna vai lietota baterija var izraisīt smagus iekšējus apdegumus un izraisīt nāvi mazāk nekā 2 stundu laikā, ja tā tiek norīta vai nokļūst ķermenī.
Vienmēr nodrošiniet bateriju nodalījuma vāku.
Ja tas droši neaizveras, izslēdziet ierīci, izņemiet bateriju un uzglabājiet bērniem nepieejamā vietā.
Ja Jums ir aizdomas par to, ka baterijas ir norītas vai nokļuvušas ķermenī, nekavējoties uzmeklējiet ārstu.

PRECIZĒTI LIETOŠANAS NOSACĪJUMI

Leņķa slīpmašīnu var izmantot metāla, akmens un keramikas vielu apstrādei.

Visos gadījumos ievērojiet ražotāja noteiktosdrošības noteikumus.

Šo instrumentu drīkst izmantot tikai saskaņā ar minētajiem lietošanas noteikumiem.

GRIEZĒJDISKU IZVĒLE

Virsma	Griezējdiska tips
Nemetāliskas vielas	Silīcija karbīda griezējdisks
Nemetāliskas vielas	Alumīnija oksīda griezējdisks
Mūris	Dimanta griezējdisks ar ūdens dzesēšanu vai silīcija karbīda griezējdisks

ŪDENS PIESLĒGUMS

Instruments ir aprīkots ar ūdens griezējdiska dzesēšanas pieslēgumu, kas palīdz novērst putekļu veidošanos. Dzesēšana ar ūdeni tiek izmantota visos betona apstrādes darbos.

Pirms uzsākt apstrādi, gaidiet, līdz ar ūdeni ir pārklāts viss griezējdisks.

ONE-KEY™

Lai vairāk uzzinātu par šī instrumenta ONE-KEY funkcionalitāti, izlasiet pievienoto ātrās palaišanas instrukciju vai apmeklējiet mūsu interneta mājas lapu www.milwaukeetool.com/one-key. Jūs varat ONE-KAY App savā smārtfonā lejuplādēt no App Store vai Google Play.

Ja rodas elektrostatiskā izlāde, iekārta var izslēgties. Šādā gadījumā atjaunojiet savienojumu manuāli.

Iekārta atbilst standartu EN 55014-2 / EN 301489-1 / EN 301489-17 minimālajām prasībām.

ONE-KEY™ rādījums

Lampiņa spīd zilā krāsā	Bezvadu savienojums ir aktīvs un to var iestatīt ar ONE-KEY™ lietotni.
Lampiņa mirgo zilā krāsā	Instruments sazinās ar ONE-KEY™ lietotni.
Lampiņa mirgo sarkanā krāsā	Instruments ir bloķēts ar drošību saistītu iemeslu dēļ un lietotājs to var atbloķēt ar ONE-KEY™ lietotni.

AKUMULĀTORI

Akumulātori, kas ilgāku laiku nav izmantoti, pirms lietošanas jāuzlādē.

Pie temperatūras, kas pārsniedz 50°C, akumulātoru darbspēja tiek negatīvi ietekmēta. Vajag izvairīties no ilgākas saules un karstuma iedarbības.

Lādētāja un akumulātoru pievienojuma kontakti jāuztur tīri.

Lai baterijas darba ilgums būtu optimāls, pēc iekārtas izmantošanas tā jāuzlādē.

Lai akumulatori kalpotu pēc iespējas ilgāku laiku, tos pēc uzlādes ieteicams atvienot no lādētāj ierīces.

Akumulatora uzglabāšana ilgāk kā 30 dienas: uzglabāt akumulatoru pie aptuveni 27° C un sausā vietā. Uzglabāt akumulatoru uzlādes stāvoklī aptuveni pie 30%-50%. Uzlādēt akumulatoru visus 6 mēnešus no jauna.

AKUMULATORA AIZSARDZĪBA PRET PĀRSLOGOJUMU LITIJA JONU AKUMULATORA

Akumulatoru bloks ir aprīkots ar pretpārslogojuma aizsardzību, kas akumulatoru pasargā no pārslogojuma un nodrošina ilgu tā kalpošanas laiku.
Ārkārtīgi augsta noslogojuma gadījumā akumulatora elektronika ierīci automātiski izslēdz. Lai darbu turpinātu, ierīci izslēdziet un atkal ieslēdziet. Ja ierīce neieslēdzas, iespējams, ka akumulatoru bloks ir izlādējies un ir jāuzlādē no jauna.

LITIJA JONU AKUMULATORU TRANSPORTĒŠANA

Uz litija jonu akumulatoriem attiecas noteikumi par bīstamo kravu pārvadāšanu.

Šo akumulatoru transportēšana jāveic saskaņā ar vietējiem, valsts un starptautiskajiem normatīvajiem aktiem un noteikumiem.

- Patērētāja darbības, pārvadājot šos akumulatorus pa autoceļiem, nav reglamentētas.
- Uz litija jonu akumulatoru komerciālu transportēšanu, ko veic ekspedīcijas uzņēmums, attiecas bīstamo kravu pārvadāšanas noteikumi. Sagatavošanas darbus un transportēšanu drīkst veikt tikai atbilstoši apmācīts personāls. Viss process jāvada profesionāli.

Veicot akumulatoru transportēšanu, jāievēro:

- Pārliecinieties, ka kontakti ir aizsargāti un izolēti, lai izvairītos no īssavienojumiem.
- Pārliecinieties, ka akumulators iepakojumā nevar paslīdēt.
- Bojātus vai tekošus akumulatorus nedrīkst transportēt.

Plašāku informāciju Jūs varat saņemt no ekspedīcijas uzņēmuma.

APKOPE

Vajag vienmēr uzmanīt, lai būtu tīras dzesēšanas atveres.

Izmantojiet tikai firmu Milwaukee piederumus un firmas Milwaukee rezerves daļas. Lieciet nomainīt detaļas, kuru nomaiņa nav aprakstīta, kādā no firmu Milwaukee klientu apkalpošanas servisiem. (Skat. brošūru Garantija/klientu apkalpošanas serviss.)

Pēc pieprasījuma, Jūsu Klientu apkalpošanas centrā vai pie Technotronic Industries GmbH, Max-Eyth-Straße 10, 71364 Winnenden, Vācijā, ir iespējams saņemt iekārtas montāžas rasējumu, iepriekš norādot iekārtas modeli un sērijas numuru, kas atrodas uz datu plāksnītes un sastāv no sešiem simboliem.

EK ATBILSTĪBAS DEKLARĀCIJA

Mēs kā ražotājs un vienīgā atbildīgā persona apliecinām, ka mūsu "Tehniskajos datos" raksturotais produkts atbilst visām attiecīgajām Direktīvu 2011/65/ES (RoHS), 2014/53/ES, 2006/42/EK, 2000/14/EC normām un šādiem saskaņotiem normatīvajiem dokumentiem:

EN 60745-1:2009+A11:2010
EN 60745-2-22:2011+A11:2013
EN 55014-1:2017+A11:2020
EN 55014-2:2015
EN 62479:2010
EN 301 489-1 V2.2.3
EN 301 489-17 V3.1.1
EN 300 328V2.2.2
EN IEC 63000:2018

Izmērītais trokšņa jaudas līmenis: 109 dB(A)

Garantētais trokšņa līmenis: 111 dB(A)
Nedrošība K=: 1,5 dB(A)
Atbilstības novērtēšana veikta saskaņā ar Direktīvas 2000/14/EK V pielikumu.

Winnenden, 2021-04-26

Alexander Krug
Managing Director

Pilnvarotais tehniskās dokumentācijas sastādīšanā.

Techtronic Industries GmbH
Max-Eyth-Straße 10
71364 Winnenden
Germany

SIMBOLI

	UZMANĪBU! BRĪDINĀJUMS! BĪSTAMI!
	Pirms mašīnai veikt jebkāda veida apkopes darbus, ir jāizņem ārā akumulātors.
	Pirms sākt lietot instrumentu, lūdzu, izlasiet lietošanas pamācību.
	Strādājot ar mašīnu, vienmēr jānēsā aizsargbrilles.
	Nēsāt trokšņa slāpētāju!
	Jānēsā piemērota maska, kas pasargā no putekļiem.
	Jāvalkā aizsargcimdi!
	Nepielietot spēku
	Tikai atdalīšanai
L_{WA} 111 dB	Saskaņā ar marķējumu garantētais trokšņa līmenis sasniedz 111 dB(A)
	Nenorijiet podziņbateriju!
	Nestrādājiet uz kāpnēm! Pievērsiet uzmanību stabilitātei.
	Piederumi - standartaprīkojumā neietvertās, bet ieteicamās papildus komplektācijas detaļas no piederumu programmas.
	Neutilizējiet bateriju atkritumus, elektrisko un elektronisko iekārtu atkritumus kā neškirotus sadzīves atkritumus. Bateriju atkritumi un elektrisko un elektronisko iekārtu atkritumi ir jāsavāc atsevišķi. Bateriju atkritumi, akumulatoru atkritumi un gaismas avotu atkritumi ir jānoņem no iekārtas. Sazinieties ar vietējo iestādi vai mazumtirgotāju, lai iegūtu padomus par otrreizējo pārstrādi un savākšanas punktu. Atkarībā no vietējiem noteikumiem, mazumtirgotājiem var būt pienākums bez maksas pieņemt atpakaļ bateriju atkritumus un elektrisko un elektronisko iekārtu atkritumus. Jūsu ieguldījums bateriju atkritumu un elektrisko un elektronisko iekārtu atkritumu atkārtotā izmantošanā un otrreizējā pārstrādē palīdz samazināt pieprasījumu pēc izejvielām. Bateriju atkritumos, īpaši tajos, kas satur litiju, un elektrisko un elektronisko iekārtu atkritumos ir vērtīgi, otrreiz pārstrādājami materiāli, kas var negatīvi ietekmēt vidi un cilvēku veselību, ja tie netiek utilizēti videi draudzīgā veidā. No iekārtu atkritumiem izdzēsiet personāla datus, ja tādi ir.
	Rotācijas virziena
n	Nominālais griešanās ātrums
V	Spriegums
	Līdzstrāva
	Eiropas atbilstības zīme
UK CA	Lielbritānijas atbilstības zīme
001	Ukrainas atbilstības zīme
EAC	Eirāzijas atbilstības zīme

TECHNINIAI DUOMENYS ABRAZYVINIS DISKINIS PJŪKLAS	MXF COS350
Produkto numeris	4747 00 02... ...000001-999999
Nominalus sūkių skaičius	5370 min^{-1}
D = pjovimo disko skersmuo, maks. d = pjovimo disko angos skersmuo	350 mm 20 mm / 1"
b=Pjovimo disko storis min. / maks.	1 mm / 5 mm
Disko tipas: Sutvirtinti abrazyviniai diskai arba deimantiniai pjovimo diskai	
Maks. pjūvio gylis	125 mm
Maks. vandens tiekimo slėgis	6 bar / 90 psi
Prietaiso svoris įvertintas pagal EPTA 01/2014 (MXFXC406) tyrimų metodiką	16,7 kg
Bluetooth radijo dažnių juosta (radijo dažnių juostos)	2402-2480 MHz
Aukšto dažnio	1,8 dBm
Bluetooth versija	4.0 BT signal mode
Rekomenduojama aplinkos temperatūra dirbant	-18°C ... +50 °C
Rekomenduojami akumuliatorių tipai	MXFXC406
Rekomenduojami įkrovikliai	MXFC
Informacija apie triukšmą/vibraciją Vertės matuotos pagal EN 60745, EN 61029, 2000/14/EC. Įvertintas A įrenginio keliamo triukšmo lygis dažniausiai sudaro:	
Garso slėgio lygis (Paklaida K=3dB(A)) Garso galios lygis (Paklaida K=3dB(A))	105,5 dB(A) 116,5 dB(A)
Nešioti klausos apsaugines priemones!	
Bendroji svyravimų reikšmė (trijų krypčių vektorių suma), nustatyta remiantis EN 60745, EN 61029, 2000/14/EC.	
Vibravimų emisijos reikšmė $a_{h,SG}$ Paklaida K=	3,43 m/s^2 1,5 m/s^2

DĖMESIO!
Šiame vadove nurodytos bendrosios vibracijos ir triukšmo emisijos vertės nustatytos pagal standartinius bandymo metodus pagal EN 60745, EN 61029, 2000/14/EC, todėl gali būti taikomos lyginant vieną įrankį su kitu. Gali būti naudojama preliminariam poveikio įvertinimui.

Nurodytos bendrosios vibracijos ir triukšmo emisijos vertės atitinka įrankio taikymą. Jei įrankis naudojamas kitokiais tikslais, kartu su kitokiais priedais ar netinkamai prižiūrimas, bendrosios vibracijos ir triukšmo emisijos vertės gali skirtis. Tai gali žymiai padidinti poveikio lygį viso darbo metu.

Apskaičiuojant bendrosios vibracijos ir triukšmo emisijos vertes reikėtų atsižvelgti į laikotarpį, kai prietaisas yra išjungtas arba įjungtas, bet nėra naudojamas. Tai gali žymiai sumažinti poveikio lygį viso darbo metu.

Tam, kad naudotojas būtų apsaugotas nuo vibracijos ir (arba) triukšmo poveikio, reikia nustatyti papildomus saugos reikalavimus, pavyzdžiui: tinkamai prižiūrėti prietaisą ir jo priedus, laikyti rankas šiltai, organizuoti darbo modelius.

⚠ WARNING Perskaitykite visus saugumo įspėjimus, instrukcijas, peržiūrėkite iliustracijas ir specifikacijas, pateiktas kartu su šiuo įrankiu. Jei nepaisysite visų toliau pateiktų instrukcijų, gali trenkti elektros smūgis, kilti gaisras ir/arba galite sunkiai susižaloti arba sužaloti kitus asmenis.
Išsaugokite šias saugos nuorodas ir reikalavimus, kad ir ateityje galėtumėte jais pasinaudoti.

⚠ PJOVIMO IR ŠLIFAVIMO STAKLIŲ SAUGOS NURODYMAI

a) **Elektrinį įrankį naudokite tik su komplekte esančiu apsauginiu gaubtu. Apsauginis gaubtas turi būti gerai pritvirtintas prie elektrinio įrankio taip, kad būtų sudarytos kuo saugesnės darbo sąlygos, t. y., kad kuo mažesnė pjovimo disko dalis liktų atvira operatoriaus atžvilgiu.** Apsauginis gaubtas turi apsaugoti operatorių nuo skeveldrų ir atsitiktinio kontakto su pjovimo disku.

b) **Elektriniam įrankiui naudokite tik suklijuotus, sutvirtintus arba deimantinius pjovimo diskus.** Kadangi prie elektrinio įrankio galima prijungti priedą, neužtikrinama, kad viskas saugiai veiks.

c) **Panaudojamų dalių leistinas apsisukimų skaičius turi būti mažiausiai tokio dydžio, koks yra nurodytas didžiausias apsisukimų skaičius ant elektros prietaiso.** Dalys, kurios sukasi greičiau negu yra leistina, gali sulūžti ir skristi į šalis.

d) **Šlifavimo įrankius leidžiama naudoti tik pagal rekomenduojamą paskirtį. Pvz., niekada nešlifuokite pjovimo disko šoniniu paviršiumi.** Pjovimo diskai yra skirti medžiagai pjaunamąja briauna pašalinti. Nuo šoninės apkrovos šie šlifavimo įrankiai gali sulūžti.

e) **Jūsų pasirinktiems šlifavimo diskams tvirtinti visada naudokite nepažeistas tinkamo dydžio ir formos prispaudžiamąsias junges.** Tinkamos jungės prilaiko šlifavimo diską ir sumažina lūžimo pavojų.

f) **Nenaudokite sudilusių diskų, prieš tai naudotų su didesnėmis šlifavimo mašinomis.** Šlifavimo diskai, skirti didesniems elektriniams prietaisams, nėra pritaikyti prie didelio mažųjų prietaisų išvystomo sūkių skaičiaus ir gali sulūžti.

g) **Naudojamo įrankio išorinis skersmuo ir storis turi atitikti nurodytus Jūsų elektrinio prietaiso matmenis.** Netinkamų matmenų įrankius gali būti sunku tinkamai apdengti bei valdyti.

h) **Disko ir jungės dydis privalo atitikti elektrinio įrankio veleną. Diskai ir jungės su angomis, neatitinkantys elektrinio įrankio montavimo dalių, išsibalansuos, labai vibruos ir gali prarasti kontrolę.**

i) **Nenaudokite pažeistų diskų. Prieš naudodami, patikrinkite diską, kad jame nebūtų įtrūkimų ir įplyšimų. Jei sumažėja elektrinio įrankio ar disko galia, patikrinkite, ar nėra pažeidimų, ir sumontuokite nepažeistą diską. Apžiūrėję ir sumontavę diską, atsistokite ir liepkite pašaliniams asmenims pasitraukti nuo besisukančio disko plokštumos, paleiskite maitinimą maksimalia galia be apkrovos greičio vieną minutę. Pažeisti diskai paprastai perlūš bandomuoju metu.**

j) **Naudokite asmeninę apsaugos įrangą. Atsižvelgdami į darbo pobūdį, užsidėkite veido apsaugą ir apsauginius aklinius. Jei reikia, dėvėkite nuo dulkių apsaugančią kaukę, įsidėkite ausų kištukus, mūvėkite pirštines ir užsiriškite dirbtuvių prijuostę nuo mažų abrazyvinių ar ruošinio nuolaužų.**
Akių apsauga turi apsaugoti nuo skrendančių nuolaužų, kurių susidaro per įvairias operacijas. Kaukė nuo dulkių ar respiratorius turi filtruoti per įvairias operacijas susidarančias daleles. Nuolatinis aukšto intensyvumo triukšmas gali pažeisti klausą.

k) **Prietaisą laikykite saugiu atstumu nuo aplink jus esančių asmenų. Asmenys, esantys darbo zonoje, turi dėvėti asmenines apsaugos priemones.** Ruošinių fragmentai ar sulūžusių pjovimo diskų dalys gali būti sviesti per visą darbo zoną ir sužeisti žmones.

l) **Vykdant darbus, kurių metu abrazyvinis diskas gali paliesti uždengtas elektros linijas, elektrinį įrankį visuomet laikyti už izoliuotų rankenos vietų.** Palietus kabelį, kuriuo teka srovė, įrankio metalinėmis dalimis taip pat gali pradėti tekėti srovė, o operatorius dėl to gali gauti elektros smūgį.

m) **Niekada nepadėkite elektrinio įrankio tol, kol darbo įrankis visiškai nususTos**. Besisukantis darbo įrankis gali prisiliesti prie paviršiaus, ant kurio jis dedamas, tada galite nesuvaldyti elektrinio įrankio.

n) **Nešdami prietaisą jo niekada neįjunkite.** Netyčia prisilietus prie besisukančio darbo įrankio, jis gali įtraukti drabužius ir Jus sužeisti.

o) **Reguliariai valykite elektrinio prietaiso ventiliacines angas.** Variklio ventiliatorius traukia dulkes į korpusą, ir susikaupus daug metalo dulkių gali kilti elektros smūgio pavojus.

p) **Nenaudokite elektrinio prietaiso arti degių medžiagų.** Kibirkštys šias medžiagas gali uždegti.

Atatranka ir atitinkamos įspėjamosios nuorodos

Atatranka yra staigi reakcija, atsirandanti, kai besisukantis darbo įrankis, pvz., šlifavimo diskas, šlifavimo žiedas, vielinis šepetys ar kt., ruošinyje įstringa ar užsiblokuoja ir todėl netikėtai sustoja. Todėl elektrinis prietaisas gali nekontroliuojamai atšokti nuo ruošinio priešinga darbo įrankio sukimuisi kryptimi.

Pvz., jei ruošinyje įstringa ar yra užblokuojamas šlifavimo diskas, disko briauna, kuri yra ruošinyje, gali išlūžti ar sukelti atatranką. Tada šlifavimo diskas, priklausomai nuo jo sukimosi krypties blokavimo vietoje, pradeda judėti link dirbančiojo arba nuo jo. Tada šlifavimo diskas gali net nulūžti.

Atatranka yra netinkamo elektrinio prietaiso naudojimo ar gedimo pasekmė. Jos galite išvengti, jei imsitės atitinkamų, žemiau aprašytų priemonių.

a) **Dirbdami visada tvirtai laikykite prietaisą abiem rankom ir stenkitės išlaikyti tokią kūno ir rankų padėtį, kurioje sugebėtumėte atsispirti prietaiso pasipriešinimo jėgai atatrankos metu. Jei yra papildoma rankena, visada ją naudokite, tada galėsite suvaldyti atatrankos jėgas bei reakcijos jėgų momentą.**
Dirbantysis, jei imsis tinkamų saugos priemonių, gali suvaldyti reakcijos jėgas atatrankos metu.

b) **Niekada nelaikykite rankų arti besisukančio darbo įrankio.** Įvykus atatrankai įrankis gali pataikyti į Jūsų ranką.

c) **Venkite, kad Jūsų rankos būtų toje zonoje, kurioje įvykus atatrankai judės elektrinis prietaisas.**
Atatrankos jėga verčia elektrinį prietaisą judėti nuo blokavimo vietos priešinga šlifavimo disko sukimuisi kryptimi.

d) **Ypač atsargiai dirbkite kampuose, ties aštriomis briaunomis ir t. t. Saugokite, kad darbo įrankis neatsimuštų į kliūtis ir neįstrigtų.** Besisukantis darbo įrankis kampuose, ties aštriomis briaunomis arba atsimušęs į kliūtį turi tendenciją užstrigti. Tada prietaisas tampa nevaldomas arba įvyksta atatranka.

e) **Neprijunkite grandininio pjūklo, medienos drožybos geležtės, segmentinio deimantinio disko su periferiniu tarpu, ne didesniu nei 10 mm, ar dantytos pjūklo geležtės. Tokios geležtės sukuria dažnas atatrankos jėgas, galima prarasti kontrolę.**

f) **Stenkitės, kad diskas neįstrigtų, ir nenaudokite per didelio slėgio. Nebandykite labai giliai pjauti. Per didelis slėgis didina disko apkrovą ir jis gali sulinkti ar perlinkti įpjovoje, tada gali susidaryti atatranka ir diskas gali perlūžti.**

g) **Kai diskas perlinksta arba įstringa įpjovoje, nesvarbu, dėl kokios priežasties, išjunkite elektrinį įrankį ir nejudinkite abrazyvinio diskinio įtaiso, kol diskas visiškai sustos. Niekada nebandykite išimti disko iš įpjovos, kol diskas juda, priešingu atveju susidarys atatranka.** Patikrinkite ir pataisykite, kad diskas neperlinktų.

h) **Nejunkite elektrinio prietaiso iš naujo tol, kol diskas neištrauktas iš ruošinio. Palaukite, kol pjovimo diskas pasieks darbinį sūkių skaičių, ir tik tada atsargiai tęskite pjovimą.** Priešingu atveju diskas gali užstrigti, iššokti iš ruošinio ar sukelti atatranką.

i) **Plokštes ar didelius ruošinius paremkite, kad sumažintumėte atatrankos riziką dėl užstrigusio pjovimo disko.** Dideli ruošiniai gali išlinkti dėl savo svorio. Ruošinį reikia paremti iš abiejų pusių, tiek ties pjūvio vieta, tiek ir prie krašto.

j) **Būkite ypač atsargūs darydami pjūvius sienose ar kitose aklinose vietose.** Panyrantis pjovimo diskas gali pažeisti elektros laidus, dujotiekio ar vandentiekio vamzdžius ar kitus objektus ir sukelti atatranką.

KITI SAUGUMO IR DARBO NURODYMAI

Pradedant apdoroti ruošinį, pjūklo diską į jį visada kišti lėtai. Pjūklo diską įstatyti minkštai, ir pjaunant jo netrūkčioti. Mašiną visada stumkite nuo savęs.

Pjaunant visada mašiną laikyti stipriai. Per ruošinį diskinio pjūklo niekada nestumkite per prievartą. Panaudojus per daug jėgos, mašina gali smogti atgal. Iš ventiliavimo angų ir dangčių reguliariai išvalykite gręžimo dulkes.

Pjovimo pabaigoje palaukite, kol pjovimo diskas visiškai sustos. Niekada iš pjovimo vietos netraukite diskinio pjūklo, kol diskas dar sukasi.

Nutraukus ar vėl pradedant pjauti, ar norint pakeisti pjovimo kryptį, iš pradžių palaukti, kol pjovimo diskas visai sustos. Kitą kartą įstatant diskinį pjūklą, pjovimo diską centruoti pjūvyje ir kelis centimetrus patraukti nuo pjovimo krašto. Tada įjungti jungiklį, o pjūklo diską lėtai kišti į pjūvį.

Jei diskinis pjūklas užstringa, išsyk atleisti jungiklį, o mašiną stipriai laikyti. Prieš vėl įjungiant mašiną pašalinti užsiblokavimo priežastį.

Jei diskinis pjūklas užstringa, išsyk mašiną išjungti! Kol pjovimo diskas užstrigęs, mašinos nebejungti. Antraip mašina gali smogti atgal. Pašalinkite užsiblokavimo priežastį, tai darydami būtinai laikykitės saugos nurodymų.

Galimos priežastys:

- Susidariusios apdirbamo ruošinio briaunos
- Apdirbamos medžiagos pratrūkimas
- Elektros įrankio perkrova

Nekiškite rankų į veikiančią mašiną.

Pjaunant metalą laksto kibirkštys. Stebėkite, kad nė vienam asmeniui negrėstų pavojus. Dėl gaisro pavojaus (kibirkščiavimo sritis) šalia negali būti jokių degių medžiagų. Jokiu būdu nesiurbkite dulkių.

Venkite kūno kontakto su skriejančiomis kibirkštimis ir šlifuojant susidarančiomis dulkėmis.

Nekiškite rankų į veikiančio įrenginio pavojaus zoną.

Draudžiama išiminėti drožles ar nuopjovas, įrenginiui veikiant.

Prietaisą tuoj pat išjunkite, jei atsiranda stiprūs virpesiai arba kiti trūkumai. Patikrinkite įrenginį ir nustatykite priežastį.

Saugokite, kad metalinės dalys nepatektų į vėdinimo angas – trumpojo jungimo pavojus.

DĖMESIO! Pavojus nusideginti! Dirbant diskas ir ruošinys įkaista. Keisdami diskus ar liesdami ruošinį mūvėkite pirštines. Rankas visada laikykite atokiai nuo šlifavimo vietos.

Sunaudotų keičiamų akumuliatorių nedeginkite ir nemeskite į buitines atliekas. Milwaukee siūlo tausojantį aplinką sudėvėtų keičiamų akumuliatorių tvarkymą, apie tai prekybos atstovo.

Keičiamų akumuliatorių nelaikykite kartu su metaliniais daiktais (trumpojo jungimo pavojus).

Keičiamus MXF sistemos akumuliatorius kraukite tik C18 sistemos įkrovikliais. Nekraukite kitų sistemų akumuliatorių.

Keičiamų akumuliatorių ir įkroviklių nelaikykite atvirai. Laikykite tik sausoje vietoje. Saugokite nuo drėgmės.

Ekstremalių apkrovų arba ekstremalios temperatūros poveikyje iš keičiamų akumuliatorių gali ištekėti akumuliatoriaus skystis. Išsitepus akumuliatoriaus skysčiu, tuoj pat nuplaukite vandeniu su muilu. Patekus į akis, tuoj pat ne trumpiau kaip 10 minučių gausiai skalaukite vandeniu ir tuoj pat kreipkitės į gydytoją.

Įspėjimas! Siekdami išvengti trumpojo jungimo sukeliamą gaisro pavojaus, sužalojimų arba produkto pažeidimų, nekiškite įrankio, keičiamo akumuliatoriaus arba įkroviklio į skysčius ir pasirūpinkite, kad į prietaisus arba akumuliatorius nepatektų jokių skysčių. Koroziją sukeliantys arba

laidūs skysčiai, pvz., sūrus vanduo, tam tikri chemikalai ir balikliai arba produktai, kurių sudėtyje yra baliklių, gali sukelti trumpąjį jungimą.

ĮSPĖJIMAS! Šiame prietaise įrengtas ličio-jonų akumuliatorius.
Prarijus arba patekus į kūną naujo arba naudoto akumuliatoriaus turiniui, gresia sunkus vidinis nudegimas arba mirtis trumpiau nei per 2 valandas.
Visada gerai pritvirtinkite akumuliatoriaus skyriaus dangtelį.
Jei dangtelis neužsidaro, išjunkite maitinimą, ištraukite akumuliatorių ir padėkite atokioje, vaikams nepasiekiamoje vietoje.
Jei įtariate, kad akumuliatoriaus turinys buvo prarytas arba pateko į kūną, nedelsiant kreipkitės į gydytoją.

NURODYTOS NAUDOJIMO SĄLYGOS

Abrazyvinį diskinį pjūklą galima naudoti metalui, akmeniui ir keramikai apdirbti.

Kilus abejonėms, atkreipkite dėmesį įpriemonių gamintojų nurodymus.

Šį prietaisą leidžiama naudoti tik pagal nurodytą paskirtį.

PJOVIMO DISKO PASIRINKIMAS

Paviršius	Pjovimo disko tipas
Ne metalo medžiagos	Silicio karbido abrazyvinis diskas
Metalo medžiagos	Aliuminio oksido abrazyvinis diskas
Mūras	Deimantinis diskas su vandens aušinimo funkcija arba silicio karbido abrazyvinis diskas

VANDENS TIEKIMO SISTEMA

Įrankyje įrengta vandens tiekimo sistema pjovimo diskui aušinti ir dulkių susidarymui mažinti. Aušinimo vandeniu reikia visiems betonavimo darbams.

Prieš pradėdami apdoroti palaukite, kol visas pjovimo diskas bus padengtas vandeniu.

ONE-KEY™

Kad sužinotumėte daugiau apie ONE-KEY funkcionalumą, perskaitykite pridėtą greitos pradžios instrukciją arba aplankykite mus internete www.milwaukeetool.com/one-key. ONE-KEY programą galite atsisiųsti iš App Store arba Google Play į savo išmanųjį telefoną.

Įvykus elektrostatinei iškrovai, staklės gali išsijungti. Tokiu atveju atkurkite ryšį rankiniu būdu.

Prietaisas atitinka minimalius reikalavimus pagal EN 55014-2 / EN 301489-1 / EN 301489-17.

ONE-KEY™ indikatorius

Mėlynas švytėjimas	Radijo ryšys yra aktyvus ir gali būti nustatomas naudojantis ONE-KEY™ programėle.
Mėlynas mirksėjimas	Įrankis palaiko ryšį su ONE-KEY™ programėle.
Raudonas mirksėjimas	Saugumo sumetimais įrankis užblokuotas, operatorius jį gali atblokuoti naudodamasis ONE-KEY™ programėle.

AKUMULIATORIAI

Ilgesnį laiką nenaudotus keičiamus akumuliatorius prieš naudojimą įkraukite.

Aukštesnė nei 50°C temperatūra mažina keičiamų akumuliatorių galią. Venkite ilgesnio saulės ar šilumos šaltinių poveikio.

Įkroviklio ir keičiamo akumuliatoriaus jungiamieji kontaktai visada turi būti švarūs.

Kad prietaisas kuo ilgiau veiktų, pasinaudoję juo, iki galo įkraukite akumuliatorius.

Siekiant užtikrinti kuo ilgesnį baterijos tarnavimo laiką, reikėtų ją po atlikto įkrovimo iškart išimti iš įkroviklio.

Bateriją laikant ilgiau nei 30 dienų, būtina atkreipti dėmesį į šias nuorodas: bateriją laikyti sausoje aplinkoje, esant apie 27 °C temperatūrai. Baterijos įkrovimo lygis turi būti nuo 30% iki 50%. Baterija pakartotinai turi būti įkraunama kas 6 mėnesius.

APSAUGA NUO AKUMULIATORIAUS PERKROVOS LIČIO JONŲ AKUMULIATORIAUS

Akumuliatorių blokas turi apsaugą nuo perkrovos, kuri leidžia išvengti perkrovų ir užtikrina jo eksploatacijos ilgaamžiškumą.
Esant didelėms apkrovoms, akumuliatoriaus elektroninė sistema prietaisą išjungia automatiškai. Kad prietaisas dirbtų toliau, reikia jį išjungti ir vėl įjungti. Jeigu prietaisas neįsijungia, esant galimybei, akumuliatoriaus komplektą reikia iškrauti ir įkroviklyje iš naujo įkrauti.

LIČIO JONŲ AKUMULIATORIŲ PERVEŽIMAS

Ličio jonų akumuliatoriams taikomos įstatyminės nuostatos dėl pavojingų krovinių pervežimų.

Šiuos akumuliatorius pervežti būtina laikantis vietinių, nacionalinių ir tarptautinių direktyvų ir nuostatų.

- Naudotojai šiuos akumuliatorius gali naudoti savo transporte be jokių kitų sąlygų.
- Už komercinį ličio jonų akumuliatorių pervežimą atsako ekspedicijos įmonė pagal nuostatas dėl pavojingų krovinių pervežimo. Pasiruošimo išsiųsti ir pervežimo darbus gali atlikti tik atitinkamai išmokyti asmenys. Visas procesas privalo būti prižiūrimas.

Pervežant akumuliatorius būtina laikytis šių punktų:

- Siekiant išvengti trumpųjų jungimų, įsitikinkite, kad kontaktai yra apsaugoti ir izoliuoti.
- Atkreipkite dėmesį, kad akumuliatorius pakuotės viduje neslidinėtų.
- Draudžiama pervežti pažeistus arba tekančius akumuliatorius.

Dėl detalesnių nurodymų kreipkitės į savo ekspedicijos įmonę.

TECHNINIS APTARNAVIMAS

Įrenginio vėdinimo angos visada turi būti švarios.

Naudokite tik Milwaukee priedus ir Milwaukee atsargines dalis. Dalis, kurių keitimas neaprašytas, leidžiama keisti tik Milwaukee klientų aptarnavimo skyriams (žr. garantiją/klientų aptarnavimo skyrių adresus brošiūroje).

Esant poreikiui, nurodžius mašinos modelį ir šešiaženklį numerį, esantį ant specifikacijų lentelės, klientų aptarnavimo centre arba tiesiogiai Techtronic Industries GmbH, Max-Eyth-Str. 10, 71364 Winnenden, Vokietija, galite užsakyti išplėstinį prietaiso brėžinį.

EB ATITIKTIES DEKLARACIJA

Kaip gamintojas atsakingai pareiškiame, kad gaminys, aprašytas skyriuje „Techniniai duomenys“, atitinka visus 2011/65/ES (RoHS), 2014/53/ES, 2006/42/EB, 2000/14/EC direktyvas ir šių darniųjų norminių dokumentų taikomus reikalavimus:

EN 60745-1:2009+A11:2010
EN 60745-2-22:2011+A11:2013
EN 55014-1:2017+A11:2020
EN 55014-2:2015
EN 62479:2010
EN 301 489-1 V2.2.3
EN 301 489-17 V3.1.1
EN 300 328V2.2.2
EN IEC 63000:2018

Išmatuotas garso galios lygis: 109 dB(A)

Garantuotas garso galios lygis: 111 dB(A)
Paklaida K=: 1,5 dB(A)
Atitikties įvertinimas pagal Direktyvos 2000/14/EB V priedą.

Winnenden, 2021-04-26

Alexander Krug
Managing Director

Įgaliotas parengti techninius dokumentus.

Techtronic Industries GmbH
Max-Eyth-Straße 10
71364 Winnenden
Germany

SIMBOLIAI

	ĮSPĖJIMAS! PERSPĖJIMAS! PAVOJUS!
	Prieš atlikdami bet kokius darbus įrenginyje, išimkite keičiamą akumuliatorių.
	Prieš pradėdami dirbti su prietaisu, atidžiai perskaitykite jo naudojimo instrukciją.
	Dirbdami su įrenginiu visada nešiokite apsauginius akinius.
	Nešioti klausos apsaugines priemones!
	Dėvėti tinkamą apsauginę kaukę nuo dulkių.
	Lietojiet aizsardzības cimdus!
	Nenaudoti jėgos.
	Tinka tik pjovimo darbams.
LWA 111 dB	Etiketėje nurodytas garantuotas garso galingumo lygis yra 111 dB(A)
	Neprarykite tabletės tipo baterijos!
	Nedirbti ant kopėčių! Visada saugiai stovėti.
	Priedas – nejeina į tiekimo komplektaciją, rekomenduojamas papildymas iš priedų asortimento.
	Neišmeskite baterijų atliekų, elektros ir elektroninės įrangos atliekų kaip nerūšiuotų komunalinių atliekų. Baterijų ir elektros bei elektroninės įrangos atliekos turi būti surenkamos atskirai. Iš įrangos turi būti pašalintos baterijų, akumuliatorių atliekos ir šviesos šaltiniai. Patarimų dėl perdirbimo ir surinkimo vietos kreipkitės į vietinę instituciją arba pardavėją. Priklausomai nuo vietos teisės aktų, mažmenininkai gali būti įpareigoti nemokamai priimti atgal senas baterijas, seną elektros ir elektronikos įrangą. Jūsų indėlis į pakartotinį baterijų ir elektros bei elektroninės įrangos atliekų panaudojimą ir perdirbimą padeda sumažinti žaliavų poreikį. Akumuliatorių, ypač kurių sudėtyje yra ličio, ir elektros bei elektroninės įrangos atliekose yra vertingų, perdirbamų medžiagų, kurios gali neigiamai paveikti aplinką ir žmonių sveikatą, jei jos nebus šalinamos aplinką tausojančiu būdu. Ištrinkite personalo duomenis iš įrangos atliekų, jei tokių yra.
	Sukimosi kryptis
n	Nominalus sūkių skaičius
V	Įtampa
	Nuolatinė srovė
	Europos atitikties ženklas
UK CA	Britanijos atitikties ženklas
001	Ukrainos atitikties ženklas
EAC	Eurazijos atitikties ženklas

TEHNILISED ANDMED ABRASIIVLÕIKEKETTAGA TÜKELDUSPINK	MXF COS350
Tootmisnumber	4747 00 02... ...000001-999999
Nimipöörded	5370 min^{-1}
D = hõõrdlõikeketaste ø max d = hõõrdlõikeketaste puuraugu ø b=Lõikeketta paksus min. / maks.	350 mm 20 mm / 1" 1 mm / 5 mm
Ketta tüüp: Tugevdatud hõõrdlõikekettad või teemantitega varustatud hõõrdlõikekettad	
Lõikesügavus maks:	125 mm
Max veevarustusrõhk	6 bar / 90 psi
Kaal vastavalt EPTA-protseduurile 01/2014 (MXFXC406)	16,7 kg
Bluetoothi sagedusriba (sagedusribad)	2402-2480 MHz
Kõrgepingejõudlus	1,8 dBm
Bluetoothiga versioon	4.0 BT signal mode
Soovituslik ümbritsev temperatuur töötamise ajal	-18°C ... +50 °C
Soovituslikud akutüübid	MXFXC406
Soovituslik laadija	MXFC
Müra/vibratsiooni andmed Mõõteväärtused on kindlaks tehtud vastavalt normile EN 60745, EN 61029, 2000/14/EC. Seadme tüüpiline hinnanguline (müratase: Helirõhutase (Määramatus K=3dB(A)) Helivõimsuse tase (Määramatus K=3dB(A)) **Kandke kaitseks kõrvaklappe!** Vibratsiooni koguväärtus (kolme suuna vektorsummmõõdetud EN 60745, EN 61029, 2000/14/EC järgi. Vibratsiooni emissiooni väärtus $a_{h,SG}$ Määramatus K=	 105,5 dB(A) 116,5 dB(A) 3,43 m/s^2 1,5 m/s^2

TÄHELEPANU!

Sellel teabelehel toodud vibratsiooni- ja müraemissioon on mõõdetud standardis EN 60745, EN 61029, 2000/14/EC kirjeldatud standarditud testiga ning seda võib kasutad tööriistade omavaheliseks võrdlemiseks. Testi võib kasutada kokkupuute esialgseks hindamiseks.

Deklareeritud vibratsiooni- ja müratase puudutab tööriista põhikasutust. Kui tööriista kasutatakse muuks otstarbeks, teistsuguste tarvikutega või tööriista hooldatakse halvasti, võivad vibratsioon ja müraemissioon erineda. See võib kokkupuutetaset kogu tööajal oluliselt suurendada.

Vibratsiooni ja müraga kokkupuute hinnangulise taseme juures tuleb arvesse võtta ka aega, kui tööriist on välja lülitatud või töötab, kuid sellega ei tehta tööd. See võib kokkupuutetaset kogu tööaja kohta oluliselt vähendada.

Tehke kindlaks täiendavad ohutusmeetmed operaatori kaitsmiseks vibratsiooni ja/või müra eest, näiteks: hooldage tööriista ja tarvikuid, hoidke käed soojas, vaadake üle töökorraldus.

⚠ TÄHELEPANU! Kõik selle elektrilise tööriistaga kaasasolevad ohutusnõuded, juhised, joonised ja spetsifikatsioonid tuleb läbi lugeda. Kõigi allpool loetletud juhiste eiramise tagajärjeks võib olla elektrilöök, tulekahju ja/või rasked vigastused.
Hoidke kõik ohutusnõuded ja juhised edasiseks kasutamiseks hoolikalt alles.

⚠ KETASLÕIKURITE OHUTUSJUHISED

a) **Kasutage elektriseadet alati koos kaasasoleva kaitsekattega. Kaitsekate peab olema kindlalt seadme külge kinnitatud ja selliselt seadistatud, et see tagaks maksimaalse turvalisuse, s.t. et suurem osa kasutajapoolsest lõikekettast oleks kaetud.** Kaitsekate kaitseb seadme kasutajat lõikamisel lenduvate materjaliosakeste ja instrumendiga juhusliku kokkupuute eest.

b) **Kasutage oma elektritööriistaga ainult seotud tugevdatud või teemantitega varustatud lõikekettaid.** See, et teie tööriistale saab kinnitada tarviku, ei tähenda, et tagatud on ohutu töötamine.

c) **Instrumendi lubatud pöörete arv peab olema vähemalt sama suur kui elektritööriistal märgitud maksimaalne pöörete arv.** Tarvikud, mis pöörlevad lubatust kiiremini, võivad murduda ja lendu paiskuda.

d) **Lihvimistarvikuid tohib kasutada üksnes soovitatud kasutusotstarvetel. Näiteks: Ärge kunagi kasutage lihvimiseks lõikeketta külgpinda.** Lõikekettad on ette nähtud materjali lõikamiseks ketta servaga. Külgsuunas rakendatavate jõudude toimel võivad need kettad puruneda.

e) **Kasutage valitud lihvketta jaoks alati õige suuruse ja kujuga ning vigastamata seibi.** Sobivad seibid kaitsevad lihvketast ja vähendavad lihvketta purunemise ohtu.

f) **Ärge kasutage suuremate elektriliste tööriistade kulunud lihvkettaid.** Suuremate elektriliste tööriistade lihvkettad ei ole ette nähtud kasutamiseks väiksemate seadmete kõrgematel pööretel ja võivad puruneda.

g) **Tarviku välisläbimõõt ja paksus peavad vastama elektrilise tööriista mõõtmetele.**
Valede mõõtmetega tarvikuid ei kata kaitsekate piisaval määral, mistõttu võivad need kontrolli alt väljuda.

h) **Lõikeketaste ja äärikute spindli ava suurus peab sobima elektritööriista spindliga. Lõikekettad ja äärikud, mille spindli avad ei vasta elektritööriista paigaldusriistvaraga, lähevad tasakaalust välja, vibreerivad liigselt ning võivad põhjustada kontrolli kadumise.**

i) **Ärge kasutage kahjustatud lõikekettaid. Kontrollige lõikekettaid enne igat kasutuskorda tähete ja pragude suhtes. Kui elektritööriist või lõikeketas kukub maha, kontrollige seda kahjustuste suhtes või paigaldage kahjustamata lõikeketas. Pärast kontrollimist ja uue lõikeketta paigaldamist seiske ise ning suunake kõrvalseisjad pöörleva lõikeketta tasapinnast eemale ning käitage elektritöörista üks minut maksimaalsel koormuseta kiirusel. Kahjustunud lõikekettad lagunevad tavaliselt selle katseaja jooksul.**

j) **Kandke isikukaitsevahendeid. Kasutage olenevalt rakendusest näokaitset, kaitseprille või ohutusprille. Vajaduse korral kandke respiraatorit, kuulmiskaitsevahendeid, kindaid ja töökoja põlle, mis kaitsevad väikeste abrasiivi või tooriku osade eest. Kaitseprillid peavad kaitsma erinevatest tegevustest põhjustatud lendleva prahi eest. Respiraator peab suutma filtreerida teie tegevusest tekkinud osakesi. Pikaajaline kokkupuude suure müraga võib põhjustada kuulmiskadu.**

k) **Hoidke kõrvalised isikud tööpiirkonnast ohutus kauguses. Kõik tööpiirkonnas viibivad isikud peavad kasutama isikukaitsevahendeid.** Töödeldava materjali või katkise lõikeketta tükid võivad lennata kaugele ja põhjustada vigastusi väljaspool vahetut tööpiirkonda.

l) **Selliste toimingute tegemisel, kus lõiketarvik võib puutuda kokku varjatud juhtmetega, hoidke elektritööriista ainult selle isoleeritud pidemetest.** Lõiketarviku kokkupuude pingestatud juhtmega võib pingestada ka elektritööriista isoleerimata metallosad, mille tagajärjel võib tööriista kasutaja saada elektrilöögi.

m) **Ärge pange seadet kunagi enne käest, kui ketas on täielikult seisma jäänud**. Pöörlev ketas võib puutuda pinda. Selle tagajärjel võite kaotada elektritööriista üle kontrolli.

n) **Seadme transportimise ajal ärge laske seadmel töötada.** Teie rõivad võivad pöörleva tarvikuga juhuslikult kokku puutuda ning tarvik võib tungida Teie kehasse.

o) **Puhastage regulaarselt seadme ventilatsiooniavasid.** Mootori ventilaator tõmbab tolmu korpusesse, kuhjuv metallitolm võib põhjustada elektrilisi ohte.

p) **Ärge kasutage seadet kergestisüttivate materjalide läheduses.** Sädemete tõttu võivad need materjalid süttida.

Tagasilöök ja asjaomased ohutusnõuded

Tagasilöök on kinnikiilduvast tarvikust, näiteks lihvkettast, lihvtallast, traatharjast vmt tingitud järsk reaktsioon. Kinnikiildumine põhjustab tarviku järsu seiskumise. Selle tagajärjel liigub seade kontrollimatult tarviku pöörlemissuunale vastupidises suunas.

Kui näiteks lihvketas toorikus kinni kiildub, võib tagajärjeks olla tagasilöök või lihvketta murdumine. Lihvketas liigub sõltuvalt ketta pöörlemissuunast kas seadme kasutaja poole või kasutajast eemal. Seejuures võivad lihvkettad ka murduda.

Tagasilöök on seadme ebaõige kasutamise või valede töövõtete tagajärg. Seda saab vältida, rakendades järgnevalt kirjeldatud sobivaid ettevaatusabinõusid.

a) **Hoidke seadet tugevasti kinni ja viige oma keha ja käed asendisse, milles saate tagasilöögijõududele vastu astuda. Suurima kontrolli saavutamiseks tagasilöögijõudude või reaktsioonimomentide üle kasutage alati lisakäepidet, kui see on olemas.**
Seadme kasutaja suudab sobivaid ettevaatusabinõusid rakendades tagasilöögi- ja reaktsioonijõudusid kontrollida.

b) **Ärge viige oma kätt kunagi pöörlevate tarvikute lähedusse.** Tagasilöögi puhul võib tarvik liikuda üle Teie käe.

c) **Vältige oma kehaga piirkonda, kuhu seade tagasilöögi puhul liigub.**
Tagasilöök viib seadme lihvketta liikumissuunale vastupidises suunas.

d) **Eriti ettevaatlikult töötage nurkade, teravate servade jmt piirkonnas. Hoidke ära tarvikute tagasipõrkumine toorikult ja kinnikiildumine.**
Pöörlev tarvik kaldub nurkades, teravates servades ja tagasipõrkumise korral kinni kiilduma. See põhjustab kontrolli kaotuse seadme üle või tagasilöögi.

e) **Ärge kinnitage saeketti, puidunikerdamise tera, segmenteeritud teemantketast, mille väline lõhe on suurem kui 10 mm ega hammastusega saelehte.** Sellised terad tekitavad pidevaid tagasilööke ja kontrolli kaotamist.

f) **Ärge ummistage lõikeketast ega rakendage liigset survet. Ärge püüdke luua liigset lõikesügavust. Lõikeketta liigpingestamine suurendab selle koormust ja vastuvõtlikkust väändumisele lõikamise ajal ning tagasilöögi või lõikeketta purunemise võimalust.**

g) **Kui lõikeketas kiilub kinni või Te katkestate mis tahes põhjusel lõikamise, lülitage elektritööriist välja ja hoidke abrasiivlõikeketta agregaati paigal, kuni lõikeketas on täielikult peatunud. Ärge püüdke kunagi veel pöörlevat lõikeketast lõikejoonelt eemaldada.** See võib põhjustada tagasilöögi. Selgitage välja kinnikiilumise põhjus ja kõrvaldage see.

h) **Ärge lülitage seadet sisse seni, kuni see on veel toorikus. Laske lõikekettal kõigepealt saavutada maksimaalpöörded, enne kui lõiget ettevaatlikult jätkate.** Vastasel korral võib ketas kinni kiilduda, toorikust välja hüpata või tagasilöögi põhjustada.

i) **Toestage plaadid või suured toorikud, et vähendada kinnikiildunud lõikekettast tingitud tagasilöögi ohtu.** Suured toorikud võivad omaenda kaalu tõttu läbi painduda. Toorik peab olema toestatud mõlemalt poolt, nii lõikejoone lähedalt kui ka servast.

j) **Olge eriti ettevaatlik olemasolevatesse seintesse või teistesse varjatud kohtadesse taskulõiget tehes.** Uputatav lõikeketas võib gaasi- või veetorude, elektrijuhtmete või teiste objektide tabamisel põhjustada tagasilöögi.

EDASISED OHUTUS- JA TÖÖJUHISED

Alustage lõike tegemist alati tera õrna surumisega läbi töödeldava materjali. Ärge lööge ega koputage ketast lõikamise alustamisel või käigus. Suruge masinat alati endast eemale.

Lõikamise ajal peab haare olema kindel. Ärge suruge lõikemasinat jõuga läbi materjali. Lõikemasina surumine võib põhjustada tagasilööki. Puhastage õhuavasid ja katteid sageli, et neil ei oleks tolmu.

Kui lõige on tehtud, laske kettal alati täielikult peatuda. Ärge kunagi eemaldage lõikemasinat lõikest, kui ketas veel liigub.

Osalise lõike tegemisel, lõike uuesti alustamisel või lõikesuuna korrigeerimisel laske kettal täielikult peatuda. Lõikamise jätkamiseks seadke ketas sisselõike keskele, viige ketas lõikeservast mõni sentimeeter kaugemale. Tõmmake päästikut ja sisestage ketas aeglaselt uuesti.

Kui lõikemasin seiskub, säilitage kindel haare ja vabastage päästik viivitamata. Kõrvaldage probleem enne masina taassisselülitamist.

Kui lõikeketas seiskub, lülitage masin otsekohe välja! Ärge lülitage masinat uuesti sisse, kui lõikeketas on kinni, kuna see võib tuua kaasa suure reaktiivjõuga ootamatu tagasilöögi. Tehke kindlaks, miks lõikeketas seiskus, ja kõrvaldage probleem, järgides seejuures ohutusjuhiseid.

Selle võimalikeks põhjusteks võivad olla:

- viltu asetumine töödeldavas toorikus
- töödeldava materjali läbimurdumine
- elektritööriista ülekoormamine

Ärge sisestage jäsemeid töötavasse masinasse.

Metalli lõikamisel tekivad sädemed. Jälgige, et see ei ohustaks inimesi. Tuleohu tõttu ei tohi läheduses (sädemete langemise piirkonnas) olla kergestisüttivaid materjale.

Vältige lendavate sädemete ja lihvimistolmu sattumist kehale.

Ärge pange kätt töötava masina ohupiirkonda.

Puru ega pilpaid ei tohi eemaldada masina töötamise ajal.

Lülitage seade välja kohe, kui tekib märgatav vibratsioon või märkate muid puudusi. Kontrollige masin üle, et põhjus kindlaks teha.

Lühiseohu tõttu ei tohi õhutuspiludesse sattuda metallosi.

TÄHELEPANU! Põletusoht ! Ketas ja töödeldav detail muutuvad kasutamise käigus kuumaks. Kandke ketaste vahetamisel või töödeldava detaili puudutamisel kindaid. Hoidke alati käed lihvimispinnast eemal.

Ärge visake tarvitatud vahetatavaid akusid tulle ega olmeprügisse. Milwaukee pakub vanade akude keskkonnahoidlikku käitlust; palun küsige oma erialaselt tarnijalt.

Ärge säilitage vahetatavaid akusid koos metallesemetega (lühiseoht).

Laadige süsteemi MXF vahetatavaid akusid ainult süsteemi MXF laadijatega. Ärge laadige nendega teiste süsteemide akusid.

Ärge avage vahetatavaid akusid ega laadijaid ning ladustage neid ainult kuivades ruumides. Kaitske niiskuse eest.

Äärmuslikul koormusel või äärmuslikul temperatuuril võib kahjustatud vahetatavast akust akuvedelik välja voolata. Akuvedelikuga kokkupuutumise korral peske kohe vee ja seebiga. Silma sattumise korral

loputage kiiresti põhjalikult vähemalt 10 minutit ning pöörduge viivitamatult arsti poole.

Hoiatus! Lühisest põhjustatud tuleohu, vigastuste või toote kahjustuste vältimiseks ärge kastke tööriista, vahetusakut ega laadimisseadet vedelikku ning jälgige, et vedelikke ei tungiks seadmetesse ega akusse.
Korrodeeruvad või elektrit juhtivad vedelikud, nagu soolvesi, teatud kemikaalid ja pleegitusained või pleegitusaineid sisaldavad tooted, võivad põhjustada lühist.

HOIATUS! See seade sisaldab liitiumnööppatareid.
Kui uus või kasutatud patarei on organismi sattunud või see on alla neelatud, võib see tekitada sisemisi põletusi ja vähem kui 2 tunni pärast surma põhjustada. Pange patareipesa kaas alati kindlalt kinni.
Kui see kindlalt ei sulgu, lülitage seade välja, võtke patarei välja ja hoidke seda lastele kättesaamatus kohas.
Kui te arvate, et patareid on alla neelatud või organismi sattunud, võtke viivitamatult ühendust arstiga.

MÄÄRATUD KASUTUSTINGIMUSED

Hõõrdlõikekettaid saab kasutada metallist, kivist ja keraamikast materjalide töötlemiseks.

Kahtlusekorral järgida tarvikute tootja õpetusi.

Antud seadet tohib kasutada ainult vastavalt äranäidatud otstarbele.

HÕÕRDLÕIKEKETASTE VALIK

Pealispind	hõõrdlõikeketta tüüp
Mittemetallist materjalid	ränikarbiidist hõõrdlõikeketas
Metallist materjalid	alumiiniumoksiidist hõõrdlõikeketas
Müüritis	vesijahutusega teemantlõikeketas või siliitsiumkarbiidist hõõrdlõikeketas

VEEÜHENDUS

Tööriistal on veeühendus lõikeketta jahutamiseks ja tolmutekke vähendamiseks. Kõikide betoonitööde juures toimub veega jahutamine.

Enne töötlemist oodake, kuni kogu lõikeketas on veega üleni kaetud.

ONE-KEY™

Et selle tööriista ONE-KEY funktsionaalsuse kohta rohkem teada saada, lugege kaasasolevat kiirkäivituse juhendit või külastage meid internetis aadressil www.milwaukeetool.com/one-key. Te saate ONE-KEY äpi oma nutitelefonile alla laadida App Store'i või Google Play kaudu.

Elektrostaatiliste tühjenemiste korral võib masin välja lülituda. Sideühendus tuleb sel juhul käsitsi taastada.

Seade vastab minimaalsetele nõuetele vastavalt standarditele EN 55014-2 / EN 301489-1 / EN 301489-17.

Näidik ONE-KEY™

Sinine tuli põleb	Raadioside on aktiivne ja seda saab rakenduse ONE-KEY™ kaudu seadistada.
Sinine tuli vilgub	Tööriist suhtleb rakendusega ONE-KEY™.
Punane tuli vilgub	Tööriist on kaitse-eesmärkidel lukustatud ja kasutaja saab seda rakenduse ONE-KEY™ kaudu lukust lahti teha.

AKUD

Pikemat aega mittekasutatud akusid laadige veel enne kasutamist.

Temperatuur üle 50 °C vähendab vahetatava aku töövõimet. Vältige pikemat soojenemist päikese või kütteseadme mõjul.

Hoidke laadija ja vahetatava aku ühenduskontaktid puhtad.

Optimaalse patarei eluea tagamiseks, pärast kasutamist lae patareiplokk täielikult.

Akud tuleks võimalikult pika kasutusea saavutamiseks pärast täislaadimist laadijast välja võtta.

Aku ladustamisel üle 30 päeva:
Ladustage akut kuivas kohas u 27°C juures.
Ladustage akut u 30-50% laetusseisundis.
Laadige aku iga 6 kuu tagant täis.

AKU KOORMUSKAITSE LIITIUM-IOON AKU

Akuplokk on varustatud koormuskaitsega, mis kaitseb akut üleliigse koormuse eest ning kindlustab selle pika eluea.
Äärmiselt suurest koormusest annab märku vilkuv töötuli. Kui koormust ei vähendata, siis lülitab masin ennast automaatselt välja. Edasi töötamiseks tuleb masin välja ja uuesti sisse lülitada. Kui masin ei lähe uuesti tööle on akuplokk nähtavasti tühi ja tuleks laadimisseadmega uuesti täis laadida.

LIITIUMIOONAKUDE TRANSPORTIMINE

Liitiumioonakud on allutatud ohtlike ainete transportimisega seonduvatele õigusaktidele.

Nende akude transportimine peab toimuma kohalikest, siseriiklikest ja rahvusvahelistest eeskirjadest ning määrustest kinni pidades.

- Tarbijad tohivad neid akusid edasiste piiranguteta tänaval transportida.
- Liitiumioonakude kommertstransport ekspedeerimisettevõtete kaudu on allutatud ohtlike ainete transportimisega seonduvatele õigusaktidele. Tarne-ettevalmistusi ja transporti tohivad teostada eranditult vastavalt koolitatud isikud. Kogu protsessi tuleb asjatundlikult jälgida.

Akude transportimisel tuleb järgida järgmisi punkte:

- Tehke kindlaks, et kontaktid on lühiste vältimiseks kaitstud ja isoleeritud.
- Pöörake tähelepanu sellele, et akupakk ei saaks pakendis nihkuda.
- Kahjustatud või välja voolanud akusid ei tohi kasutada.

Pöörduge edasiste juhiste saamiseks ekspedeerimisettevõtte poole.

HOOLDUS

Hoidke masina õhutuspilud alati puhtad.

Kasutage ainult Milwaukee tarvikuid ja Milwaukee tagavaraosi. Detailid, mille väljavahetamist pole kirjeldatud, laske välja vahetada Milwaukee klienditeeninduspunktis (vaadake brošüüri garantii / klienditeeninduste aadressid).

Vajadusel saab nõuda seadme plahvatusjoonise võimsussildil oleva masinatüübi ja kuuekohalise numbri alusel klienditeeninduspunktist või vahetult firmalt Techtronic Industries GmbH, Max-Eyth-Straße 10, 71364 Winnenden, Germany.

EÜ VASTAVUSDEKLARATSIOON

Kinnitame tootjana ainuisikuliselt vastutades, et jaotises „Tehnilised andmed" kirjeldatud toode on kooskõlas ELi direktiivide 2011/65/EU (RohS), 2014/53/EL, 2006/42/EG, 2000/14/EC kõikide asjaomaste eeskirjade ja allpool nimetatud normdokumentidega:

EN 60745-1:2009+A11:2010
EN 60745-2-22:2011+A11:2013
EN 55014-1:2017+A11:2020
EN 55014-2:2015
EN 62479:2010
EN 301 489-1 V2.2.3
EN 301 489-17 V3.1.1
EN 300 328V2.2.2
EN IEC 63000:2018

Mõõdetud müravõimsuse tase: 109 dB(A)

Garanteeritud helivõimsustase: 111 dB(A)
Määramatus K=: 1,5 dB(A)
Vastavushindamise kord vastavalt direktiivi 2000/14/EÜ lisale V.

Winnenden, 2021-04-26

Alexander Krug
Managing Director

On volitatud koostama tehnilist dokumentatsiooni.

Techtronic Industries GmbH
Max-Eyth-Straße 10
71364 Winnenden
Germany

SÜMBOLID

	TÄHELEPANU! HOIATUS! OHT!
	Enne kõiki töid masina kallal võtke vahetatav aku välja.
	Palun lugege enne käikulaskmist kasutamisjuhend hoolikalt läbi.
	Masinaga töötades kandke alati kaitseprille.
	Kandke kaitseks kõrvaklappe!
	Kanda sobivat kaitsemaski.
	Kanda kaitsekindaid!
	Ärge kasutage jõudu.
	Ainult lõikamistöödeks.
Lwa 111 dB	Vastavalt tüübisildile tagatud müratase on 111 dB(A)
	Nööppatareid ei tohi alla neelata!
	Ärge töötage redelil! Seiske kindlal alusel.
	Tarvikud - ei kuulu tarne komplekti, soovitatav täiendus on saadaval tarvikute programmis.
	Ärge kõrvaldage patareide, elektri- ja elektroonikaseadmete jäätmeid sorteerimata olmejäätmetena. Akude, elektri- ja elektroonikaseadmete jäätmed tuleb koguda eraldi. Akude, akumulaatorite ja valgusallikate jäätmed tuleb seadmetest eemaldada. Küsige oma kohalikust omavalitsusest või jaemüüjalt nõuandeid ringlussevõtu ja kogumispunkti kohta. Olenevalt kohalikest määrustest võib jaemüüjal lasuda kohustus võtta akude, elektri- ja elektroonikaseadmeid vastu tasuta. Teie panus akude, elektri- ja elektroonikaseadmete jäätmete korduskasutusse ja ringlussevõttu aitab vähendada nõudlust toorainete järele. Akud, eriti liitiumakud ning elektri- ja elektroonikaseadmete jäätmed, sisaldavad väärtuslikke taaskasutatavaid materjale, mis võivad kahjustada keskkonda ja inimeste tervist, kui neid ei kõrvaldata keskkonnasõbralikul viisil. Kustutage kõrvaldatavatest seadmetest isiklikud andmed, kui neid seal on.
	Pöörlemissuund
n	Nimipöörded
V	Pinge
	Alalisvool
CE	Euroopa vastavusmärk
UK CA	Ühendkuningriigi vastavusmärk
001	Ukraina vastavusmärk
EAC	Euraasia vastavusmärk

ТЕХНИЧЕСКИЕ ХАРАКТЕРИСТИКИ АБРАЗИВНО-ОТРЕЗНОГО СТАНКА	MXF COS350
Серийный номер изделия	4747 00 02... ...000001-999999
Номинальное число оборотов	5370 min^{-1}
D = макс. диаметр отрезного диска d = диаметр отверстия отрезного диска b=Толщина отрезного круга мин. / макс.	350 mm 20 mm / 1" 1 mm / 5 mm
Тип диска: усиленные абразивно-отрезные диски или алмазные отрезные диски	
Макс. глубина резки	125 mm
Макс. давление воды	6 bar / 90 psi
Вес согласно процедуре EPTA 01/2014 (MXFXC406)	16,7 kg
Диапазон частот Bluetooth (диапазоны частот)	2402-2480 MHz
Мощность высокой частоты	1,8 dBm
Версия Bluetooth	4.0 BT signal mode
Рекомендованная температура окружающей среды во время работы	-18°C ... +50 °C
Рекомендованные типы аккумуляторных блоков	MXFXC406
Рекомендованные зарядные устройства	MXFC
Информация по шумам/вибрации Значения замерялись в соответствии со стандартом EN 60745, EN 61029, 2000/14/EC. Уровень шума прибора, определенный по показателю A, обычно составляет:	
Уровень звукового давления (Небезопасность K=3dB(A)) Уровень звуковой мощности (Небезопасность K=3dB(A))	105,5 dB(A) 116,5 dB(A)
Пользуйтесь приспособлениями для защиты слуха.	
Общие значения вибрации (векторная сумма трех направлений) определены в соответствии с EN 60745, EN 61029, 2000/14/EC.	
Значение вибрационной эмиссии $a_{h,SG}$ Небезопасность K=	3,43 m/s^2 1,5 m/s^2

ВНИМАНИЕ!

Заявленные значения вибрации и шумового излучения, указанные в настоящем информационном листе, были измерены согласно стандартизированному методу испытания согласно EN 60745, EN 61029, 2000/14/EC и могут использоваться для сравнения одного инструмента с другим. Они могут применяться для предварительной оценки воздействия на организм человека.

Указанные значения вибрации и шумового излучения действительны для основных областей применения инструмента. Однако если инструмент используется в других областях применения или с другими принадлежностями либо проходит ненадлежащее обслуживание, значения вибрации и шумового излучения могут отличаться. Это может существенно увеличить уровень воздействия на организм на протяжении общего периода работы.

При оценке уровня воздействия вибрации и шумового излучения на организм также необходимо учитывать периоды, когда инструмент выключен, или когда он работает, но фактически не используется для выполнения работы. Это может существенно сократить уровень воздействия на организм на протяжении общего периода работы.

Определите дополнительные меры для защиты оператора от воздействия вибрации и/или шума, такие как обслуживание инструмента и его принадлежностей, сохранение рук в тепле, организация графиков работы.

ВНИМАНИЕ! Ознакомиться со всеми предупреждениями относительно безопасного использования, инструкциями, иллюстративным материалом и техническими характеристиками, поставляемыми с этим электроинструментом. Несоблюдение всех нижеследующих инструкций может привести к поражению электрическим током, пожару и/или тяжелым травмам. Сохраняйте эти инструкции и указания для будущего использования.

УКАЗАНИЯ ПО ТЕХНИКЕ БЕЗОПАСНОСТИ ПРИ РАБОТЕ С АБРАЗИВНО-ОТРЕЗНЫМИ СТАНКАМИ

a) **Используйте электрический инструмент только с прилагаемым защитным кожухом. Защитный кожух должен быть надёжно закреплён на электрическом инструменте и отрегулирован так, чтобы обеспечивалась максимальная безопасность, т.е. чтобы в направлении обслуживающего лица была открыта минимально возможная часть отрезного диска.** Защитный кожух должен защищать обслуживающее лицо от обломков и случайного контакта с отрезным диском.

b) **Для приводного инструмента используйте только армированные или алмазные отрезные диски на связке.** Только лишь использование приводного инструмента с комплектующими не гарантирует безопасной работы.

c) **Допустимое число оборотов используемого инструмента должно быть как минимум таким же, как и максимальное число оборотов, указанное на электроинструменте.** Комплектующие, которые вращаются быстрее допустимой скорости, могут сломаться и отлететь.

d) **Абразивные инструменты допускается применять только для рекомендуемых работ. Например: никогда не шлифуйте боковой поверхностью отрезного круга.** Отрезные круги предназначены для съема материала кромкой. Боковые силы на этот абразивный инструмент могут сломать его.

e) **Всегда применяйте неповрежденные фланцевые гайки с правильными размерами и формой для выбранного Вами шлифовального круга.** Правильные фланцы являются опорой для шлифовального круга и уменьшают опасность его поломки.

f) **Не применяйте изношенные шлифовальные круги больших электроинструментов.** Шлифовальные круги для больших электроинструментов изготовлены не для высоких скоростей вращения маленьких электроинструментов и их может разорвать.

g) **Наружный диаметр и толщина рабочего инструмента должны соответствовать размерам Вашего электроинструмента.** Неправильно соразмеренные рабочие инструменты не могут быть в достаточной степени защищены или контролироваться.

h) **Размер посадочного отверстия отрезных дисков и фланцев должен точно соответствовать шпинделю приводного инструмента. Отрезные диски и фланцы с посадочными отверстиями, которые не соответствуют хвостовику приводного инструмента, потеряют баланс, будут излишне вибрировать и могут привести к потере контроля.**

i) **Не используйте поврежденные отрезные диски. Перед каждым использованием проверяйте отрезные диски на наличие осколков и трещин. При падении приводного инструмента или отрезного диска проверьте его на наличие повреждений или установите неповрежденный отрезной диск. После проверки и установки отрезного диска станьте на расстоянии от плоскости вращающегося отрезного диска и запустите приводной инструмент на максимальную скорость без нагрузки на одну минуту. Поврежденные отрезные диски обычно распадаются на части во время этого испытания.**

j) **Одевайте средства личной защиты. В зависимости от применения, одевайте щиток для лица, защитные закрытые очки или обычные защитные очки. Если необходимо, применяйте маску от пыли, беруши для ушей, перчатки и халат, способные защитить от мелких абразивных частиц или фрагментов заготовки.**
Средства для защиты глаз должны быть способны защитить от разлетающихся фрагментов в ходе различных процессов. Маска от пыли или респиратор должны быть способны фильтровать частицы, образующиеся в ходе процесса. Длительное воздействие шума высокой интенсивности может вызвать потерю слуха.

k) **Другим людям следует находиться на безопасном расстоянии от рабочей зоны. Лица, находящиеся в рабочей зоне, должны носить средства индивидуальной защиты.** Фрагменты заготовки или сломанных отрезных кругов могут быть выброшены в непосредственной близости от места работы и стать причиной травмы.

l) **Во время работ, при которых шлифовальная насадка может соприкоснуться со скрытыми токонесущими проводами, брать электрический инструмент можно только за изолированные поверхности ручек.** При контакте с токопроводящими кабелями проводить ток могут и металлические детали электроинструмента, в результате чего возможно поражение оператора электрическим током.

m) **Никогда не кладите электрический инструмент до тех пор, пока инструментальная насадка полностью не остановится.** Вращающаяся насадка может коснуться поверхности, на которую Вы кладёте электрический инструмент, вследствие чего Вы можете потерять над ним контроль.

n) **Выключайте электроинструмент при транспортировании.** Ваша одежда может быть случайно захвачена вращающимся рабочим инструментом и последний может нанести Вам травму.

o) **Регулярно очищайте вентиляционные прорези Вашего электроинструмента.**
Вентилятор двигателя затягивает пыль в корпус и большое скопление металлической пыли может привести к электрической опасности.

p) **Не пользуйтесь электроинструментом вблизи горючих материалов.** Искры могут воспламенить эти материалы.

Обратный удар и соответствующие предупреждающие указания

Обратный удар это внезапная реакция в результате заедания или блокирования вращающегося рабочего инструмента, как то, шлифовального круга, шлифовальной тарелки, проволочной щетки и т.д., ведущая к резкому останову вращающегося рабочего инструмента. При этом неконтролируемый электроинструмент ускоряется на месте блокировки против направления вращения рабочего инструмента.

Если шлифовальный круг заедает или блокирует в заготовке, то погруженная в заготовку кромка шлифовального круга может быть зажата и в результате привести к выскакиванию круга из заготовки или к обратному удару. При этом шлифовальный круг движется на оператора или от него, в зависимости от направления вращения круга на месте блокирования. При этом шлифовальный круг может поломаться.

Обратный удар является следствием неправильного использования электроинструмента или ошибки оператора. Он может быть предотвращен описанными ниже мерами предосторожности.

a) **Крепко держите электроинструмент и займите Вашим телом и руками положение, в котором Вы можете противодействовать обратным силам. При наличии, всегда применяйте дополнительную рукоятку, чтобы как можно лучше противодействовать обратным силам или реакционным моментам при наборе оборотов.**
Оператор может подходящими мерами предосторожности противодействовать силам обратного удара и реакционным силам.

b) **Ваша рука никогда не должна быть вблизи вращающегося рабочего инструмента.**
При обратном ударе рабочий инструмент может пойти по Вашей руке.

c) **Держитесь в стороне от участка, в котором при обратном ударе будет двигаться электроинструмент.**
Обратный удар ведет электроинструмент в противоположном направлении к движению шлифовального круга в месте блокирования.

d) **Особенно осторожно работайте на углах, острых кромках и т.д. Предотвращайте отскок рабочего инструмента от заготовки и его заклинивание.**
Вращающийся рабочий инструмент склонен на углах, острых кромках и при отскоке к заклиниванию. Это вызывает потерю контроля или обратный удар.

e) **Не используйте цепь пилы, лезвие для резьбы по дереву, сегментированный диамантовый круг с периферийным зазором более 10 мм или пильнй диск с зубьями. Подобные инструменты часто вызывают отдачу и потерю контроля.**

f) **Не зажимайте отрезной диск и не применяйте излишнее давление. Не пытайтесь сделать надрез слишком глубоким. Избыток давления на отрезной диск увеличивает нагрузку и угрозу искривления или заедания отрезного диска в прорези и возможность отдачи или разлома отрезного диска.**

g) **Если отрезной диск по какой-либо причине заело или резка прервалась, отключите приводной инструмент и держите отрезной агрегат, пока отрезной диск полностью не остановится. Никогда не пытайтесь извлечь отрезной диск из разреза, пока отрезной диск находится в движении, иначе может возникнуть отдача.** Проведите осмотр и примите корректирующие действия, чтобы убрать причину заедания отрезного диска.

h) **Не включайте повторно электроинструмент пока абразивный инструмент находится в заготовке. Дайте отрезному кругу развить полное число оборотов, перед тем как Вы осторожно продолжите резание.** В противном случае круг может заесть, он может выскочить из детали и привести к обратному удару.

i) **Плиты или большие заготовки должны надежно лежать на опоре, чтобы снизить опасность обратного удара при заклинивания отрезного круга.** Большие заготовки могут прогибаться под собственным весом. Заготовка должна лежать на опорах с обеих сторон, как вблизи реза, так и по краям.

j) **Действуйте с особой осторожностью при вырезании участков существующих стен или при работе в других слепых зонах.**
Погружающийся отрезной круг может при резании газопровода или водопровода, электрических проводов или других объектов привести к обратному удару.

ДОПОЛНИТЕЛЬНЫЕ УКАЗАНИЯ ПО БЕЗОПАСНОСТИ И РАБОТЕ

Начиная обработку, всегда медленно вводить отрезной круг в заготовку. При работе с отрезным кругом всегда действовать плавно и не делать резких движений даже во время резки. Всегда перемещать станок в направлении от себя.

При резке всегда крепко удерживать станок. Не проталкивать абразивно-отрезной станок через заготовку. Чрезмерное усилие может вызвать отдачу. Регулярно очищать вентиляционные отверстия и крышки от буровой пыли.

В конце процесса резки всегда ждать полной остановки отрезного круга. Никогда не вынимать абразивно-отрезной станок из прореза, если отрезной круг еще вращается.

После прерывания или перед началом нового процесса резки, или для изменения направления резки всегда ждать полной остановки отрезного круга. При установке нового абразивно-отрезного станка отцентрируйте отрезной круг по прорези и отодвиньте на несколько сантиметров от режущей кромки. Затем включите переключатель и медленно введите отрезной круг в прорезь.

При блокировке абразивно-отрезного станка немедленно отпустите переключатель и крепко удерживайте станок. Перед повторным включением станка устраните причину блокировки.

При блокировке отрезного круга немедленно выключите станок! Не включайте станок, пока отрезной круг остается заблокированным. В противном случае это может вызвать отдачу. Устраните причину блокировки, соблюдая правила техники безопасности.

Возможными причинами могут быть:

- перекос заготовки, подлежащей обработке
- разрушение материала, подлежащего обработке
- перегрузка электроинструмента

Не прикасаться к работающему станку.

При разрезании металлов возникает искрение. Следите за тем, чтобы не подвергались опасности какие-либо лица. Ввиду опасности возникновения

пожара вблизи (зона искрения) не должны находиться горючие материалы. Не работайте пылесосом.

Избегайте попадания искр и шлифовальной пыли на тело.

Никогда не касайтесь опасной режущей зоны в момент работы.

Не убирайте опилки и обломки при включенном инструменте.

Немедленно выключайте машину если почувствовали ощутимую вибрацию или при других неисправностях. Проверьте инструмент чтобы обнаружить пиричину неисправности.

Не приближайте металлические предметы к вентиляционным отверстиям из-за опасности короткого замыкания!

ВНИМАНИЕ! Опасность получения ожога! Во время работы диск и заготовка сильно нагреваются. Заменяя диск или прикасаясь к заготовке, носите перчатки. Всегда держите руки на расстоянии от области шлифования.

Не выбрасывайте использованные аккумуляторы вместе с домашним мусором и не сжигайте их. Дистрибьюторы компании Milwaukee предлагают восстановление старых аккумуляторов, чтобы защитить окружающую среду.

Не храните аккумуляторы вместе с металлическими предметами во избежание короткого замыкания.

Для зарядки аккумуляторов модели MXF используйте только зарядным устройством MXF. Не заряжайте аккумуляторы других систем.

Никогда не вскрывайте аккумуляторы или зарядные устройства и храните их только в сухих помещениях. Следите, чтобы они всегда были сухими.

Аккамуляторная батарея может быть повреждена и дать течь под воздействием чрезмерных температур или повышенной нагрузки. В случае контакта с аккумуляторной кислотой немедленно промойте место контакта мылом и водой. В случае попадания кислоты в глаза промывайте глаза в течении 10 минут и немедленно обратитесь за медицинской помощью.

Предупреждение! Для предотвращения опасности пожара в результате короткого замыкания, травм и повреждения изделия не опускайте инструмент, сменный аккумулятор или зарядное устройство в жидкости и не допускайте попадания жидкостей внутрь устройств или аккумуляторов. Коррозионные и проводящие жидкости, такие как соленый раствор, определенные химикаты, отбеливающие средства или содержащие их продукты, могут привести к короткому замыканию.

ПРЕДУПРЕЖДЕНИЕ! Данный прибор содержит в себе один литиевый миниатюрный элемент питания.
Как новый, так и использованный элемент питания может привести к тяжелым внутренним ожогам и смерти в течение менее 2 часов, если он был проглочен или попал внутрь организма иным способом. Всегда следите, чтобы крышка батарейного отсека была закрыта.
Если крышка плотно не закрывается, отключите прибор, выньте элемент питания и спрячьте от детей.
При подозрении, что элемент питания был проглочен или попал внутрь организма иным способом, срочно обратитесь к врачу.

ПРЕДПОЛАГАЕМОЕ ИСПОЛЬЗОВАНИЕ

Абразивно-отрезной станок можно использовать для обработки изделий из металла, камня и керамики.

В случае сомнения соблюдайте указанияпроизводителя принадлежностей.

Не пользуйтесь данным инструментом способом, отличным от указанного для нормального применения.

АССОРТИМЕНТ ОТРЕЗНЫХ ДИСКОВ

Поверхность	Тип отрезного диска
Неметаллические изделия	Абразивно-отрезной диск из карбида кремния
Металлические изделия	Абразивно-отрезной диск из оксида алюминия
Каменная кладка	Алмазный диск с водяным охлаждением или абразивно-отрезной диск из карбида кремния

ПОДВОД ВОДЫ

Инструмент можно подключить к системе водоснабжения для охлаждения отрезного диска и предотвращения образования пыли. Охлаждение водой целесообразно при любых видах работ с бетоном.

Перед началом работы подождите, пока весь отрезной диск полностью не смочится водой.

ONE-KEY™

Чтобы узнать больше о функциональных возможностях ONE-KEY для этого инструмента, ознакомьтесь с прилагаемым кратким руководством или посетите нашу страницу в интернете - www.milwaukeetool.com/one-key. Приложение ONE-KEY доступно для загрузки на ваш смартфон через App Store или Google Play.

При возникновении электростатических разрядов машина может отключиться. В этом случае восстановите соединение вручную.

Устройство соответствуют минимальным требованиям согласно EN 55014-2 / EN 301489-1 / EN 301489-17.

Индикация ONE-KEY™

Горит синим	Радиосвязь активна и может быть настроена с помощью приложения ONE-KEY™ App
Мигает синим	Настроено соединения инструмента с приложением ONE-KEY™ App.
Мигает красным	Инструмент заблокирован в целях безопасности, пользователь может разблокировать его через приложение ONE-KEY™ App.

АККУМУЛЯТОР

Перед использованием аккумулятора, которым не пользовались некоторое время, его необходимо зарядить.

Температура свыше 50°C снижает работоспособность аккумуляторов. Избегайте продолжительного нагрева или прямого солнечного света (риск перегрева).

Контакты зарядного устройства и аккумуляторов должны содержаться в чистоте.

Для обеспечения оптимального срока службы аккумулятор необходимо полностью заряжать после использования прибора.

Для достижения максимально возможного срока службы аккумуляторы после зарядки следует вынимать из зарядного устройства.

При хранении аккумулятора более 30 дней:
Храните аккумулятор при 27°C в сухом месте.
Храните аккумулятор с зарядом примерно 30% - 50%.
Каждые 6 месяцев аккумулятор следует заряжать.

ЗАЩИТА АККУМУЛЯТОРА ОТ ПЕРЕГРУЗКИ ЛИТИЙ-ИОННЫЙ АККУМУЛЯТОР

Аккумуляторный блок оснащен предохранителем от перегрузки, который защищает аккумулятор от перегрузки и обеспечивает долгий срок службы. При чрезмерно сильных нагрузках электроника аккумулятора автоматически отключит машину. Для продолжения работы машину выключить и снова включить. Если машина не включается, то, возможно, разрядился аккумуляторный блок и следует зарядить его в зарядном устройстве.

ТРАНСПОРТИРОВКА ЛИТИЙ-ИОННЫХ АККУМУЛЯТОРОВ

Литий-ионные аккумуляторы в соответствии с предписаниями закона транспортируются как опасные грузы.

Транспортировка этих аккумуляторов должна осуществляться с соблюдением местных, национальных и международных предписаний и положений.

- Эти аккумуляторы могут перевозиться по улице потребителем без дальнейших обязательств.
- При коммерческой транспортировке литий-ионных аккумуляторов экспедиторскими компаниями действуют положения, касающиеся транспортировки опасных грузов. Подготовка к отправке и транспортировка должны производиться исключительно специально обученными лицами. Весь процесс должен находиться под контролем специалиста.

При транспортировке аккумуляторов необходимо соблюдать следующие пункты:

- Убедитесь, что контакты защищены и изолированы во избежание короткого замыкания.
- Следите за тем, чтобы аккумуляторный блок не соскользнул внутри упаковки.
- Транспортировка поврежденных или протекающих аккумуляторов запрещена.

За дополнительными указаниями обратитесь к своему экспедитору.

ОБСЛУЖИВАНИЕ

Всегда держите охлаждающие отверстия чистыми.

Пользуйтесь аксессуарами и запасными частями Milwaukee. В случае возникновения необходимости в замене, которая не была описана, обращайтесь в один из сервисных центров по обслуживанию электроинструментов Milwaukee (см. список сервисных организаций).

При необходимости, у сервисной службы или непосредственно у фирмы Techtronic Industries GmbH, Max-Eyth-Straße 10, 71364, Винненден, Германия, можно запросить сборочный чертеж устройства, сообщив его тип и шестизначный номер, указанный на фирменной табличке.

ДЕКЛАРАЦИЯ СООТВЕТСТВИЯ ЕС

Под собственную ответственность мы как производитель заявляем о том, что описанное в разделе «Технические характеристики» изделие отвечает всем соответствующим требованиям директив 2011/65/EC (директива, ограничивающая содержание вредных веществ), 2014/53/EC, 2006/42/EC, 2000/14/EC и следующих гармонизированных нормативных документов:

EN 60745-1:2009+A11:2010
EN 60745-2-22:2011+A11:2013
EN 55014-1:2017+A11:2020
EN 55014-2:2015
EN 62479:2010
EN 301 489-1 V2.2.3
EN 301 489-17 V3.1.1
EN 300 328V2.2.2
EN IEC 63000:2018

Измеренный уровень звуковой мощности: 109 dB(A)

Гарантированный уровень звуковой мощности: 111 dB(A)
Небезопасность K=: 1,5 dB(A)
Оценка соответствия согласно Директиве 2000/14/EC Приложение V.

Winnenden, 2021-04-26

Alexander Krug
Managing Director

Уполномочен на составление технической документации.

Techtronic Industries GmbH
Max-Eyth-Straße 10
71364 Winnenden
Germany

СИМВОЛЫ

	ОСТОРОЖНО! ПРЕДУПРЕЖДЕНИЕ! ОПАСНОСТЬ!
	Выньте аккумулятор из машины перед проведением с ней каких-либо манипуляций.
	Пожалуйста, внимательно прочтите инструкцию по использованию перед началом любых операций с инструментом.
	При работе с инструментом всегда надевайте защитные очки.
	Пользуйтесь приспособлениями для защиты слуха.
	Надевайте противопылевой респиратор.
	Надевать защитные перчатки!
	Не применяйте силу
	Только для отрезания.
L_{WA} 111 dB	В соответствии с заводской табличкой гарантированный уровень звуковой мощности составляет 111 dB(A)
	Не глотать миниатюрный элемент питания!
	Не работать с лестницы! Следить за устойчивостью положения.
	Принадлежности - В стандартную комплектацию не входит, поставляется в качестве дополнительной принадлежности.
	Не выбрасывайте отработавшие батареи, электрическое и электронное оборудование вместе с неотсортированными бытовыми отходами. Отработавшие батареи, а также электрическое и электронное оборудование должны быть утилизированы отдельно. Отработавшие батареи, аккумуляторы и источники света необходимо предварительно извлечь из оборудования. За дополнительной информацией по утилизации и сбору обратитесь в местные муниципальные органы или в розничный магазин. Нормативные требования в некоторых регионах могут обязывать розничные магазины бесплатно утилизировать отработавшее электрическое и электронное оборудование, а также отработавшие батареи. Повторное использование и переработка отработавших батарей, а также старого электронного и электрического оборудования позволяет снизить потребность в сырьевых ресурсах. Отработавшие батареи содержат среди прочего литий, а электронное и электрическое оборудование — ценные перерабатываемые материалы. Однако при ненадлежащей утилизации данные компоненты могут нанести вред окружающей среде и здоровью человека. Удалите конфиденциальную информацию с оборудования при ее наличии.
	Направление вращения
n	Номинальное число оборотов
V	Напряжение
	Постоянный ток
	Европейский знак соответствия
UK CA	Британский знак соответствия
001	Украинский знак соответствия
EAC	Евроазиатский знак соответствия

ТЕХНИЧЕСКИ ДАННИ АБРАЗИВНО-ОТРЕЗНА МАШИНА	MXF COS350
Производствен номер	4747 00 02... ...000001-999999
Номинална скорост на въртене	5370 min^{-1}
D = макс. ø на отрезния диск d = ø на отвора на отрезния диск b=Дебелина на режещия диск мин. / макс.	350 mm 20 mm / 1" 1 mm / 5 mm
Вид дискове: Подсилени отрезни шлифовъчни дискове или диамантени отрезни дискове	
Макс. дълбочина на рязане:	125 mm
Макс. налягане на захранващата вода	6 bar / 90 psi
Тегло съгласно процедурата EPTA 01/2014 (MXFXC406)	16,7 kg
Честотен обхват (честотни обхвати) на Bluetooth	2402-2480 MHz
високочестотна мощност	1,8 dBm
Версия на Bluetooth	4.0 BT signal mode
Препоръчителна околна температура при работа	-18°C ... +50 °C
Препоръчителни видове акумулаторни батерии	MXFXC406
Препоръчителни зарядни устройства	MXFC
Информация за шума/вибрациите Измерените стойности са получени съобразно EN 60745, EN 61029, 2000/14/EC. Оцененото с A ниво на шума на уреда е съответно:	
Равнище на звуковото налягане (Несигурност K=3dB(A)) Равнище на мощността на звука (Несигурност K=3dB(A))	105,5 dB(A) 116,5 dB(A)
Да се носи предпазно средство за слуха!	
Общите стойности на вибрациите (векторна сума на три посоки) са определени в съответствие с EN 60745, EN 61029, 2000/14/EC.	
Стойност на емисии на вибрациите $a_{h,SG}$ Несигурност K=	3,43 m/s^2 1,5 m/s^2

ВНИМАНИЕ!

Посочените в настоящия информационен лист нива на вибрации и шумови емисии са измерени в съответствие със стандартизирано изпитване, предоставено в EN 60745, EN 61029, 2000/14/EC, и могат да се използват за сравняване на един инструмент с друг. Те може също така да се използват и за предварителна оценка на излагането на вредни въздействия.

Декларираните нива на вибрации и шумови емисии се отнасят за основните приложения на инструмента. Ако обаче инструментът се използва за други приложения, с други приспособления или не се поддържа добре, нивата на вибрации и шумови емисии могат да са различни. Това може значително да повиши нивото на излагане на вредни въздействия за общата продължителност на работата.

При оценка на нивото на излагане на въздействието на вибрации и шум следва също така да се вземе предвид времето, през което инструментът е изключен или през което е включен, но не се използва. Това може значително да понижи нивото на излагане на вредни въздействия за общата продължителност на работата.

Определете допълнителни мерки за безопасност за защита на оператора от въздействието на вибрациите и/или шума, като например поддръжка на инструмента и приспособленията, поддържането на топлината на ръцете и организацията на работата.

ВНИМАНИЕ! Прочетете всички указания за безопасност, инструкции, илюстрации и спецификации за този електроинструмент. Пропуските при спазване на приведените по-долу указания могат да доведат до токов удар, пожар и/или тежки травми.
Запазете всички указания и инструкции за безопасност за бъдещето.

ИНСТРУКЦИИ ЗА БЕЗОПАСНОСТ ЗА АБРАЗИВНИ МАШИНИ ЗА РЯЗАНЕ

a) **Използвайте електрическата машина само с доставения заедно с нея предпазен капак. Предпазният капак трябва да е поставен сигурно на електрическата машина и да е настроен така, че да се постигне най-висока степен на безопасност, т.е. от режещата шайба да се показва възможно най-малка част, която да сочи към обслужващия персонал.** Предпазният капак трябва да предпазва обслужващия персонал от счупени парчета и от случаен контакт с решещата шайба.

b) **Използвайте само подсилени или диамантени отрезни дискове за своя електроинструмент.** Безопасната употреба не се счита за гарантирана само заради факта, че можете да затегнете принадлежността към Вашия електроинструмент.

c) **Допустимата честота на въртене на използващия се инструмент трябва да бъде поне толкова висока, колкото и посочената на уреда честота на въртене.**
Аксесоарите, който се въртят по-бързо от допустимото, могат да се счупят и да се разхвърчат.

d) **Винаги използвайте застопоряващи фланци, които са в безукорно състояние и съответстват по размери и форма на използвания абразивен диск.** Използването на подходящ фланец предпазва диска и по този начин намалява опасността от счупването му. Застопоряващите фланци за режещи дискове могат да се различават от тези за дискове за шлифоване.

e) **Винаги използвайте застопоряващи фланци, които са в безукорно състояние и съответстват по размери и форма на използвания абразивен диск.** Използването на подходящ фланец предпазва диска и по този начин намалява опасността от счупването му.

f) **Не използвайте износени шлифвъчни дискове от по-големи електроинструменти.** Дисковете за по-големи електроинструменти не са предназначени за по-високите обороти, с които се въртят по-малки електроинструменти, и могат да се счупят.

g) **Външният диаметър и дебелината на работния инструмент трябва да отговарят на посочените размери на Вашия електроинструмент.** Работни инструментите с неподходящи размери не могат да бъдат покрити достатъчно или да бъдат контролирани.

h) **Отрезните дискове и фланците трябва да съответстват точно на шлифовъчния шпиндел на Вашия електроинструмент.** Работните инструменти, които не съответстват точно на шлифовъчния шпиндел на електроинструмента, се въртят неравномерно, вибрират много силно и могат да доведат до загуба на контрол.

i) **Не използвайте повредени отрезни дискове. Преди всяка употреба проверявайте отрезните дискове за пукнатини и разкъсвания. Когато електроинструментът или отрезният диск бъде изпуснат, проверете дали са повредени или използвайте неповреден отрезен диск. Когато сте проверили и поставили отрезния диск, дръжте хората в близост до него извън равнината на въртящия се отрезен диск и оставете уреда да работи една минути при максимални обороти.** Повредените отрезни дискове най-често се чупят през този тестов период

j) **Носете лична предпазна екипировка. Използвайте според приложението защита за цялото лице, защита за очите или предпазни очила. Когато е необходимо, носете противопрахова маска, защита за слуха, предпазни ръкавици или специална престилка, която отблъсква абразивните частици и частиците от материала.**
Очите трябва да бъдат защитени от излитащите чужди тела, които възникват при различни приложения. Трябва да филтрирате с противопрахова или дихателна маска праха, възникващ при работа. Ако сте подложени на продължителен силен шум можете да пострадате от загуба на слуха.

k) **Дръжте околните хора на безопасно разстояние от работната зона. Хора, които се намират в работната зона, трябва да носят лична предпазна екипировка.** Извън непосредствената работна зона могат да излетят фрагменти от детайли или отчупени парчета от отрезни дискове и да причинят наранявания.

l) **При работи, при които режещата приставка би могла да се докосне до покрити провеждащи електричество кабели, винаги хващайте инструмента за изолираните ръкохватки.** При контакт с провеждащ електричество кабел металните части на електроинструмента също могат да провеждат електричество и да причинят токов удар на обслужващия.

m) **Никога не оставяйте електрическата машина, докато работният инструмент не е напълно спрял**. Въртящият се работен инструмент може да влезе в контакт с повърхността, върху която сте оставили машината, при което можете да загубите контрол върху машината.

n) **Докато пренасяте електроинструмента, не го оставяйте включен.** При неволен допир дрехите или косите Ви могат да бъдат увлечени от работния инструмент, в резултат на което работният инструмент може да се вреже в тялото Ви.

o) **Почиствайте редовно шлицовете за проветрение на електроинструмента.**
Духалката на мотора засмуква прах в корпуса на електроинструмента, а насъбирането на метален прах може да причини електрически опасности.

p) **Не работете с електроинструмента в близост до запалими материали.** Искрите могат да възпламенят тези материали.

Откат и съвети за избягването му

Откат е внезапната реакция в резултат на засядащ или блокиран въртящ се шлифовъчен диск. Засядане или блокиране води до рязко спиране на въртящия се работен инструмент. Така електроинструмента бива неконтролируемо ускорен в посока обратна на посоката на въртене на работния инструмент на мястото на блокиране.

Ако напр. шлифовъчният диск се заклини или блокира в обработваната част, ръбът на диска, който влиза в обработваната част, може да се заплете и по този начин шлифовъчният диск може да се счупи или да бъде предизвикан откат. Тогава шлифовъчният диск се отправя към или се отдалечава от обслужващото лице, в зависимост от посоката на въртене на диска на мястото на блокиране. В такъв случай шлифовъчните дискове могат също да се счупят.

Откатът е резултат от неправилна или погрешна употреба на електроинструмента. Той може да бъде предотвратен чрез подходящи мерки за безопасност, както е описано в следното.

a) **Хванете здраво машината и дръжте тялото и ръцете си в такова положение, в което да можете да поемете силата на отката. Винаги използвайте допълнителната ръкохватка, ако има такава, за да имате възможно най-голям контрол върху силата на отката или върху реактивния въртящ момент.**
Чрез подходящи мерки за безопасност обслужващият персонал може да овладее силите на отката и на реакция.

a) **Никога не приближавайте ръцете си до въртящи се работни инструменти.**
Ако възникне откат, инструментът може да нарани ръката Ви.

b) **Избягвайте тялото Ви да се намира в тази зона, в която може да се окаже електрическата машина при ритане.**
Ритането измества машината на мястото на блокиране в посока обратна на движението на шлайфащата шайба.

c) **Работете особено предпазливо в зоните на ъгли, остри ръбове и др. п. Избягвайте отблъскването на работните инструменти от обработваната част и заклинването им в нея.**
При обработване на ъгли или остри ръбове или при рязко отблъскване на въртящия се работен инструмент съществува повишена опасност от заклинване. Това предизвиква загуба на контрол над машината или откат.

d) **Не използвайте верижен режещ диск, режещ диск за дърво или назъбен режещ диск, както и сегментиран диамантен диск с отвори, по-широки от 10 mm.** Такива работни инструменти често причиняват откат или загуба на контрола над инструмента.

e) **Избягвайте блокирането на отрезния диск или прекалено силния натиск. Не правете прекалено дълбоки разрези.** Претоварването на отрезния диск повишава неговото натоварване и склонността към заклинване или блокиране и с това възможността за откат и счупване на диска.

f) **При заклинване на отрезния диск прекъснете работата, изключете уреда и задържте абразивно-отрезния модул спрян, докато дискът достигне състояние на покой. Никога не се опитвайте да изтеглите въртящия се отрезен диск от прореза, защото може да последва откат.** Определете и отстранете причината за заклинването.

g) **Никога не включвайте електроинструмента отново, докато той се намира в обработваната част. Нека режещият диск достигне първо максималните си обороти, преди внимателно да продължите с рязането.** В противен случай режещият диск може да заседне, да изскочи от обработваната част или да предизвика откат.

h) **Когато режете плоскости или по-големи детайли, ги опрете, за да избегнете риска от откат при заклемване на режещия диск.** Големите детайли могат да се огънат от собствената си тежест. Детайлът трябва да е подпрян на две места, а именно в близост до разреза и в края му.

i) **Бъдете особено внимателни при изрязване на джобове в налични стени или други, невидими зони.** При прерязване на газопроводи, водопроводи, електропроводи или други обекти, режещият диск може да причини откат.

ДОПЪЛНИТЕЛНИ УКАЗАНИЯ ЗА РАБОТА И БЕЗОПАСНОСТ

В началото на обработката винаги бавно въвеждайте в обработвания детайл. Леко допрете отрезния диск и по време на рязането също не го движете рязко. Винаги натискайте машината напред пред себе си.

Винаги дръжте машината здраво при рязане. Не водете машината за абразивно рязане със сила през обработвания детайл. При прекалено голяма приложена сила може да се стигне до откат. Редовно освобождавайте вентилационните отвори и капаци от праха от пробиването.

В края на процеса на рязане винаги изчакайте, докато отрезният диск спре напълно. Никога не дърпайте машината за абразивно рязане от разреза, докато дискът още се върти.

След прекъсване, респ. преди началото на повторния процес на рязане, или за промяна на посоката на рязане винаги първо изчаквайте, докато отрезният диск спре напълно. При повторно допиране на машината за абразивно рязане центрирайте отрезния диск в разреза и го дръпнете на няколко сантиметра встрани от отрязания ръб. След това задействайте превключвателя и бавно вкарайте отрезния диск в разреза.

Когато машината за абразивно рязане блокира, веднага пуснете превключвателя и дръжте здраво машината. Преди повторно включване на машината, отстранете причината за блокирането.

Когато отрезният диск блокира, веднага изключете машината. Не включвайте отново машината, докато отрезният диск още е блокиран. В противен случай може да се стигне до силен откат. Отстранете причината за блокирането и при това спазвайте указанията за безопасност.

Възможните причини за това могат да бъдат:
- Заклинване в обработваната част
- Пробиване на материала
- Пренатоварване на електрическия инструмент

Не бъркайте в машината, докато тя работи.

При рязане на метали се получава искрене. Внимавайте това да не представлява опасност за намиращи се наоколо лица. Поради опасността от пожар наоколо не трябва да има и запалими материали (в обсега на искренето). Не използвайте прахосмукачки.

Пазете се от летящи искри и шлифовъчен прах.

Не бъркайте в зоната на опасност на работещата машина.

Стружки или отчупени парчета да не се отстраняват, докато машина работи.

Веднага изключете машината, ако се появят значителни вибрации или бъдат установени други нередности. Проверете машината за да установите причината.

Във вентилационните шлици не бива да попадат метални части поради опасност от късо съединение.

ВНИМАНИЕ! Опасност от изгаряния! По време на работа дискът и работният детайл се нагорещяват. Носете ръкавици, когато сменяте дисковете или докосвате работния детайл. Дръжте ръцете си далече от шлифовъчната зона през цялото време.

Не изхвърляйте изхабените акумулатори в огъня или в при битовите отпадъци. Milwaukee предлага екологосъобразно събиране на старите акумулатори; моля попитайте Вашия специализиран търговец.

Не съхранявайте акумулаторите заедно с метални предмети (опасност от късо съединение).

Акумулатори от системата MXF да се зареждат само със зарядни устройства от системата MXF laden. Да не се зареждат акумулатори от други системи.

Не отваряйте акумулатори и зарядни устройства и ги съхранявайте само в сухи помещения. Пазете ги от влага.

При екстремно натоварване или екстремна температура от повредени акумулатори може да изтече батерийна течност. При допир с такава течност веднага измийте с вода и сапун. При контакт с очите веднага изплаквайте старателно най-малко 10 минути и незабавно потърсете лекар.

Предупреждение! За да избегнете опасността от пожар, предизвикана от късо съединение, както и нараняванията и повредите на продукта, не потапяйте инструмента, сменяемата акумулаторна батерия или зарядното устройство в течности и се погрижете в уредите и акумулаторните батерии да не попадат течности. Течностите, предизвикващи корозия или провеждащи електричество, като солена вода, определени химикали, избелващи вещества или продукти, съдържащи избелващи вещества, могат да предизвикат късо съединение.

ПРЕДУПРЕЖДЕНИЕ! Устройството съдържа литиева плоска батерия. Новата или използвана батерия може да причини тежки вътрешни изгаряния и да доведе до смърт в рамките на по-малко от 2 часа, ако бъде погълната или попадне в тялото. Винаги обезопасявайте капака на отделението за батерията.
Ако той не се затваря добре, изключете устройството, свалете батерията и я дръжте далеч от деца.
Ако смятате, че батериите са били погълнати или са попаднали в тялото, незабавно потърсете лекарска помощ.

УПОТРЕБА ПО ПРЕДНАЗНАЧЕНИЕ

Абразивно-отрезната машина може да се използва за обработката на метални, каменни и керамични материали.

В случай на съмнение обърнете внимание науказанията на производителя на аксесоари.

Този уред може да се използва по предназначение само както е посочено.

ИЗБОР НА ОТРЕЗЕН ДИСК

Повърхност	Вид отрезен диск
Неметални материали	Отрезен диск от силициев карбид
Метални материали	Отрезен диск от алуминиев оксид
Зидария	Диамантен диск с водно охлаждане или отрезен диск от силициев карбид

ВРЪЗКА ЗА ВОДА

Инструментът разполага с връзка за вода за охлаждане на отрезния диск и за намаляване на образуването на прах. Охлаждането с вода е подходящо при всички работи с бетон.

Преди обработката изчакайте, докато целият отрезен диск се намокри напълно.

ONE-KEY™

За повече информация относно функцията ONE-KEY на този инструмент прочетете приложеното ръководство за бърз старт или ни посетете в интернет на адрес www.milwaukeetool.com/one-key. За да изтеглите ONE-KEY приложението на Вашия смартфон, посетете app store или google play.

Ако се стигне до електростатични разреждания, машината може да се изключи. В такъв случай възстановете връзката ръчно.

Уредът съответства на минималните изисквания съгласно EN 55014-2 / EN 301489-1 / EN 301489-17.

Индикация ONE-KEY™

Синя светлина	Безжичната връзка е активна и може да се настрои чрез приложението ONE-KEY™.
Синьо премигване	Инструментът комуникира с приложението ONE-KEY™.
Червено премигване	Инструментът е блокиран по съображения за безопасност и може да се деблокира от оператора чрез приложението ONE-KEY™.

АКУМУЛАТОРИ

Акумулатори, които не са ползвани по-дълго време, преди употреба да се дозаредят.

Температура над 50°C намалява мощността на акумулатора. Да се избягва по-продължително нагряване на слънце или от отопление.

Поддържайте чисти присъединителните контакти на зарядното устройство и на акумулатора.

За оптимална продължителност на живот след употреба батериите трябва да се заредят напълно.

За възможно по-дълга продължителност на живот батериите трябва да се изваждат от уреда след зареждане.

При съхранение на батериите за повече от 30 дни: съхранявайте батерията при прибл. 27°C и на сухо място. Съхранявайте батерията при 30 до 50 % от заряда. Зареждайте батерията на всеки 6 месеца.

ЗАЩИТА ОТ ПРЕТОВАРВАНЕ НА ЛИТИЕВО-ЙОННА БАТЕРИЯ

Акумулаторният пакет е оборудван със защита против претоварване, която защитава акумулатора от претоварване и гарантира дълъг експлоатационен живот.
При извънредно силно натоварване електрониката на акумулатора автоматично изключва машината. За продължаване на работата изключете и отново включете машината. Ако машината не може да се пусне наново, може би акумулаторният пакет е разреден и трябва отново да се зареди в зарядното устройство.

ПРЕВОЗ НА ЛИТИЕВО-ЙОННИ БАТЕРИИ

Литиево-йонните батерии са предмет на законовите разпоредби за превоз на опасни товари.

Превозът на тези батерии трябва да се извършва в съответствие с местните, националните и международните разпоредби и регламенти.

- Потребителите могат да превозват тези батерии по пътя без допълнителни изисквания.
- Превозът на литиево-йонни батерии от транспортни компании е предмет на законовите разпоредбите за превоз на опасни товари. Подготовката на превоза и самият превоз трябва да се извършват само от обучени лица. Целият процес трябва да е под професионален надзор.

Спазвайте следните изисквания при превоз на батерии:

- Уверете се, че контактите са защитени и изолирани, за да се избегне късо съединение.
- Уверете се, че няма опасност от разместване на батерията в опаковката.
- Не превозвайте повредени батерии или такива с течове.

Обърнете се към Вашата транспортна компания за допълнителни инструкции.

ПОДДРЪЖКА

Вентилационните шлици на машината да се поддържат винаги чисти.

Да се използват само аксесоари на Milwaukee и резервни части на Milwaukee. Елементи, чията подмяна не е описана, да се дадат за подмяна в сервиз на Milwaukee (вижте брошурата Гаранция и адреси на сервизи).

При необходимост можете да поискате схема на елементите на уреда при посочване на обозначение на машината и шестцифрения номер на табелката за технически данни от Вашия сервиз или директно на Techtronic Industries GmbH, Max-Eyth-Straße 10, 71364 Winnenden, Германия.

ДЕКЛАРАЦИЯ ЗА СЪОТВЕТСТВИЕ НА ЕО

В качеството си на производител декларираме на собствена отговорност, че продуктът, описан в „Технически данни", отговаря на всички съответстващи разпоредби на Директиви 2011/65/ЕС (RoHS), 2014/53/ЕС, 2006/42/ЕО, 2000/14/ЕС и на следните хармонизирани нормативни документи:

EN 60745-1:2009+A11:2010
EN 60745-2-22:2011+A11:2013
EN 55014-1:2017+A11:2020
EN 55014-2:2015
EN 62479:2010
EN 301 489-1 V2.2.3
EN 301 489-17 V3.1.1
EN 300 328V2.2.2
EN IEC 63000:2018

Измерено ниво на звукова мощност: 109 dB(A)

Гарантирано на звуковата мощност: 111 dB(A)
Несигурност K=: 1,5 dB(A)
Оценка на съответствието съгласно Директива 2000/14/ЕО, Приложение V.

Winnenden, 2021-04-26

Alexander Krug
Managing Director

Упълномощен за съставяне на техническата документация

Techtronic Industries GmbH
Max-Eyth-Straße 10
71364 Winnenden
Germany

СИМВОЛИ

	ВНИМАНИЕ! ПРЕДУПРЕЖДЕНИЕ! ОПАСНОСТ!
	Преди започване на каквито е да е работи по машината извадете акумулатора.
	Преди пускане на уреда в действие моля прочетете внимателно инструкцията за използване.
	При работа с машината винаги носете предпазни очила.
	Да се носи предпазно средство за слуха!
	Да се носи подходяща прахозащитна маска.
	Да се носят предпазни ръкавици!
	Не използвайте сила.
	Само за рязане.
L_{WA} 111 dB	Гарантираното ниво на звуковата мощност съгласно типовата табелка е 111 dB(A)
	Не поглъщайте плоската батерия!
	Не работете върху стълба! Следете за стабилно положение.
	Аксесоари - Не се съдържат в обема на доставката, препоръчвано допълнение от програмата за аксесоари.
	Отпадъците от батерии, отпадъците от електрическо и електронно оборудване не трябва да се изхвърлят заедно с битовите отпадъци. Отпадъците от батерии, отпадъците от електрическо и електронно оборудване трябва да се събират и изхвърлят разделно. Преди изхвърлянето отстранявайте от уредите отпадъците от батерии, отпадъците от акумулатори и лампите. Информирайте се от местните служби или от своя специализиран търговец относно фирмите за рециклиране и местата за събиране на отпадъци. В зависимост от местните разпоредби, търговците на дребно могат са задължени да приемат безплатно върнатите обратно отпадъци от батерии и от електрическо и електронно оборудване. Дайте своя принос за намаляването на нуждите от суровини чрез повторната употреба и рециклирането на Вашите отпадъци от батерии и отпадъци от електрическо и електронно оборудване. Отпадъците от батерии (най-вече литиево-йонните батерии) и отпадъците от електрическо и електронно оборудване съдържат ценни рециклиращи се материали, които могат да повлияят отрицателно на околната среда и на Вашето здраве, ако не се изхвърлят по екологосъобразен начин. Преди изхвърлянето като отпадък изтрийте от Вашия употребяван уред евентуално наличните в него лични данни.
	Посока на въртене
n	Номинална скорост на въртене
V	Напрежение
	Постоянен ток
	Европейски знак за съответствие
UK CA	Британски знак за съответствие
001	Украински знак за съответствие
EAC	Евро-азиатски знак за съответствие

TDATE TEHNICE MAŞINĂ DE DEBITAT	MXF COS350
Număr producţie	4747 00 02... ...000001-999999
Turaţie nominală	5370 min^{-1}
D = diametru ø maxim disc de debitat d = diametru orificiu disc de debitat b=Grosimea discului de tăiere min. / max.	350 mm 20 mm / 1" 1 mm / 5 mm
Tip de descuri: Discuri de debitat armate sau diamantate	
Adâncime de tăiere max.	125 mm
Presiune maximă de alimentare cu apă	6 bar / 90 psi
Greutatea conform EPTA procedure 01/2014 (MXFXC406)	16,7 kg
Bandă de frecvenţă Bluetooth (benzi de frecvenţă)	2402-2480 MHz
Putere la înaltă frecvenţă	1,8 dBm
Versiune Bluetooth	4.0 BT signal mode
Temperatura ambiantă recomandată la efectuarea lucrărilor	-18°C ... +50 °C
Acumulatori recomandaţi	MXFXC406
Încărcător de baterii recomandat	MXFC
Informaţie privind zgomotul/vibraţiile Valori măsurate determinate conform EN 60745, EN 61029, 2000/14/EC. Nivelul de zgomot evaluat cu A al aparatului este tipic de: Nivelul presiunii sonore (Nesiguranţă K=3dB(A)) Nivelul sunetului (Nesiguranţă K=3dB(A)) **Purtaţi căşti de protecţie** Valorile totale de oscilaţie (suma vectorială pe trei direcţideterminate conform normei EN 60745, EN 61029, 2000/14/EC. Valoarea emisiei de oscilaţii $a_{h,SG}$ Nesiguranţă K=	 105,5 dB(A) 116,5 dB(A) 3,43 m/s^2 1,5 m/s^2

AVERTISMENT!

Nivelul vibraţiei şi emisiei de zgomot indicat în această fişă informativă a fost măsurat în conformitate cu o metodă standard de testare specificată în EN 60745, EN 61029, 2000/14/EC şi se poate utiliza pentru a compara dispozitivele între ele. Acesta se poate utiliza şi într-o evaluare preliminară a expunerii.

Nivelul declarat al vibraţiei şi emisiei sonore reprezintă principalele aplicaţii ale dispozitivului. Cu toate acestea, dacă dispozitivul este utilizat pentru aplicaţii diferite, cu accesorii diferite sau întreţinute necorespunzător, emisia de vibraţii şi zgomote poate diferi. Acest lucru poate creşte semnificativ nivelul expunerii pe întreaga perioadă de lucru.

O estimare a nivelului de expunere la vibraţii şi zgomot ar trebui să ţină cont şi de momentele în care dispozitivul este oprit sau când funcţionează, dar nu realizează de fapt nicio lucrare. Acest lucru poate reduce semnificativ nivelul expunerii pe întreaga perioadă de lucru.

Identificaţi măsuri de siguranţă suplimentare pentru a proteja operatorul de efectele vibraţiilor şi/sau zgomotului, cum ar fi: întreţinerea dispozitivului şi a accesoriilor, menţinerea caldă a mâinilor, organizarea modelelor de lucru.

AVERTISMENT A se citi toate avertismentele, instrucţiunile, ilustraţiile şi specificaţiile privind siguranţa furnizate cu această unealtă electrică. Nerespectarea tuturor instrucţiunilor listate mai jos poate cauza şocuri electrice, incendii şi/sau vătămări corporale grave.
Păstraţi toate indicaţiile de avertizare şi instrucţiunile în vederea utilizărilor viitoare.

INDICAŢII DE SIGURANŢĂ PENTRU MAŞINA CU DISC ABRAZIV DE RETEZAT METALE

a) **Utilizaţi aparatul numai cu capacul de protecţie livrat. Capacul de protecţie trebuie să fie ataşat şi reglat pe aparat, astfel încât să se obţină o siguranţă cât mai amplă, adică partea descoperită cea mai mică a discului să fie orientată spre operator.** Capacul de protecţie are rolul de a proteja operatorul faţă de bucăţile rupte de material sau faţă de contactul accidental cu discul.

b) **A se utiliza doar discuri de debitat armate sau diamantate pentru unealta dvs. electrică.** Simpla posibilitate de ataşare a unui accesoriu la unealta electrică nu garantează siguranţa utilizării.

c) **Numărul de rotaţii admis pentru elementele de montat în aparat, trebuie să fie la fel de mare ca numărul de rotaţii înscris pe acesta.** O rotire mai rapidă decît cea admisă le poate sparge sau azvîrli din aparat.

d) **Corpurile abrazive trebuie folosite numai pentru posibilităţile de utilizare recomandate. De exemplu: nu şlefuiţi cu partea laterală a unui disc de tăiere.** Discurile de tăiere sunt destinate îndepărtării de material cu marginea discului. Exercitarea unei forţe laterale asupra acestui corp abraziv poate duce la ruperea sa.

e) **Folosiţi întotdeauna flanşe de prindere nedeteriorate cu diametrul corect pentru unealta dvs. electrică.** Flanşele adecvate sprijină discul de debitat diminuând astfel pericolul ruperii acestuia.

f) **Nu întrebuinţaţi discuri de şlefuit uzate provenind de la scule electrice mai mari.** Discurile de şlefuit pentru sculele electrice mai mari nu sunt concepute pentru turaţiile mai ridicate ale sculelor electrice mai mici şi se pot rupe.

g) **Diametrul exterior şi grosimea dispozitivului de lucru trebuie să corespundă datelor dimensionale ale sculei dumneavoastră electrice.**
Dispozitivele de lucru greşit dimensionate nu pot fi protejate sau controlate în suficientă măsură.

h) **Diametrul arborelui tubular al discurilor şi flanşelor trebuie să corespundă fusului uneltei electrice.** Discurile şi flanşele cu diametre ale arborelui tubular care nu corespund piesei de montaj a uneltei electrice vor funcţiona dezechilibrat, vor vibra excesiv şi pot cauza pierderea controlului.

i) **A nu se utiliza discuri deteriorate. Înainte de fiecare utilizare, verificaţi dacă discurile nu prezintă spărturi sau fisuri. Dacă se scapă unealta electrică sau discul, verificaţi dacă acestea nu prezintă deteriorări sau instalaţi un disc intact. După verificarea şi instalarea discului, operatorul şi persoanele din jur trebuie să se plaseze în afara planului discului rotativ şi unealta electrică trebuie pusă în funcţiune la turaţie maximă de mers în gol timp de un minut.** În mod normal, discurile deteriorate se vor sparge în acest interval de testare.

j) **Purtaţi echipament personal de protecţie. În funcţie de aplicaţie, utilizaţi mască de protecţie sau ochelari de protecţie. În funcţie de necesităţi, purtaţi mască antipraf, căşti antifonice, mănuşi şi şorţ de atelier capabile de a opri fragmente mici de material abraziv sau de piesă prelucrată.**
Protecţia pentru ochi trebuie să poată opri fragmente proiectate în timpul diverselor operaţii. Masca antipraf sau de protecţie respiratorie trebuie să poată filtra particulele generate de operaţia efectuată de dvs. Expunerea prelungită la zgomot cu intensitate ridicată poate cauza pierderea auzului.

k) **Menţineţi persoanele din jur la o distanţă sigură de zona de lucru. Orice persoană care pătrunde în zona de lucru trebuie să poarte echipament individual de protecţie.** Este posibilă proiectarea de fragmente din piesa de prelucrat sau dintr-un disc spart care pot cauza vătămări în afara zonei de lucru imediate.

l) **Ţineţi unealta electrică doar de suprafeţele de apucare izolate la efectuarea de operaţii în care accesoriul tăietor poate intra în contact cu conductoare ascunse.** Accesoriile tăietoare care intră în contact cu un conductor sub tensiune pot pune sub tensiune componentele metalice expuse ale uneltei electrice şi pot cauza operatorului un şoc electric.

m) **Nu lăsaţi niciodată unealta electrică din mână, atât timp cât accesoriul de lucru nu s-a oprit complet**. Accesoriul aflat în rotaţie poate intra în contact cu suprafaţa şi astfel puteţi pierde controlul asupra uneltei.

n) **Nu lăsaţi scula electrică să funcţioneze în timp ce o transportaţi.** În urma unui contact accidental cu dispozitivul de lucru care se roteşte, acesta vă poate prinde îmbrăcămintea şi chiar pătrunde în corpul dumneavoastră.

o) **Curăţaţi regulat fantele de aerisire ale sculei dumneavoastră electrice.**
Ventilatorul motorului atrage praf în carcasă iar acumularea puternică de pulberi metalice poate provoca pericole electrice.

p) **Nu folosiţi scula electrică în apropierea materialelor inflamabile.** Scânteile pot duce la aprinderea acestor materiale.

Recul şi avertismente corespunzătoare

Reculul este reacţia bruscă apărută la agăţarea sau blocarea unui dispozitiv de lucru care se roteşte, cum ar fi un disc de şlefuit, un disc abraziv, o perie de sârmă, etc. Agăţarea sau blocarea duce la oprirea bruscă a dispozitivului de lucru care se roteşte. Aceasta face, ca scula electrică necontrolată să fie accelerată în punctul de blocare, în sens contrar direcţiei de rotaţie a dispozitivului de lucru.

Dacă, de exemplu, un disc de şlefuit se agaţă sau se blochează în piesa de lucru, marginea discului de şlefuit care penetrează direct piesa de lucru se poate agăţa în aceasta şi duce astfel la smulgerea discului de şlefuit sau poate provoca recul. Discul de şlefuit se va deplasa către operator sau în sens opus acestuia, în funcţie de direcţia de rotaţie a discului în punctul de blocare. În această situaţie discurile de şlefuit se pot chiar rupe.

Un recul este consecinţa utilizării greşite sau defectuoase a sculei electrice. El poate fi împiedicat prin măsuri preventive adecvate, precum cele descrise în continuare.

a) **Ţineţi bine scula electrică şi aduceţi-vă corpul şi braţele într-o poziţie în care să puteţi controla forţele de recul. Folosiţi întotdeauna un mâner suplimentar, în caz că acesta există, pentru a avea un control maxim asupra forţelor de recul sau a momentelor de reacţie la turaţii înalte.**
Operatorul poate stăpâni forţele de recul şi de reacţie prin măsuri preventive adecvate.

b) **Nu apropiaţi niciodată mâna de dispozitivele de lucru aflate în mişcare de rotaţie.**
În caz de recul dispozitivul de lucru se poate deplasa peste mâna dumneavoastră.

c) **Evitaţi să staţionaţi cu corpul în zona de mişcare a sculei electrice în caz de recul.**
Reculul proiectează scula electrică într-o direcţie opusă mişcării discului de şlefuit din punctul de blocare.

d) **Lucraţi extrem de atent în zona colţurilor, muchiilor ascuţite, etc. Împiedicaţi ricoşarea dispozitivului de lucru de pe piesa de lucru şi blocarea acestuia.**
Dispozitivul de lucru aflat în mişcare de rotaţie are tendinţa să se blocheze în colţuri, pe muchii ascuţite sau când ricoşează în urma izbirii. Aceasta duce la pierderea controlului sau la recul.

e) **A nu se ataşa un ferăstrău cu lanţ, o lamă de debitare a lemnului, un disc cu segmente diamantate cu distanţă între segmente mai mare de 10 mm sau discuri de ferăstrău cu dinţi.** Astfel de lame cauzează zvâcniri frecvente ale uneltei şi pierderea controlului asupra acesteia.

f) **A nu se bloca discul şi a nu se aplica apăsare excesivă. A nu se încerca realizarea unei adâncimi excesive de tăiere.**
Suprasolicitarea lamei creşte sarcina şi susceptibilitatea de răsucire sau de blocare a discului în tăietură şi posibilitatea de zvâcnire a uneltei sau de rupere a discului.

g) **Când discul se blochează sau când se întrerupe o debitare indiferent de motiv, opriţi unealta electrică şi menţineţi imobil accesoriul de tăiere până când discul se opreşte complet. A nu se încerca niciodată scoaterea discului din tăietură în timpul rotaţiei acestuia; în caz contrar, se poate produce zvâcnirea uneltei.**
Investigaţi şi luaţi măsuri de remediere pentru eliminarea cauzei blocării discului.

h) **Nu reporniţi niciodată scula electrică cât timp aceasta se mai află încă în piesa de lucru. Lăsaţi discul de tăiere să atingă turaţia nominală şi numai după aceea continuaţi să tăiaţi cu precauţie.** În caz contrar discul se poate agăţa, sări afară din piesa de lucru sau provoca recul.

i) **Sprijiniţi plăcile sau piesele de lucru mari pentru a diminua riscul reculului cauzat de blocarea discului de tăiere.** Piesele mari se pot încovoia sub propria greutate. De aceea, piesa de lucru trebuie sprijinită pe ambele părţi, atât în apropierea liniei de tăiere cât şi pe margine.

j) **Fiţi foarte atenţi la efectuarea unor tăieturii sub formă de buzunar în pereţii existenţi sau în alte domenii greu de monitorizat cu vederea.** La penetrarea în sectorul vizat, discul de tăiere poate cauza recul dacă nimereşte în conducte de gaz sau de apă, conductori electrici sau alte obiecte.

INSTRUCŢIUNI SUPLIMENTARE DE SIGURANŢĂ ŞI DE LUCRU

Porniţi întotdeauna uşor tăierea prin împingerea discului prin piesa de prelucrat. Nu loviţi şi nu bruscaţi discul la pornirea unei tăieri sau în timpul acesteia. Împingeţi întotdeauna maşina dinspre dvs.

În timpul tăierii, menţineţi o priză fermă. Nu forţaţi maşina de debitat prin piesa de prelucrat. Forţarea unei maşini de debitat poate cauza recularea acesteia. Îndepărtaţi frecvent praful de pe orificiile de ventilaţie şi apărători.

La finalizarea debitării, lăsaţi întotdeauna discul să se oprească complet. Nu scoateţi niciodată maşina de debitat dintr-o tăietură cât timp discul se află în mişcare.

Dacă se realizează o tăiere parţială sau se corectează direcţia de tăiere, lăsaţi discul să se oprească complet. Pentru a relua tăierea, centraţi discul în secţiune (tăietură), retrageţi discul din marginea tăieturii câţiva centimetri, acţionaţi trăgaciul şi reintroduceţi lent discul în tăietură.

Dacă maşina de debitat se blochează, menţineţi o priză fermă şi eliberaţi imediat trăgaciul. Remediaţi problema înainte de a continua.

Opriţi imediat maşina dacă discul tăietor se blochează! Nu reporniţi maşina cât timp discul tăietor este blocat, deoarece această acţiune poate declanşa o reculare bruscă cu forţă ridicată. Stabiliţi şi eliminaţi cauza blocării discului tăietor, cu respectarea instrucţiunilor privind siguranţa.

Cauzele posibile pot fi:

- Agăţarea în piesa de prelucrat
- Străpungerea materialului de prelucrat
- Suprasolicitarea sculei electrice

Nu atingeţi părţile maşinii aflate în rotaţie.

La tăierea metalelor sar scântei. Aveţi grijă ca nicio persoană să nu fie pusă în pericol. Datorită pericolului de incendiu nu este permis să se afle materiale inflamabile în apropiere (în zona scânteilor). Nu se va folosi un aspirator de praf.

Evitaţi faptul ca scânteile zburătoare şi praful de le şlefuit să atingă corpul.

Nu intraţi niciodată în zona de pericol a plăcii când este în mişcare.

Rumeguşul şi spanul nu trebuie îndepărtate în timpul funcţionării maşinii.

Opriţi imediat maşina în caz de vibraţii puternice sau dacă apar alte defecţiuni. Verificaţi maşina pentru depistarea cauzei.

Nu lăsaţi nici o piesă metalică să intre în fantele de aerisire - pericol de scur circuit.

AVERTISMENT! Pericol de arsuri! Discul și piesa de prelucrat se vor încinge în timpul utilizării. Utilizaţi mănuşi atunci când înlocuiţi discul sau atingeţi piesa de prelucrat. Mențineți în permanență mâinile la distanță față de zona de polizare.

Nu aruncaţi acumulatorii uzaţi la containerul de reziduri menajere şi nu îi ardeţi. Milwaukee Distributors se oferă să recupereze acumulatorii vechi pentru protecţia mediului înconjurător.

Nu depozitaţi acumulatorul împreună cu obiecte metalice (risc de scurtcircuit)

Folosiţi numai încărcătoare System MXF pentru încărcarea acumulatorilor System MXF. Nu folosiţi acumulatori din alte sisteme.

Nu deschideţi niciodată acumulatorii şi încărcătoarele şi pastraţi-le numai în încăperi uscate. Pastraţi-le întotdeauna uscate .

Acidul se poate scurge din acumulatorii deterioraţi la încărcături sau temperaturi extreme. În caz de contact cu acidul din acumulator, spălaţi imediat cu apă şi săpun. În caz de contact cu ochii, clătiţi cu atenţie timp de cel puţin 10 minute şi apelaţi imediat la ingrijire medicală.

Avertizare! Pentru a reduce pericolul unui incendiu și evitarea rănirilor sau deteriorarea produsului în urma unui scurtcircuit nu imersați scula, acumulatorul de schimb sau încărcătorul în lichide și asigurați-vă să nu pătrundă lichide în aparate și acumulatori. Lichidele corosive sau cu conductibilitate, precum apa sărată, anumite substanțe chimice și înălbitori sau produse ce conțin înălbitori, pot provoca un scurtcircuit.

AVERTISMENT Acest dispozitiv conţine o baterie tip nasture cu ioni de litiu. O baterie nouă sau consumată poate cauza arsuri interne severe şi poate conduce la deces în mai puţin de două ore, în cazul în care este ingerată sau pătrunde în organism. Întotdeauna asiguraţi capacul bateriei. Dacă nu se închide în siguranţă, întrerupeţi utilizarea dispozitivului, îndepărtaţi bateriile şi nu le lăsaţi la îndemâna copiilor. În cazul în care aveţi suspiciunea că bateria a fost înghiţită sau a pătruns în corp, consultaţi imediat un medic.

CONDIȚII DE UTILIZARE SPECIFICATE

Mașina de debitat este destinată tăierii metalului, pietrei și materialelor ceramice.

În caz de dubiu, ţineţi cont de indicaţiilefabricanţilor de accesorii.

Nu utilizaţi acest produs în alt mod decât cel stabilit pentru utilizare normală

SELECTAREA DISCURILOR

Suprafață de tăiat	Tip de disc de debitat
Materiale nemetalice	Disc de debitat abraziv din carbură de siliciu
Materiale nemetalice	Disc de debitat abraziv din oxid de aluminiu
Materiale de zidărie	Disc diamantat cu alimentare cu apă sau disc de debitat din carbură de siliciu cutting disc

RACORD DE APĂ

Unealta este prevăzută cu un racord de apă pentru răcirea discului și reducerea formării de praf. Racordul de apă trebuie folosit pentru toate aplicațiile de tăiere a betonului.

Pentru rezultate optime, lăsați apa să acopere întregul disc de debitat înainte de utilizare.

ONE-KEY™

Pentru a afla mai multe despre funcţionalitatea ONE-KEY a acestui instrument citiţi instrucţiunile de start rapid incluse sau vizitaţi-ne pe internet la www.milwaukeetool.com/one-key. Aplicaţia ONE-KEY App puteţi să o descărcaţi pe smartphone-ul dvs. prin App Store sau Google Play.

Dacă apar descărcări electrostatice, maşina se poate deconecta. În acest caz trebuie să refaceţi manual conexiunea.

Considerăm rezultatele a se încadra în nivelul nostru minim acceptabil de performanță conform EN 55014-2 / EN 301489-1 / EN 301489-17.

Indicator ONE-KEY™

Albastru continuu	Modul wireless este activ și gata de configurare cu aplicația ONE-KEY™.
Albastru intermitent	Unealta comunică activ cu aplicația ONE-KEY™.
Roșu intermitent	Unealta este în modul blocare de siguranță și poate fi deblocată de către utilizator prin aplicația ONE-KEY™.

ACUMULATORI

Acumulatorii care nu au fost utilizaţi o perioadă de timp trebuie reîncărcaţi înainte de utilizare

Temperatura mai mare de 50°C (122°F) reduce performanţa acumulatorului. Evitaţi expunerea prelungită la căldură sau radiaţie solară (risc de supraâncălzire)

Contactele încărcătoarelor şi acumulatorilor trebuie păstrate curate.

În scopul optimizării duratei de funcţionare, bateriile trebuie reîncărcate complet după utilizare.

Pentru o durată de viaţă cât mai lungă, acumulatorii ar trebui scoşi din încărcător după încărcare.

La depozitarea acumulatorilor mai mult de 30 zile:
Acumulatorii se depozitează la cca. 27°C şi la loc uscat.
Acumulatorii se depozitează la nivelul de încărcare de cca. 30%-50%.
Acumulatorii se încarcă din nou la fiecare 6 luni.

PROTECȚIE SUPRAÎNCĂRCARE ACUMULATOR LITIU-ION

Bateria de acumulatoare este dotată cu o protecţie anti-suprasarcină, care protejează acumulatorul împotriva supraîncărcării şi îi asigură o durată îndelungată de viaţă.
În cazul unei solicitări extrem de ridicate, sistemul electronic al acumulatorului decuplează maşina în mod automat. Pentru continuarea lucrului, maşina trebuie decuplată şi apoi cuplată din nou. Dacă maşina nu porneşte, este posibil ca bateria de acumulatoare să fie descărcată, trebuind reîncărcată în aparatul de încărcare.

TRANSPORTUL ACUMULATORILOR CU IONI DE LITIU

Acumulatorii cu ioni de litiu cad sub incidenţa prescripţiilor legale pentru transportul de mărfuri periculoase.

Transportul acestor acumulatori trebuie să se efectueze cu respectarea prescripţiilor şi reglementărilor pe plan local, naţional şi internaţional.

- Consumatorilor le este permis transportul rutier nerestricţionat al acestui tip de acumulatori.
- Transportul comercial al acumulatorilor cu ioni de litiu prin intermediul firmelor de expediţie şi transport este supus reglementărilor transportului de mărfuri periculoase. Pregătirile pentru expediţie şi transportul au voie să fie efectuate numai de către personal instruit corespunzător. Întregul proces trebuie asistat în mod competent.

Următoarele puncte trebuie avute în vedere la transportul acumulatorilor:

- Pentru a se evita scurtcircuite, asiguraţi-vă de faptul că sunt protejate şi izolate contactele.
- Aveţi grijă ca pachetul de acumulatori să nu poată aluneca în altă poziţie în interiorul ambalajului său.
- Este interzis transportarea unor acumulatori deterioraţi sau care pierd lichid.

Pentru indicaţii suplimentare adresaţi-vă firmei de expediţie şi transport cu care colaboraţi.

INTREȚINERE

Fantele de aerisire ale maşinii trebuie să fie menţinute libere tot timpul

Utilizaţi numai accesorii şi piese de schimb Milwaukee. Dacă unele din componente care nu au fost descrise trebuie înlocuite , vă rugăm contactaţi unul din agenţii de service Milwaukee (vezi lista noastră pentru service / garanţi

Dacă este necesar, puteţi solicita de la centrul dvs. de service pentru clienţi sau direct la Techtronic Industries GmbH, Max-Eyth-Straße 10, 71364 Winnenden, Germania un desen descompus al aparatului prin indicarea tipului de aparat şi a numărului cu şase cifre de pe tăbliţa indicatoare.

DECLARAȚIE DE CONFORMITATE CE

În calitate de producător declarăm pe propria răspundere că produsul descris la "Date tehnice" este în concordanţă cu toate prevederile legale relevante ale Directivelor 2011/65/UE (RoHS), 2014/53/UE, 2006/42/CE, 2000/14/EC precum şi ale următoarelor norme armonizate:

EN 60745-1:2009+A11:2010
EN 60745-2-22:2011+A11:2013
EN 55014-1:2017+A11:2020
EN 55014-2:2015
EN 62479:2010
EN 301 489-1 V2.2.3
EN 301 489-17 V3.1.1
EN 300 328V2.2.2
EN IEC 63000:2018

Nivel de sunet măsurat: 109 dB(A)

Nivel de putere acustică garantat: 111 dB(A)
Nesiguranţă K= 1,5 dB(A)
Procedură de evaluare a conformităţii conform 2000/14/CE, Anexa V.

Winnenden, 2021-04-26

Alexander Krug
Managing Director

Împuternicit să elaboreze documentaţia tehnică.

Techtronic Industries GmbH
Max-Eyth-Straße 10
71364 Winnenden
Germany

SIMBOLURI

	ATENȚIE! AVERTISMENT! PERICOL!
	Îndepărtaţi acumulatorul înainte de începerea lucrului pe maşina
	Va rugăm citiţi cu atenţie instrucţiunile înainte de pornirea maşinii
	Purtaţi întotdeauna ochelari de protecţie când utilizaţi maşina.
	Purtaţi căşti de protecţie
	Purtaţi o mască de protecţie corespunzătoare împotriva prafului.
	Purtaţi mănuşi de protecţie!
	A nu se aplica forţa.
	Doar pentru lucrări de tăiere.
LWA 111 dB	Nivelul de putere acustică garantat conform plăcuţei cu date de identificare este de 111 dB(A)
	Nu înghiţiţi bateria tip nasture!
	A nu se lucra pe scară. A se asigura o poziţionare fermă a operatorului.
	Accesoriu - Nu este inclus în echipamentul standard , disponibil ca accesoriu
	Deșeurile de baterii, deșeurile de echipamente electrice și electronice nu se elimină ca deșeuri municipale nesortate. Deșeurile de baterii și deșeurile de echipamente electrice și electronice trebuie colectate separat. Deșeurile de baterii, deșeurile de acumulatori și materialele de iluminat trebuie îndepărtate din echipament. Informați-vă de la autoritățile locale sau de la comercianții acreditați în legătură cu centrele de reciclare și de colectare. În conformitate cu reglementările locale retailerii pot fi obligați să colecteze gratuit bateriile uzate și deșeurile de echipamente electrice și electronice. Contribuția dumneavoastră la reutilizarea și reciclarea deșeurilor de baterii și a deșeurilor de echipamente electrice și electronice contribuie la reducerea cererii de materii prime. Deșeurile de baterii și deșeurile de echipamente electrice și electronice conțin materiale reciclabile valoroase, care pot avea un impact negativ asupra mediului și sănătății umane, în cazul în care nu sunt eliminate în mod ecologic. În cazul în care pe echipamente au fost înregistrate date cu caracter personal, acestea trebuie șterse înainte de eliminarea echipamentelor ca deșeuri.
	Direcţie de rotaţie
n	Turaţie nominală
V	Tensiune
	Curent continuu
CE	Marcă de conformitate europeană
UK CA	Marcă de conformitate britanică
001	Marcă de conformitate ucraineană
EAC	Marcă de conformitate eurasiatică

ТЕХНИЧКИ ПОДАТОЦИ РАЧЕН ЦИРКУЛАР	MXF COS350
Производен број	4747 00 02... ...000001-999999
Номинална брзина	5370 min^{-1}
D = дискови за сечење - макс. дијаметар d = дискови за сечење - дијаметар на дупки b=Дебелина на плочата за сечење мин. / макс.	350 mm 20 mm / 1" 1 mm / 5 mm
Тип на дискови: зајакнати дискови за сечење или дијамантски дискови за сечење	
Максимална длабочина на сечење	125 mm
Макс. притисок на довод на вода	6 bar / 90 psi
Тежина според ЕПТА-процедурата 01/2014 (MXFXC406)	16,7 kg
Фреквентна лента (фреквентни ленти) за блутут	2402-2480 MHz
високофреквентна моќност	1,8 dBm
Верзија блутут	4.0 BT signal mode
Препорачана температура на околината при работа	-18°C ... +50 °C
Препорачани типови на акумулаторски батерии	MXFXC406
Препорачани полначи	MXFC
Информација за бучавата/вибрациите Измерените вредности се одредени согласно стандардот EN 60745, EN 61029, 2000/14/EC. А-оценетото ниво на бучава на апаратот типично изнесува:	
Ниво на звучен притисок. (Несигурност K=3dB(A)) Ниво на јачина на звук. (Несигурност K=3dB(A))	105,5 dB(A) 116,5 dB(A)
Носте штитник за уши.	
Вкупни вибрациски вредности (векторски збир на трите насоки) пресметани согласно EN 60745, EN 61029, 2000/14/EC.	
Вибрациска емисиона вредност $a_{h,SG}$ Несигурност K	3,43 m/s^2 1,5 m/s^2

ПРЕДУПРЕДУВАЊЕ!

Нивото на вибрации и емисија на бучава дадени во овој информативен лист се измерени во согласност со стандардизиран метод на тестирање даден во EN 60745, EN 61029, 2000/14/EC и може да се користат за споредување на еден електричен алат со друг. Тие исто така може да се користат при првична проценка на изложеност.

Наведеното ниво на вибрации и емисија на бучава ја претставува главната примена на алатот. Сепак ако алатот се користи за поинакви примени, со поинаков прибор или лошо се одржува, вибрациите и емисијата на бучава може да се разликуваат. Тоа може значително да го зголеми нивото на изложеност преку целиот работен период.

Проценка на нивото на изложеност на вибрации и бучава треба исто така да се земе предвид кога е исклучен алатот или кога е вклучен, но не врши никаква работа. Тоа може значително да го намали нивото на изложеност преку целиот работен период.

Утврдете дополнителни безбедносни мерки за да се заштити операторот од ефектите на вибрациите и/или бучавата како на пр.: одржувајте го алатот и приборот, рацете нека ви бидат топли, организација на работните шеми.

ПРЕДУПРЕДУВАЊЕ! Прочитајте ги сите безбедносни упатства, инструкции, илустрации и спецификации за овој електричен алат. Недоследно почитување на подолу наведените упатства може да предизвика електричен удар, пожар и/или сериозни повреди.
Сочувајте ги сите безбедносни упатства и инструкции за во иднина.

БЕЗБЕДНОСНИ УПАТСТВА ЗА БРУСЕЧКИ МАШИНИ ЗА ДЕЛЕЊЕ

a) **Употребете го електро-орудието само со заштитниот поклопец кој е дел од пратката. Заштитниот поклопец мора да биде уредно нанесен на електро-орудието и да биде подесен така што ќе се постигне највисока мерка на безбедност односно најмалиот дел од разделната плоча да покажува отворено према лицето кое што го опслужува.** Заштитниот поклопец треба да го заштити лицето кое што ракува со ова од парчиња кои што би се скршиле и од случаен контакт со разделната плоча.

b) **Користете само сврзани и зајакнати дискови или дијамантски дискови за сечење за вашата електрична алатка.** Само затоа што некој додаток може да се прицврсти на вашата електрична алатка, тоа не гарантира безбедно работење.

c) **Бројот на вртежи на алатот, којшто се употребува, мора да биде нај-малку толку висок како и бројот на вртежите на вашиот електро-алат.**
Додатокот, којтшто се врти побрзу, може да се скриша и да излета.

d) **Телата за брусење смеат да се употребуваат само за препорачаните можности за употреба. На пример: никогаш не брусење со страничната површина од диск за делење.** Дисковите за делење се наменети за отстранување на материјал со работ на дискот. Дејството на странична сила врз овие тела за брусење може да ги скрши истите.

e) **Секогаш употребувајте неоштетени прирабници за стегање со точен дијаметар за дисковите за сечење што сте ги одбрале.** Соодветните **прирабници** го заштитуваат дискот за сечење и на тој начин ја намалуваат опасноста од кршење на дискот за сечење.

f) **Не употребувајте искористени дискови за брусење од поголеми електро-алати.** Дисковите за брусење за поголеми електро-алати не се погодни за повисоките броеви на вртежи кај помалите електро-алати и можат да се скршат.

g) **Надворешниот дијаметар и дебелината на приборот мора да соодветствуваат со податоците за димензиите на вашиот електро-алат.** Приборите со несоодветна димензија не можат да бидат соодветно заштитени или контролирани.

h) Големината на отворот на дисковите за сечење и прирабниците мора точно да одговараат на оската на електричниот алат.Дисковите за сечење и прирабниците со отвори на дисковите што не одговараат на металните делови за монтажа на електричниот алат нема да имаат рамнотежа, ќе вибрираат прекумерно и може да предизвикаат губење на контролата.

i) Не користете оштетени дискови за сечење.Пред секоја употреба, проверете дали дисковите за сечење имаат пукнатини или оштетувања.Ако електричниот алат или дискот за сечење ви паднат, проверете дали се оштетени или монтирајте неоштетен диск за сечење.По проверката и монтажата на дискот за сечење, вие и набљудувачите застанете подалеку од рамнината на ротирачкиот диск за сечење и вклучете го електричниот алат со максимална брзина без оптоварување за една минута. Оштетените дискови за сечење обично се кршат за време на тестирањето.

j) Носете опрема за лична заштита.Во зависност од примената, користете штит за лице, заштитна маска или заштитни очила.Доколку е соодветно, носете маска за прашина, заштитници за слух, ракавици и работна престилка коишто може да спречат мали абразивни делчиња или делчиња од работното парче.
Заштитата за очите мора да може да ги спречи разлетаните парчиња нечистотија што се создаваат при различните операции.Маската за прашина или респираторот мора да може да ги спречи честичките што се создаваат при работењето.Долготрајната изложеност на бучава со висок интензитет може да предизвика губење на слухот.

k) **Држете ги присутните лица на безбедно растојание од работниот простор. Лицата што се задржуваат во работното подрачје мора да носат лична заштитна опрема.** Парчиња од материјалите за работа или откршени парчиња од пукнати дискови за сечење може да се разлетаат во околината и да предизвикаат повреди.

l) **При работа, каде што елементот за брусење може да влезе во контакт со покриени кабли под напон, секогаш држете ја електричната алатка за изолираните површини на дршките.** При контакт со кабел под напон, металните делови на електричниот алат доаѓаат под напон и можат да предизвикаат струен удар на лицето што ракува со нив.

m) **Никогаш не оставајте ја електричната алатка додека додатокот целосно не сопре**. Ротирачкиот додаток може да дојде во контакт со подлогата за оставање, со што би можеле да ја изгубите контролата врз електричната алатка.

n) **Не оставајте го електро-алатот да работи додека го носите.** Вашата облека може да биде закачена преку случаен контакт со приборот што се врти, при што тој може да навлезе во вашето тело.

o) **Редовно чистете го отворот за проветрување на вашиот електро-алат.** Вентилаторот на моторот влече прашина во куќиштето, а големо насобирање на метална прашина може да предизвика електрични опасности.

p) **Не употребувајте го електро-алатот во близина на материјали што горат.**
Таквите материјали можат да се запалат од искри.

Повратен удар и референтни безбедносни упатства

Повратниот удар претставува неочекувана реакција како последица на заглавен или блокиран прибор што се врти, како на диск за брусење, подножје за брусење, четка со жица итн. Заглавувањето или блокирањето доведува до неодложно стопирање на ротирачкиот прибор. На тој начин неконтролираниот електро-алат се забрзува во спротивна насока од насоката на вртење на приборот во точката на спојување.

Доколку, на пример, диск за брусење е заглавен или блокиран во материјалот, работ на дискот за брусење што навлегува во материјалот, може да се закачи и на тој начин да дојде до излегување на дискот или да се предизвика повратен удар. Во таков случај дискот за брусење се движи или кон операторот или настрана од него, зависно од насоката на вртење на дискот во точката на спојување. Притоа дисковите за брусење можат исто така и да се скршат.

Повратен удар претставува последица од погрешна или неисправна употреба на електро-алатот. Тој може да биде избегнат со соодветни мерки на претпазливост, како што се опишани подолу.

a) **Држете го електро-алатот цврсто и поставете ги вашето тело и вашите раце во позиција, со која ќе можете да дадете отпор на силите од повратиот удар. Секогаш употребувајте ја додатната рачка, доколку постои, за да можете да имате максимална можна контрола над силите од повратниот удар или на моментите на реакција при пуштање во работа.**
Операторот може да ги контролира силите на повратниот удар и реакционите сили со преземање соодветни мерки на претпазливост.

b) **Никогаш не поставувајте ја вашата рака во близина на прибор што се врти.**
Во случај на повратен удар, приборот може да биде исфрлен врз вашата рака.

c) **Избегнувајте го со вашето тело местото, во кое електро-алатот се движи во случај на повратен удар.**
Повратниот удар го води електро-алатот во спротивна насока од насоката на движење на дискот за брусење на местото за спојување.

d) **Работете особено внимателно кај агли, остри рабови итн. Спречувајте ситуации, во кои приборот се одбива од и заглавува во материјалот за обработка.**
Кај агли, остри рабови или во случај на одбивање ротирачкиот прибор е склон кон заглавување. Тоа предизвикува губење на контролата или повратен удар.

e) **Не прикачувајте синџир за пила, сечило за резбарење дрво, сегментиран дијамантски диск со периферно растојание поголемо од 10 мм или сечило за пила со запци. Таквите сечила создаваат чести повратни удари и губење на контролата.**

f) **Не заглавувајте го тркалото за сечење и не нанесувајте прекумерен притисок.Не обидувајте се да направите премногу длабок засек. Преоптоварувањето на дискот за сечење го зголемува оптоварувањето и подложноста на искривување или заглавување на дискот за сечење во засекот и можност за повратен удар или кршење на дискот за сечење.**

g) **Кога дискот за сечење е заглавен или треба да ја прекинете работата, исклучете ја алатката и мирно држете го уредот за сечење до потполно запирање на дискот за сечење. Никогаш не обидувајте се да го извадите дискот за сечење од засекот додека сè уште се движи, во спротивно може да се случи повратен удар.** Истражете и преземете корективна мерка за отстранување на причината за заглавување на дискот за сечење.

h) **Не вклучувајте го електро-алатот повторно, сè додека истиот се наоѓа во материјалот за обработка. Дозволете дискот да го достигне целиот број на вртежи, пред внимателно да го продолжите сечењето.** Во спротивно дискот може да заглави, да отскокне од материјалот за обработка или да предизвика повратен удар.

i) **Потпрете ги плочите или големите материјали за обработка, за да го намалите ризикот од повратен удар како резултат на заглавен диск за делење.** Големи материјали за обработка може да свијат како последица на својата тежина. Материјалот за обработка мора да биде потпран на двете страни и тоа како во близина на засекот за делење така и на работ.

j) **Бидете посебно внимателни при Џебни засеци во постоечки ѕидови или други подрачја каде што се нема увид.** Дискот што навлегува може да предизвика повратен удар при сечење во гасоводи или водоводи, понатаму во електрични водови или други објекти.

ОСТАНАТИ БЕЗБЕДНОСНИ И РАБОТНИ УПАТСТВА

На почетокот на обработката, секогаш ставете го дискот за сечење полека во работното парче. Полека ставете го дискот за сечење и за време на сечењето го не поместувајте со нагли движења. Секогаш туркајте ја машината нанадвор од себе.

При сечењето, секогаш цврсто држете ја машината. Не форсирајте го рачниот циркулар низ работното парче. Ако примените преголем притисок може да предизвикате повратен удар. Редовно чистете ги отворите за вентилирање и капаците од прав предизвикана од работата.

На крајот од сечењето, секогаш почекајте дискот целосно да престане да се врти. Никогаш не вадете го рачниот циркулар од засекот ако тој сè уште се врти.

По прекин, односно пред почнување на ново сечење или при промена на насоката на сечење, секогаш прво почекајте целосно да престане дискот за сечење да се врти. При повторно поставување на рачниот циркулар, центрирајте го дискот за сечење во засекот и повлечете го неколку сантиметри од работ на сечење. Притиснете го прекинувачот и полека ставете го дискот за сечење во засекот.

Ако рачниот циркулар се блокира, веднаш ослободете го прекинувачот и цврсто држете ја машината. Пред повторно вклучување, отстранете ја причината за блокирањето.

Ако се блокира дискот, веднаш исклучете ја машината! Не вклучувајте ја машината повторно додека дискот за сечење е сè уште блокиран. Во спротивно, може да има силен повратен удар. Отстранете ја причината за блокирањето и внимавајте на безбедносните упатства.

Можни причини би можеле да се:

- Закантување во парчето кое што се обработува
- Кршење поради продирање на материјалот кој што се обработува
- Преоптоварување на електричното орудие

Не фаќајте во машината кога работи.

При сечење метали доаѓа до појава на искри. Внимавајте на тоа, да не бидат загрозени луѓе. Поради опасноста од пожар, во близина не смеат да се наоѓаат запаливи материјали (подрачје на искри). Не употребувајте уреди за всмукување прашина.

Избегнувајте искри и прашина од брусењето да го погодат телото.

Никогаш не посегнувајте во зоната на опасната работна површина при вклучена машина.

Прашината и струготините не смеат да се одстрануваат додека е машината работи.

Во случај на значителни вибрации или појава на други неправилности веднаш исклучете ја машината со цел да ја најдете причината за нив.

Не дозволувајте какви и да се метални делови да дојдат до отворите за вентилација-ризик од куршлус!

ПРЕДУПРЕДУВАЊЕ! Опасност од изгоретини! Дискот и работниот дел ќе се вжештат при употребата. Носете ракавици кога ги менувате дисковите или го допирате работниот дел. Дланките нека ви бидат постојано настрана од делот што го брусите.

Не ги оставајте искористените батерии во домашниот отпад и не горете ги. Дистрибутерите на Milwaukee ги собираат старите батерии, со што ја штитат нашата околина.

Не ги чувајте батериите заедно со метални предмети (ризик од краток спој).

Користете исклучиво Систем MXF за полнење на батерии од MXF систем. Не користете батерии од друг систем.

Не ги отворајте насилно батериите и полначите, и чувајте ги само на суво место. Чувајте ги постојано суви.

Киселината од оштетените батериите може да истече при екстремен напон или температури. Доколку дојдете во контакт со исатата, измијте се веднаш со сапун и вода. Во случај на контакт со очите плакнете ги убаво најмалку 10минути и задолжително одете на лекар.

Предупредување! За да избегнете опасноста од пожар, од наранувања или од оштетување на производот, коишто ги создава краток спој, не ја потопувајте во течност алатката, заменливата батерија или полначот и пазете во уредите и во батериите да не проникнуваат течности. Корозивни или електроспроводливи течности, како солена вода, одредени хемикалии, избелувачки препарати или производи кои содржат избелувачки супстанции, можат да предизвикаат краток спој.

ПРЕДУПРЕДУВАЊЕ! Овој уред содржи литиумска ќелиска батерија.
Новата или употребената батерија може да предизвика сериозни внатрешни изгореници и да доведе до смрт во што малку како два часа, ако се проголта или влегува во телото. Секогаш прицврстете го капакот на батеријата.
Ако тоа не се затвора безбедно, престанете да го користите уредот, отстранете ги батериите и чувајте го подалеку од деца.
Ако мислите дека батериите се проголтани или се влезени во телото, веднаш побарајте медицинска помош.

НАВЕДЕНИ УСЛОВИ ЗА УПОТРЕБА

Рачниот циркулар е наменет за обработка на метал, камен и керамички материјали.

Во секој случај почитувајте ги упатствата напроизводителите на приборот.

Не го користете овој производ на било кој друг начин освен пропишаниот за нормална употреба.

ИЗБОР НА ДИСКОВИ ЗА СЕЧЕЊЕ

Подлога за сечење	Тип на диск за сечење
Неметални материјали	Диск за сечење од силициум карбид
Метални материјали	Диск за сечење од алуминиум оксид
Ѕидарски материјали	Дијамантски диск со ладење со вода или диск за сечење од силициум карбид

ПРИКЛУЧОК ЗА ВОДА

Достапно е поврзување на алатката со вода за ладење на дискот за сечење и намалување на таложењето на прав. Ладењето со вода треба да се користи при секоја употреба за сечење на бетон.

За најдобри резултати, дозволете водата да го обложи целиот диск за сечење пред обработката.

ONE-KEY™

За да дознаете повеќе за функционирањето на ONE-KEY на оваа алатка, Ве молиме прочитајте го упатството за брзо стартување или посетете на интернет на: www.milwaukeetool.com/one-key. Апликацијата ONE-KEY може да ја симнете на Вашиот смартфон преку App Store или Google Play.

Ако дојде до електростатско празнење, машината може да се исклучи. Во овој случај, треба рачно да се поврзе за да се ресетира.

Уредот соодветствува на минималните барања според EN 55014-2 / EN 301489-1 / EN 301489-17.

Индикатор ONE-KEY™

Сино постојано светло	Безжичниот режим е активен и подготвен за конфигурирање преку апликацијата ONE-KEY™.
Сино трепкачко светло	Алатката активно комуницира со апликацијата ONE-KEY™.
Црвено трепкачко светло	Алатката е заклучена поради безбедност и може да ја отклучи операторот преку апликацијата ONE-KEY™.

БАТЕРИИ

Батриите кои не биле користени подолго време треба да се наполнат пред употреба.

Температура повисока од 50оС (122оФ) го намалуваат траењето на батериите. Избегнувајте подолго изложување на батериите на високи температури или сонце (ризик од прегревање).

Клемите на полначот и батериите мора да бидат чисти.

За оптимален работен век батериите мора да се наполнат целосно по употреба.

За можно подолг век на траење, апаратите после нивното полнење треба да бидат извадени од апаратот за полнење на батериите.

Во случај на складирање на батеријата подолго од 30 дена: Акумулаторот да се чува на температура од приближно 27°C и на суво место.
Акумулаторот да се складира на приближно 30%-50% од состојбата на наполнетост.
Акумулаторот повторно да се наполни на секои 6 месеци.

ЗАШТИТА ОД ПРЕОПТЕРЕТУВАЊЕ НА ЛИТИУМ-ЈОНСКА БАТЕРИЈА

Батериското пакување е опремено со заштита од преоптоварување што ја штити батеријата од преоптоварување и обезбедува долг работен век.
При екстремно висок степен на употреба, електрониката на батеријата автоматски ја исклучува машината. За да продолжите со работа исклучете ја машината и вклучете ја повторно. Доколку машината не се вклучи повторно, можно е батериското пакување да е испразнето. Тогаш тоа ќе мора да биде наполнето во апаратот за полнење.

ТРАНСПОРТ НА ЛИТИУМ-ЈОНСКИ БАТЕРИИ

Литиум-јонските батерии подлежат на законските одредби за транспорт на опасни материи.

Транспортот на овие батерии мора да се врши согласно локалните, националните и меѓународните прописи и одредби.

- Потрошувачите на овие батерии може да вршат непречен патен транспорт на истите.
- Комерцијалниот транспорт на литиум-јонски батерии од страна на шпедитерски претпријатија подлежни на одредбите за транспорт на опасни материии. Подготовките за шпедиција и транспорт треба да ги вршат исклучиво соодветно обучени лица. Целокупниот процес треба да биде стручно надгледуван.

При транспортот на батерии треба да се внимава на следното:

- Осигурајте се дека контактите се заштитени и изолирани, а сето тоа со цел да се избегнат кратки споеви.
- Внимавајте да не дојде до изместување на батериите во нивната амбалажа.
- Забранет е транспорт на оштетени или протечени литиум-јонски батерии.

За понатамошни инструкции обратете се до Вашето шпедитерско претпријатие.

ОДРЖУВАЊЕ

Вентилациските отвори на машината мора да бидат комплетно отворени постојано.

Користете само Milwaukee додатоци и резервни делови. Доколку некои од компонентите кои не се опишани треба да бидат заменети, Ве молиме контактирајте ги сервисните агенти на Milwaukee (консултирајте ја листата на адреси).

При потреба може да се побара експлозионен цртеж на апаратот со наведување на машинскиот тип и шестоцифрениот број на табличката со учинокот или во Вашата корисничка служба или директно кај Techtronic Industries GmbH, Max-Eyth-Straße 10, 71364 Winnenden, Германија.

ЕК-ДЕКЛАРАЦИЈА ЗА СООБРАЗНОСТ

Како производител, изјавуваме под целосна одговорност дека „Техничките податоци" подолу го опишуваат производот со сите релевантни одредби од регулативите 2011/65/ЕУ (RoHS), 2014/53/Е3, 2006/42/Е3, 2000/14/ЕС и се усогласени со следниве хармонизирани регулаторни документи:

EN 60745-1:2009+A11:2010
EN 60745-2-22:2011+A11:2013
EN 55014-1:2017+A11:2020
EN 55014-2:2015
EN 62479:2010
EN 301 489-1 V2.2.3
EN 301 489-17 V3.1.1
EN 300 328V2.2.2
EN IEC 63000:2018

Измерено ниво на јачина на звук: 109 dB(A)

Ниво на гарантирана звучна моќност: 111 dB(A)
Несигурност K : 1,5 dB(A)
Усогласеност согласно Директивата 2000/14/EG, Анекс V.

Winnenden, 2021-04-26

Alexander Krug
Managing Director

Ополномоштен за составување на техничката документација.

Techtronic Industries GmbH
Max-Eyth-Straße 10
71364 Winnenden
Germany

СИМБОЛИ

	ПРЕТПАЗЛИВОСТ! ПРЕДУПРЕДУВАЊЕ! ОПАСНОСТ!
	Извадете го батериското склоп пред отпочнување на каков и да е зафат врз машината.
	Ве молиме пред да ја стартувате машината обрнете внимание на упатствата за употреба.
	Секогаш при користење на машината носете ракавици.
	Носте штитник за уши.
	Не ја вдишувајте. Носете соодветна заштитна маска.
	Носете ракавици!
	Не употребувајте сила.
	Само за работи на сечење.
L_{WA} 111 dB	Гарантираното ниво на звучна моќност на плочката за идентификација изнесува 111 dB(A)
	Не проголтајте ја ќелиската батерија!
	Не работете на скала! Внимавајте да стоите на безбедно.
	Дополнителна опрема - Не е вклучена во стандардната, а достапна е како додаток.
	Не отстранувајте ги отпадните батерии, отпадната електрична и електронска опрема како несортиран комунален отпад. Отпадните батерии и отпадната електрична и електронска опрема мора да се собираат посебно. Отпадните батерии, отпадните акумулатори и отпадните извори на светлина треба да се отстранат од опремата. Проверете кај вашиот локален орган или продавач за совети за рециклирање и место за собирање. Во зависност од локалните регулативи, трговците на мало може да се обврзани бесплатно да ги преземаат искористените батерии, како и отпадната електрична и електронска опрема. Вашиот придонес за повторна употреба и рециклирање на отпадните батерии и отпадната електрична и електронска опрема помага да се намали побарувачката на суровини. Отпадните батерии, посебно оние што содржат литиум, и отпадната електрична и електронска опрема содржат вредни материјали за рециклирање, кои може негативно да влијаат на животната средина и на здравјето на луѓето доколку не се отстранат на еколошки компатибилен начин. Избришете ги личните податоци од отпадната опрема, доколку ги има.
	Правец на движење
n	Номинална брзина
V	Напон
	Истосмерна струја
	Европска ознака за сообразност
UK CA	Британска ознака за сообразност
001	Украинска ознака за сообразност
EAC	Евроазиска ознака за сообразност

ТЕХНІЧНІ ХАРАКТЕРИСТИКИ ВІДРІЗНА ШЛІФУВАЛЬНА МАШИНА	MXF COS350
Номер виробу	4747 00 02... ...000001-999999
Розрахункова кількість обертів	5370 min^{-1}
D = макс. ø відрізних дисків d = ø отвору відрізних дисків b = товщина відрізного диску мін./макс.	350 mm 20 mm / 1" 1 mm / 5 mm
Тип диску: Армовані абразивно-відрізні диски або відрізні диски з алмазним покриттям	
Глибина різання макс.	125 mm
Макс. тиск подачі води	6 bar / 90 psi
Вага згідно з процедурою EPTA 01/2014 (MXFXC406)	16,7 kg
Діапазон частот Bluetooth (діапазони частот)	2402-2480 MHz
потужність високої частоти	1,8 dBm
Версія Bluetooth	4.0 BT signal mode
Рекомендована температура довкілля під час роботи	-18°C ... +50 °C
Рекомендовані типи акумуляторів	MXFXC406
Рекомендовані зарядні пристрої	MXFC
Шум / інформація про вібрацію Виміряні значення визначені згідно з EN 60745, EN 61029, 2000/14/EC. Рівень шуму A приладу становить в типовому випадку:	
Рівень звукового тиску (похибка K = 3 дБ(A)) Рівень звукової потужності (похибка K = 3 дБ(A))	105,5 dB(A) 116,5 dB(A)
Використовувати засоби захисту органів слуху!	
Сумарні значення вібрації (векторна сума трьох напрямків), встановлені згідно з EN 60745, EN 61029, 2000/14/EC.	
Значення вібрації $a_{h,SG}$ похибка K =	3,43 m/s^2 1,5 m/s^2

ПОПЕРЕДЖЕННЯ!

Заявлені значення шумового випромінювання, вказані в цьому інформаційному аркуші, було виміряно відповідно до стандартизованого випробування згідно з EN 60745, EN 61029, 2000/14/EC та можуть використовуватися для порівняння одного інструмента з іншим. Вони також можуть використовуватися для попередньої оцінки рівня впливу на організм.

Вказані значення вібрації та шумового випромінювання дійсні для основних областей застосування інструмента. Якщо інструмент використовується в інших областях застосування чи з іншим приладдям або не проходить належне обслуговування, значення вібрації та шумового випромінювання можуть відрізнятися. Це може суттєво збільшити рівень впливу на організм протягом загального періоду роботи.

Під час оцінки рівня впливу вібрації та шумового випромінювання на організм також необхідно враховувати періоди, коли інструмент вимкнено, чи коли він працює, але фактично не використовується для виконання роботи. Це може суттєво знизити рівень впливу на організм протягом загального періоду роботи.

Визначте додаткові заходи для захисту оператора від впливу вібрації та/або шуму, наприклад, обслуговування інструмента та його приладдя, зберігання рук у теплі, організація графіків роботи.

УВАГА! Ознайомитись з усіма попередженнями з безпечного використання, інструкціями, ілюстративним матеріалом та технічними характеристиками, які надаються з цим електричним інструментом. Недотримання всіх наведених нижче інструкцій може призвести до ураження електричним струмом, пожежі та/або важких травм.
Зберігайте всі вказівки з техніки безпеки та інструкції на майбутнє.

ВКАЗІВКИ З ТЕХНІКИ БЕЗПЕКИ ДЛЯ ВІДРІЗНИХ ШЛІФУВАЛЬНИХ МАШИН

a) **Захисний кожух, яким оснащений електроінструмент, має бути надійно закріплений та відрегульований так, щоб забезпечити максимум безпеки, тобто відкритою у напрямку оператора має бути найменша частина відрізного диску.** Захисний кожух має захищати оператора від часточок матеріалу та випадкового торкання до відрізного диску.

b) **Для електроінструмента використовуйте тільки армовані відрізні диски або відрізні диски з алмазним покриттям на зв'язці.** Тільки лише той факт, що комплектуючі легко встановлюються на ваш електроінструмент, не гарантує безпечної роботи.

c) **Допустима кількість обертів вставного інструменту має бути не меншою, ніж максимальна кількість обертів, вказана на електроінструменті.**
Комплектуючі, що обертаються швидше, ніж дозволено, можуть зламатися і відлетіти.

d) **Шліфувальні інструменти можна використовувати тільки для рекомендованих робіт. Наприклад: Ніколи не здійснюйте шліфування боковою поверхнею відрізного диска.** Відрізні диски призначені для зняття матеріалу кромкою диска. Прикладання сили збоку до цих шліфувальних інструментів може спричинити їхню поломку.

e) **Завжди використовувати непошкоджені затискні фланці необхідного розміру та форми для вибраного шліфувального диску.** Відповідні фланці створюють опору для шліфувального диска та знижують небезпеку поломки шліфувального диска.

f) **Не використовувати зношені шліфувальні диски від більшого електроінструмента.** Шліфувальні диски для великих електроінструментів не розраховані на велику кількість обертів менших електроінструментів; вони можуть зламатися.

g) **Зовнішній діаметр та товщина вставного інструмента повинні відповідати даним вашого електроінструмента.**
Неправильний розмір вставних інструментів може бути причиною того, що вони недостатньо закриті захисними пристроями або їх важко контролювати.

h) Розміри отворів відрізних дисків і фланців повинні точно відповідати шпинделю привідного інструмента. Відрізні диски і фланці з отворами, які не відповідають приладдю для посадки привідного інструмента, втратять баланс, будуть надмірно вібрувати і можуть призвести до втрати контролю.

i) Ніколи не використовуйте пошкоджені відрізні диски. Перед кожним використанням перевірте відрізні диски на наявність уламків і тріщин. При падінні привідного інструмента або відрізного диска перевірте його на наявність пошкоджень або встановіть непошкоджений відрізний диск. Після перевірки й установки відрізного диска тримайтеся в стороні від площини обертання відрізного диска, запустіть привідний інструмент на максимальну швидкість без навантаження на одну хвилину. Пошкоджені відрізні диски зазвичай розпадаються на частини під час цього випробування.

j) Одягайте засоби особистого захисту. Залежно від застосування, одягайте щиток для обличчя, захисні закриті окуляри або звичайні захисні окуляри. Якщо необхідно, застосовуйте маску від пилу, беруші для вух, рукавички і халат, здатні захистити від маленьких абразивних фрагментів або часточок заготовки.
Засоби для захисту очей повинні бути здатні захистити від залишків, які розлітаються в ході різних процесів. Маска від пилу або респіратор повинні бути здатні фільтрувати частинки, які виникають під час вашого процесу Тривала дія шуму високої інтенсивності може викликати втрату слуху.

k) **Слідкуйте, щоб інші люди знаходились на безпечній відстані від робочої зони! Особи, що знаходяться в робочій зоні, повинні використовувати засоби індивідуального захисту.** Фрагменти оброблюваних деталей або уламки зламаних відрізних дисків можуть викидатися безпосередньо в робочій зоні і ставати причиною травмування.

l) **Під час роботи, коли шліфувальна голівка може контактувати з прихованими дротами, що перебувають під напругою, завжди тримайте електроінструмент за ізольовані поверхні для утримування.** При контакті з електрокабелем під напругою металеві частини електроінструменту самі можуть проводити струм та спричинити ураження оператора електричним струмом.

m) **Ніколи не кладіть електроінструмент, доки вставний інструмент не зупиниться повністю**. Вставний інструмент, який обертається, може зіткнутися із поверхнею, на яку ви кладете інструмент, що може призвести до втрати контролю над електроінструментом.

n) Через випадкове торкання вставний інструмент, який обертається, може зачепити ваш одяг, а також врізатися в тіло.

o) **Регулярно чистити вентиляційні отвори електроінструменту**. Вентилятор двигуна втягує в корпус пил, велике скупчення металевого пилу може призводити до небезпеки, пов'язаної з електричними приладами.

p) **Не користуйтеся електроінструментом поблизу горючих матеріалів.** Іскри можуть призвести до займання матеріалів.

Віддача та відповідні вказівки з техніки безпеки

Віддача - це раптова реакція внаслідок заклинювання або блокування вставного інструмента, який обертається. Заклинювання або блокування веде до раптової зупинки вставного інструмента, який обертається. Внаслідок цього неконтрольований електроінструмент отримує прискорення в напрямку, протилежному напрямку обертання вставного інструмента в точці блокування.

Коли, наприклад, шліфувальний диск заклинюється або блокується в заготовці, край шліфувального диска, який занурений в заготовку, може зачепитися і зірвати шліфувальний диск або спричинити віддачу. Шліфувальний диск після цього рухається в напрямку до оператора або від нього, залежно від напрямку обертання диска в точці блокування. Шліфувальні диски можуть в цьому випадку також зламатися.

Віддача є наслідком неправильного або помилкового використання електроінструмента. Її можна попередити відповідними запобіжними заходами, як описано нижче.

a) **Міцно тримати електроінструмент, тіло та руки мають бути в такому положенні, при якому вони можуть компенсувати сили віддачі. Завжди використовувати додаткову рукоятку, якщо вона є, щоб в максимальній мірі контролювати сили віддачі або зворотні моменти при розгоні.** Користувач може відповідними запобіжними заходами управляти віддачею та зворотними силами.

b) **Ніколи не наближати руки до вставних інструментів, які обертаються.** Вставний інструмент може при віддачі вирватися з рук.

c) **Триматися за межами ділянки, куди рухається електроінструмент при віддачі.**
Віддача спрямовує електроінструмент в напрямку, протилежному напрямку руху шліфувального диска в місці блокування.

d) **Особливо обережно слід працювати на ділянках кутів, гострих кромок та ін. Запобігайте відскакуванню від заготовки та заклинюванню вставних інструментів.**
Вставний інструмент, який обертається, може заклинюватися на кутах, гострих кромках або при відскоках. Це призводить до втрати контролю та до віддачі.

e) **Не застосовуйте ланцюг пилки, лезо для різьблення по дереву, сегментоване діамантове коло з периферійним проміжком більше 10 мм або пилкове полотно з зубцями. Подібні леза часто викликають віддачу і втрату контролю.**

f) **Не затискайте відрізний диск та не застосовуйте надлишкового тиску. Не намагайтеся зробити надріз занадто глибоким. Надлишок тиску на відрізний диск збільшує навантаження і загрозу викривлення або заїдання відрізного диску в прорізі і можливість віддачі або розлому відрізного диска.**

g) **Якщо відрізний диск з якої-небудь причини заїло або процес різки перервався, вимкніть пристрій і тримайте відрізний шліфувальний механізм нерухомим, доки відрізний диск повністю не зупиниться. Ніколи не намагайтеся витягти відрізний диск із вирізу, поки він знаходиться в русі, інакше може виникнути віддача.** Проведіть огляд і прийміть коригувальні дії, щоб ліквідувати причину заїдання відрізного диска.

h) **Не вмикати повторно електроінструмент, доки він знаходиться в заготовці. Відрізний диск має спочатку досягти повної кількості обертів, перш ніж обережно продовжувати різання.** Інакше диск може застрягнути, вийти з заготовки або спричинити віддачу.

i) **Під плити або великі заготовки необхідно ставити опори, щоб зменшити ризик віддачі через заклинювання відрізного диска.** Великі заготовки можуть прогинатися під власною вагою. Заготовка повинна мати опору з обох боків, поблизу розрізу та на краю.

j) **Будьте особливо обережні при виконанні кишень в змонтованих стінах або на інших ділянках з поганим оглядом.** Занурювальний відрізний диск може спричинити віддачу при різанні газових та водяних трубопроводів або електричних ліній чи інших об'єктів.

ДОДАТКОВІ ІНСТРУКЦІЇ З ТЕХНІКИ БЕЗПЕКИ ТА ЕКСПЛУАТАЦІЇ

На початку обробки завжди слід повільно вводити відрізний диск в оброблювану деталь. Слід повільно підводити відрізний диск і не працювати ним ривками навіть під час різання. Завжди відштовхуйте машину від себе.

При різанні завжди міцно тримайте машину. Не слід вести примусово і з застосуванням сили відрізну шліфувальну машину через оброблювану деталь. Надмірне зусилля може викликати віддачу. Слід регулярно чистити вентиляційні отвори і кришки від бурового пилу.

Наприкінці процесу різання завжди чекайте, поки відрізний диск повністю не зупиниться. Ніколи не витягуйте відрізну шліфувальну машину з розрізу, поки диск все ще обертається.

Після переривання або перед початком нового процесу різання, або для зміни напрямку різання завжди чекайте, поки відрізний диск повністю не зупиниться. При повторній установці відрізної шліфувальної машини відцентруйте відрізний диск по перетину і відсуньте його на кілька сантиметрів від різальної кромки. Потім слід натиснути на кнопку вимикача і повільно підвести відрізний диск до місця розрізу.

Якщо відрізна шліфувальна машина застрягла і блокована, негайно відпустіть кнопку вимикача і міцно тримайте машину. Перед повторним включенням машини усуньте причину блокування.

Якщо відрізний диск застряг, негайно вимкніть машину! Не вмикайте повторно машину, якщо відрізний диск все ще блокований. В іншому випадку це може призвести до сильної віддачі. Усуньте причину блокування і, при цьому, дотримуйтесь правил техніки безпеки.

Можливі причини:

- Перекіс в заготовці, що обробляється
- Пробивання оброблюваного матеріалу
- Перевантаження електроінструмента

Частини тіла не повинні потрапляти в машину, коли вона працює.

При різанні металів виникає іскріння. Звертати увагу на те, щоб не створювати небезпеку для інших людей. Якщо є небезпека загоряння, поблизу (на ділянці іскріння) не повинні знаходитися горючі матеріали. Не використовувати засоби для відсмоктування пилу.

Уникати потрапляння іскор та пилу від шліфування на тіло.

Частини тіла не повинні потрапляти в небезпечну область машини, коли вона працює.

Не можна видаляти стружку або уламки, коли машина працює.

Негайно вимкнути прилад, якщо виникає помітна вібрація або інші небажані явища. Перевірте машину, щоб встановити причину.

В зв'язку з небезпекою короткого замикання в вентиляційні отвори не повинні потрапляти металеві предмети.

ПОПЕРЕДЖЕННЯ! Небезпека опіків! Під час роботи диск і заготовка дуже нагріваються. Замінюючи диск або торкаючись заготовки, носіть рукавиці. Завжди тримайте руки на відстані від області шліфування.

Відпрацьовані знімні акумуляторні батареї не можна кидати у вогонь або викидати з побутовими відходами. Milwaukee пропонує утилізацію старих знімних акумуляторних батарей, безпечну для довкілля; зверніться до свого дилера.

Не зберігати знімні акумуляторні батареї разом з металевими предметами (небезпека короткого замикання).

Знімні акумуляторні батареї системи MXF заряджати лише зарядними пристроями системи MXF. Не заряджати акумуляторні батареї інших систем.

Не відкривати знімні акумуляторні батареї і зарядні пристрої та зберігати їх лише в сухих приміщеннях. Берегти від вологи.

При екстремальному навантажені або при екстремальній температурі з пошкодженої змінної акумуляторної батареї може витікати електроліт. При потраплянні електроліту на шкіру його негайно необхідно змити водою з милом. При потраплянні в очі їх необхідно негайно ретельно промити, щонайменше 10 хвилин, та негайно звернутися до лікаря.

Попередження! Для запобігання небезпеці пожежі в результаті короткого замикання, травмам і пошкодженню виробів не занурюйте інструмент, змінний акумулятор або зарядний пристрій у рідину і не допускайте потрапляння рідини всередину пристроїв або акумуляторів. Корозійні і струмопровідні рідини, такі як солоний розчин, певні хімікати, вибілювальні засоби або продукти, що їх містять, можуть призвести до короткого замикання.

ПОПЕРЕДЖЕННЯ! Цей прилад містить в собі один літієвий мініатюрний елемент живлення.
Як новий, так і використаний елемент живлення може призвести до важких внутрішніх опіків і смерті протягом менше 2 годин, якщо він був проковтнутий або потрапив всередину організму іншим шляхом. Кришка батарейного відділення завжди має бути закритою.
Якщо кришка щільно не закривається, відключіть прилад, вийміть елемент живлення і сховайте від дітей.
При підозрі, що елемент живлення проковтнутий або потрапив всередину організму іншим шляхом, терміново зверніться до лікаря.

ПЕРЕДБАЧУВАНЕ ВИКОРИСТАННЯ

Відрізна шліфувальна машина може використовуватися для обробки металевих, кам'яних та керамічних матеріалів.

Дотримуйтесь вказівок виробника комплектуючих.

Цей прилад можна використовувати тільки за призначенням так, як вказано в цьому документі.

ВИБІР ВІДРІЗНИХ ДИСКІВ

Поверхня	Тип відрізних дисків
Неметалеві матеріали	Відрізні шліфувальні диски з карбіду кремнію
Неметалеві матеріали	Відрізні шліфувальні диски з оксиду алюмінію
Мурування	Алмазні диски з охолодженням водою або відрізні шліфувальні диски з карбіду кремнію

ПІДКЛЮЧЕННЯ ДО ВОДИ

Інструмент має підключення до води для охолодження відрізного диску і для зменшення утворення пилу. Охолодження водою підходить для всіх бетонних робіт.

Перед обробкою зачекайте, поки весь відрізний диск повністю не буде змочений водою.

ONE-KEY™

Щоб дізнатися більше про функціональні можливості ONE-KEY для цього інструменту, ознайомтеся з короткою інструкцією, яка додається, або відвідайте нашу сторінку в інтернеті - www.milwaukeetool.com/one-key. Додаток ONE-KEY доступний для завантаження на ваш смартфон через App Store або Google Play.

У разі виникнення електростатичних розрядів машина може вимкнутися. У цій ситуації треба відновити з'єднання вручну.

Пристрій відповідає мінімальним вимогам згідно з EN 55014-2 / EN 301489-1 / EN 301489-17.

Індикатор ONE-KEY™

Індикатор горить синім	Радіозв'язок активний і його можна встановити за допомогою програми ONE-KEY ™.
Індикатор блимає синім	Інструмент зв'язується з програмою ONE-KEY™.
Індикатор блимає червоним	Інструмент був заблокований з міркувань безпеки і його може розблокувати оператор через програму ONE-KEY™.

АКУМУЛЯТОРНІ БАТАРЕЇ

Знімну акумуляторну батарею, що не використовувалася тривалий час, перед використанням необхідно підзарядити.

Температура понад 50 °C зменшує потужність знімної акумуляторної батареї. Уникати тривалого нагрівання сонячними променями або системою обігріву.

З'єднувальні контакти зарядного пристрою та знімної акумуляторної батареї повинні бути чистими.

Для забезпечення оптимального строку експлуатації акумуляторні батареї після використання необхідно повністю зарядити.

Для забезпечення максимально можливого терміну експлуатації акумуляторні батареї після зарядки необхідно виймати з зарядного пристрою.

При зберіганні акумуляторної батареї понад 30 днів:
Зберігати акумуляторну батарею при температурі приблизно 27 °C в сухому місці.
Зберігати акумуляторну батарею в стані зарядки приблизно 30-50 %.
Кожні 6 місяців заново заряджати акумуляторну батарею.

ЗАХИСТ ЛІТІЙ-ІОННОГО АКУМУЛЯТОРНОЇ БАТАРЕЇ ВІД ПЕРЕВАНТАЖЕННЯ

Акумуляторний блок оснащений захистом від перевантаження, який захищає акумуляторну батарею від перевантаження і забезпечує тривалий термін експлуатації.
При надзвичайно великих навантаженнях електроніка акумуляторної батареї автоматично вимикає машину. Для продовження роботи вимкнути і знов увімкнути машину. Якщо машина не вмикається, можливо, розряджений акумуляторний блок, його необхідно знову зарядити в зарядному пристрої.

ТРАНСПОРТУВАННЯ ЛІТІЙ-ІОННИХ АКУМУЛЯТОРНИХ БАТАРЕЙ

Літій-іонні акумуляторні батареї підпадають під законоположення про перевезення небезпечних вантажів.

Транспортування таких акумуляторних батарей повинно відбуватися із дотриманням місцевих, національних та міжнародних приписів та положень.

- споживачі можуть без проблем транспортувати ці акумуляторні батареї по вулиці.
- Комерційне транспортування літій-іонних акумуляторних батарей експедиторськими компаніями підпадає під положення про транспортування небезпечних вантажів. Підготовку до відправлення та транспортування можуть здійснювати виключно особи, які пройшли відповідне навчання. Весь процес повинні контролювати кваліфіковані фахівці.

При транспортуванні акумуляторних батарей необхідно дотримуватись зазначених далі пунктів:

- Переконайтеся в тому, що контакти захищені та ізольовані, щоб запобігти короткому замиканню.
- Слідкуйте за тим, щоб акумуляторна батарея не переміщувалася всередині упаковки.
- Пошкоджені акумуляторні батареї, або акумуляторні батареї, що потекли, не можна транспортувати.

Для отримання подальших вказівок звертайтесь до своєї експедиторської компанії.

ОБСЛУГОВУВАННЯ

Завжди підтримувати чистоту вентиляційних отворів.

Використовувати тільки комплектуючі та запчастини Milwaukee. Деталі, заміна яких не описується, замінювати тільки в відділі обслуговування клієнтів Milwaukee (зверніть увагу на брошуру Гарантія / адреси сервісних центрів).

У разі необхідності можна запросити креслення з зображенням вузлів машини в перспективному вигляді, для цього потрібно звернутися в ваш відділ обслуговування клієнтів або безпосередньо в Techtronic Industries GmbH, Max-Eyth-Straße 10, 71364 Winnenden, Німеччина, та вказати тип машини та шестизначний номер на фірмовій табличці з даними машини.

ДЕКЛАРАЦІЯ ЄС ПРО ВІДПОВІДНІСТЬ

Як виробник, ми заявляємо на власну відповідальність, що виріб, описаний у "Технічних даних", відповідає всім застосовним положенням директив 2011/65/EU (RoHS), 2014/53/EU, 2006/42/EG, 2000/14/EC та наступним гармонізованим нормативним документам:

EN 60745-1:2009+A11:2010
EN 60745-2-22:2011+A11:2013
EN 55014-1:2017+A11:2020
EN 55014-2:2015
EN 62479:2010
EN 301 489-1 V2.2.3
EN 301 489-17 V3.1.1
EN 300 328V2.2.2
EN IEC 63000:2018

Вимірюваний рівень звукової потужності: 109 dB(A)

Гарантований рівень звукової потужності: 111 dB(A)
похибка K =: 1,5 dB(A)
Оцінка відповідності згідно з Директивою 2000/14/ЄС, Додаток V.

Winnenden, 2021-04-26

Alexander Krug
Managing Director

Уповноважений із складання технічної документації.

Techtronic Industries GmbH
Max-Eyth-Straße 10
71364 Winnenden
Germany

СИМВОЛИ

	ОБЕРЕЖНО! ПОПЕРЕДЖЕННЯ! НЕБЕЗПЕКА!
	Перед будь-якими роботами на машині вийняти змінну акумуляторну батарею
	Уважно прочитайте інструкцію з експлуатації перед введенням приладу в дію.
	Під час роботи з машиною завжди носити захисні окуляри.
	Використовувати засоби захисту органів слуху!
	Носити відповідну маску для захисту від пилу.
	Носити захисні рукавиці!
	Не застосовувати силу.
	Тільки для робіт з відрізання.
L_{WA} 111 dB	Відповідно до заводської таблички гарантований рівень звукової потужності становить 111 dB(A)
	Не ковтати мініатюрний елемент живлення!
	Не працювати на драбинах! Слід приймати надійне і безпечне положення під час роботи!
	Комплектуючі - не входять в обсяг постачання, рекомендовані доповнення з програми комплектуючих.
	Не утилізуйте відпрацьовані батарейки й відпрацьоване електричне та електронне обладнання разом з змішаними побутовими відходами. Відпрацьовані батарейки, відпрацьоване електричне та електронне обладнання необхідно збирати окремо. Відпрацьовані батарейки, відпрацьовані акумулятори, відпрацьовані джерела світла повинні бути вилучені з обладнання. Зверніться до місцевих органів влади або роздрібного продавця за порадою щодо утилізації та пункту збору. Відповідно до місцевих постанов, роздрібні продавці можуть бути зобов'язані безкоштовно забирати назад відпрацьовані акумулятори, електричне та електронне обладнання. Ваш внесок до повторного вживання та переробки відпрацьованих батарейок і відпрацьованого електричного та електронного обладнання допомагає зменшити попит на сировину. Відпрацьовані батарейки, зокрема, що містять літій, і відпрацьоване електричне та електронне обладнання містять цінні матеріали, які можуть бути перероблені, та мають негативний вплив на довкілля й здоров'я людей, якщо не будуть утилізовані у безпечний для довкілля спосіб. Видаліть особисті дані з відпрацьованого обладнання, якщо такі є.
	Напрям обертання
n	Розрахункова кількість обертів
V	Напруга
⎓	Постійний струм
CE	Європейський знак відповідності
UKCA	Британський знак відповідності
001	Український знак відповідності
EAC	Євроазіатський знак відповідності

وصلة الإمداد بالماء

يتوافر بالأداة وصلة إمداد بالماء لتبريد قرص القطع وللحد من تكون الغبار. يتعين التبريد بالماء في جميع أعمال الخرسانة المسلحة.

انتظر قبل بدء العمل، حتى يتبلل بالماء سائر قرص القطع تماماً.

ONE-KEY™

لمعرفة المزيد عن وظائف ONE-KEY الخاصة بهذا الجهاز، إقراء دليل الاستخدام السريع المرفق أو قم بزيارتنا على الإنترنت تحت عنوان www.milwaukeetool.com/one-key. يمكنك تنزيل التطبيق ONE-KEY على هاتفك الذكي عن طريق متجر التطبيقات آب ستور أو جوجل بلاي.

إذا حدث تفريغ إلكتروستاتيكي، يمكن للجهاز إيقاف التشغيل. في هذه الحالة قم بإجراء الاتصال مرة أخرى يدويًا.

الجهاز يطابق أقل المتطلبات تبعاً للمعايير

EN 55014-2 / EN 301489-1 / EN 301489-17.

إشارة ONE-KEY™

الإضاءة الزرقاء	الاتصال اللاسلكي في حالة نشاط ويمكن ضبطه عن طريق تطبيق الاستخدام ONE-KEY™.
الوميض الأزرق	الأداة تتواصل مع تطبيق الاستخدام ONE-KEY™.
الوميض الأحمر	لأسباب السلامة تم تعطيل الأداة ويمكن إزالة العطل من المستخدم عن طريق تطبيق الاستخدام ONE-KEY™.

البطاريات

يجب إعادة شحن البطارية غير المستخدمة لفترة قبل الاستخدام.

تقلل درجات الحرارة التي تتجاوز 50°سيلزيوس (122°فهرنهايت) من أداء البطارية. تجنب التعرض الزائد للحرارة أو أشعة الشمس (خطر التسخين)..

يجب الحفاظ على محتويات الشواحن و البطاريات نظيفة.

للحصول على فترة استخدام مثالية، يجب شحن البطاريات تماما، بعد الاستخدام.

للحصول على أطول عمر ممكن للبطارية، انزع البطارية من الشاحن بمجرد شحنها تماما.

لتخزين البطارية أكثر من 30 يوم:
خزن البطارية بحيث تكون درجة الحرارة أقل من 27° سليزيوس وبعيدا عن أي رطوبة
خزن البطارية مشحونة بنسبة تتراوح بين 30-50 %
اشحن البطارية كالمعتاد، وذلك كل ستة أشهر من التخزين.

حماية البطارية LI-IONEN

البطارية مزودة بحماية ضد الحمل الزائد لحمايتها من زيادة شحنها كهربيا وتساعد على ضمان طول عمرها.
تقوم إلكترونات البطارية بإيقاف الجهاز تلقائيا في ظروف الضغط الشديد. لإعادة التشغيل ثانية، قم بإيقاف الجهاز ثم تشغيله مجددا. إذا لم يبدأ تشغيل الجهاز ثانية، فقد يكون فرغ شحن البطارية تماما. في هذه الحالة يجب إعادة شحنها بشاحن البطارية.

نقل بطاريات الليثيوم

تخضع بطاريات الليثيوم أيون لشروط قوانين نقل السلع الخطرة.

ويجب نقل هذه البطاريات وفقاً للأحكام والقوانين المحلية والوطنية والدولية.

- يمكن للمستخدم نقل البطاريات براً دون الخضوع لشروط أخرى.
- يخضع النقل التجاري لبطاريات الليثيوم أيون عن طريق الغير إلى قوانين نقل السلع الخطرة. يتعين أن يقوم أفراد مدربون جيداً بالإعداد لعملية النقل والقيام بها بصحبة خبراء مثلهم.

متى تُنقل البطاريات:

- عند التأكد من حماية أطراف توصيل البطارية وعزلها تجنباً لحدوث قصر بالدائرة.
- عند التأكد من حماية حزمة البطارية من الحركة داخل صندوق التعبئة.
- يُرجى عدم نقل البطاريات التي بها تشققات أو تسربات.

يُرجى البحث مع شركة الشحن عن نصيحة أخرى

الصيانة

يجب أن تكون فتحات تهوية الجهاز نظيفة طوال الوقت.

استخدم فقط ملحقات ميلوكي وكذلك قطع غيار ميلوكي. إذا كانت المكونات التي يجب تغييرها غير مذكورة، يرجى الاتصال بأحد عملاء صيانة ميلوكي (انظر قائمة عناوين الضمان/الصيانة الخاصة بنا).

عند الحاجة يمكن طلب رمز انفجار الجهاز بعد ذكر طراز الآلة والرقم السداسي المذكور على بطاقة طاقة الآلة لدى جهة خدمة العملاء أو مباشرة لدى شركة
Techtronic Industries GmbH
Max-Eyth-Straße 10
Winnenden 71364
ألمانيا

إعلان المطابقة - الاتحاد الأوروبي

بموجب هذا نقر نحن كشركة منتجة على مسؤوليتنا المنفردة، أن المنتج الموصوف تحت "البيانات الفنية" يتطابق مع جميع التعليمات الهامة للمعايير
2011/65EU, 2014/53/EG, 2006/42/EG /2000/14 ,
ومع مستندات التوافق المعياري التالية:

EN 60745-1:2009+A11:2010
EN 60745-2-22:2011+A11:2013
EN 55014-1:2017+A11:2020
EN 55014-2:2015
EN 62479:2010
EN 301 489-1 V2.2.3
EN 301 489-17 V3.1.1
EN 300 328V2.2.2
EN IEC 63000:2018

مستوى الصوت المضمون: 109 dB(A)
الارتياب في القياس: 1,5 dB(A)
تقييم المطابقة تبعاً للمعايير 2000/14/EG، مرفق V.

Winnenden, 2021-04-26

Alexander Krug
Managing Director
معتمدة للمطابقة مع الملف الفني
Techtronic Industries GmbH
Max-Eyth-Straße 10
71364 Winnenden
Germany

زومرلا

	احذر! تحذير! خطر!
	قم بإزالة حزمة البطارية قبل البدء في أي أعمال على الجهاز.
	يرجى قراءة التعليمات بعناية قبل بدء تشغيل الجهاز.
	ارتد دائماً نظارات الوقاية عند استخدام الجهاز.
	ارتد واقيات الأذن!
	لا تستنشق هذه الأتربة. ارتد قناعًا واقيًا من الأتربة مناسبًا.
	ارتد القفازات!
	لا تستخدم القوة

	مخصصة لأعمال القطع فقط
L WA 111 dB	مستوى الضوضاء المضمون تبعاً للائحة الطراز يبلغ 111 dB(A) ديسيبل.
	لا تبلع البطاريات الخلوية الزر!
	لا تعمل واقفاً على سلم! يجب مراعاة الوقوف بأمان.
	الملحق - ليس مدرجًا كمعدة قياسية، متوفر كملحق.
	يحظر التخلص من البطاريات القديمة والأجهزة الكهربائية والإلكترونية القديمة سوياً مع القمامة المنزلية. يجب جمع البطاريات القديمة والأجهزة الكهربائية والإلكترونية القديمة والتخلص منها بشكل منفصل. أنزع البطاريات القديمة والمراكم القديمة والمصابيح من الأجهزة قبل التخلص منها. الرجاء الاستفسار لدى الجهات الرسمية في المكان أو لدى التجار المتخصصين عن مواقع إعادة الاستغلال ومواقع الجمع. وفقًا للوائح المحلية، قد يُطلب من تجار التجزئة استعادة البطاريات القديمة والأجهزة الكهربائية والإلكترونية القديمة مجانًا. ساهم في الحد من الحاجة إلى المواد الخام عن طريق إعادة استخدام البطاريات القديمة والأجهزة الكهربائية والإلكترونية القديمة الخاصة بك وإعادة تدويرها. تحتوي البطاريات القديمة (وعلى الأخص بطاريات أيون الليثيوم) والأجهزة الكهربائية والإلكترونية القديمة على مواد قيمة وقابلة لإعادة التدوير يمكن أن يكون لها آثار سلبية على البيئة وصحتك في حالة عدم التخلص منها على نحو يتماشى مع البيئة. قبل التخلص قم بمحو البيانات الشخصية التي قد تكون على جهازك القديم.
	اتجاه الدوران
n	السرعة المقدّرة
V	الجهد الكهربائي
	التيار المستمر
CE	علامة التوافق الأوربية
UK CA	علامة التوافق البريطانية
001	علامة التوافق الأوكرانية
EAC	علامة التوافق الأوربية الآسيوية

واقي العيون يجب أن يحمي من الأجسام الغريبة المتطايرة، التي تنجم عن الاستخدامات المختلفة. قناعات الأتربة أو القناعات التنفس الواقية يجب أن تقوم بترشيح الغبار الناجم عن الاستخدام. إذا تعرضت فترة طويلة إلى الضوضاء العالية، فقد تصاب بفقدان للسمع.

k) **قم بإبعاد الأشخاص المحيطين على مسافة مأمونة من موقع العمل. يجب على الأشخاص المتواجدين في موقع العمل ارتداء أدوات وقاية شخصية.** من الممكن أن تتطاير شظايا من قطع العمل أو القطع المنكسرة من قرص الفصل المكسور في مواقع العمل غير المباشر ويؤدي إلى إصابات.

l) **في حالة الأعمال التي يمكن أن يأتي فيها ملامسة قرص التجليخ لخطوط تيار كهربائي مغطاة أو مع سلك التيار الخاص بالجهاز، يتم الإمساك بالجهاز الكهربائي دائماً من المقبض المعزول.** عند ملامسة سلك يحمل تيار كهربائي فقد تقوم الأجزاء المعدنية في آلة العمل بتوصيل الكهرباء وتتسبب في صعقة كهربائية للمستخدم.

m) لا تضع الأداة الكهربائية المستخدمة على أي سطح باي حال من الأحوال، قبل أن تسكن تماماً. قد يحدث تلامس بين الأداة المستخدمة التي لا تزال تدور وبين السطح الموضوعة عليه الأمر الذي يمكن أن يؤدي إلى فقدان التحكم في الأداة الكهربائية.

n) **ل) لا تُشغل الآلة أثناء حملها بجانبك. فقد يؤدي التلامس العرضي للملحقات الدوارة إلى تمزيق الملابس، وسحبها باتجاه جسمك.**

o) **نظّف فتحات تهوية الآلة دوريًا.**
ستَعمل مروحة المحرك على سحب الغبار إلى داخل المُبيت مما يؤدي إلى تراكم برادة المعادن مسببًا مخاطر كهربائية.

p) **لا تُشغل الآلة بالقرب من المواد القابلة للاشتعال.**
فقد يؤدي الشرر إلى اشعال تلك المواد.

الارتداد والتحذيرات المتعلقة به

الارتداد هو رد الفعل المفاجئ أو إعاقة قرص التدوير أو حشية الدعم أو الفرشاة أو أي ملحقات أخرى. يؤدي الضغط أو إعاقة الحركة إلى التوقف المفاجئ للملحقات الدوّارة مما يؤدي بدوره إلى فقدان السيطرة على الآلة واندفاعها بالاتجاه المعاكس لحركة الملحقات الدوارة عند إعاقتها.

على سبيل المثال، إذا ما أُعيقت حركة العجلة الكاشطة أو تعرضت للضغط بواسطة القطعة التي يتم العمل عليها، فإن حافة القرص الذي يدخل في نقطة الضغط يمكن أن يحفر في سطح المادة مما يجعل القرص يندفع للخارج أو يتحرك خارجًا. قد يندفع القرص باتجاه المشغل أو بعيدًا عنه، تبعًا لاتجاه حركة القرص في نقطة الضغط. قد تنكسر أقراص الكشط في ظل تلك الظروف.

يحدث الارتداد نتيجة للاستخدام الخاطئ للآلة الكهربية و/أو إجراءات أو أوضاع التشغيل غير الصحيحة ويمكن تجنب هذا الارتداد باتخاذ التدابير الموضحة أدناه.

a) **اعمل على إمساك الآلة الكهربية بإحكام ووظف جسدك وذراعك لمساعدتك على مقاومة قوى الارتداد. استخدم دائمًا مقبض إضافي، إن وجد، للحصول على أقصى مستوى من التحكم في الارتداد أو رد فعل عزم الدوران عند بدء التشغيل.**
يستطيع المُشغِّل التحكم في قوى رد فعل العزم أو الارتداد، إذا ما اتخذ التدابير اللازمة.

b) **لا تضع يدك أبدًا بالقرب من الملحقات الدوَّارة.**
فقد تَرتد القطعة الملحقة على يدك.

c) لا تضع جسمك في منطقة حيث يمكن أن تتحرك الآلة إذا ما حدث ارتداد.
سيعمل الارتداد على تحريك الآلة بالاتجاه المعاكس لاتجاه حركة العجلة عند نقطة الإعاقة.

d) **توخ الحذر الشديد عند العمل في الزوايا والحواف الحادة وغيرها. حاول تجنب ارتداد أو إعاقة الملحقات.**
تحتمل مع العمل في الزوايا أو الحواف الحادة أو الارتداد حدوث إعاقة للقطعة الدوارة مما يسبب فقدان السيطرة والارتداد.

e) **لا تستخدم شفرة منشار بسلسلة أو شفرة قطع أخشاب أو شفرة مسننة وكذلك قرص ماسي مقسم به أقسام أكثر من 10 مم.** مثل هذه الآلات تتسبب غالباً في الارتداد العكسي أو فقدان السيطرة على الآلة الكهربائية.

f) **تجنب عرقلة قرص القطع أو ممارسة الضغط العالي عليه. لا تجري قطوع عميقة أطثر من اللازم.**
التحميل المفرط على قرص القطع يرفع فرط الاستخدام وتعرضه للانحشار أو العرقلة الأمر الذي يمكن كعه حدوث ارتداد أو كسر لجسم التجليخ.

g) **إذا حدث انحشار لقرص القطع أو قمت أنت بالتوقف عن العمل، قم بإيقاف الجهاز وأمسك بأداة التجليخ والقطع بهدوء، حتى يسكن القرص تماماً. لا تحاول بأي حال من الأحوال، سحب قرص القطع الذي لا يزال يدور من موضع القطع، فقد يحدث صدمة خلفية.** قم بالتحري عن سبب الانحشار ثم قم بإزالته.

h) **د) لا تقم بإعادة تشغيل عملية القطع في قطعة العمل. اترك القرص ليصل إلى سرعته القصوى ثم قم بإعادة عملية القطع بحذر.**
قد يلتوى القرص أو يرتد إذا تم إعادة تشغيل الآلة الكهربية في قطعة العمل.

i) **قم بتدعيم الألواح أو قطع العمل الكبيرة الحجم لتقليل مخاطر الضغط على القرص أو الارتداد.** تنحني الألواح الكبير بفعل وزنها. يجب وضع دعمات تحت قطعة العمل بالقرب من خط القطع وحافة قطعة العمل على كلا جانبي القرص.

j) **توخي الحذر الشديد عند استخدام "القاطع الجيبي" للعمل في الحوائط أو أي مناطق أخرى غير ظاهرة. تُستخدم الأقراص الناتئة في قطع أنابيب الغاز أو الماء أو الأسلاك الكهربائية أو المواد التي يمكن أن تسبب ارتدادًا.**

إرشادات أمان وعمل إضافية

في بداية العمل بقرص الفصل أدخل القرص دائماً ببطء في قطعة العمل. ضع قرص الفصل بلطف ولا تحركه أيضاً أثناء الفصل بشكل مفاجئ. أضغط الماكينة دائماً بعيداً عنك.

أمسك الماكينة دائماً جيداً عند الفصل. لا تقود آلة الفصل بالقوة في قطعة العمل. في حالة الاستخدام العالي للقوة فقد يحدث ارتداد. خلص فتحات الهواء والأغطية بشكل منتظم من غبار الثقب.

في نهاية عملية الفصل انتظر دائماً، حتى يتوقف قرص الفصل تماماً. لا تسحب آلة الفصل والتجليخ بأي حال من الأحوال من الشق، طالما أن القرص لا يزال يدور.

بعد التوقف أو قبل بداية إجراء عملية الفصل مرة أخرى أو لتغيير اتجاه الفصل انتظر دائماً في البداية، حتى يتوقف قرص الفصل تماماً. عند بدء استخدام آلة الفصل والتجليخ مرة أخرى ضع قرص الفصل في منتصف الشق واسحبه بعض السنتيمترات من حافة الشق. ثم اضغط على زر التشغيل وأدخل القرص ببطء في الشق.

إذا حدثت عرقلة لآلة الفصل والتجليخ، أترك الزر على الفور وأمسك بالماكينة جيداً. قبل بدء التشغيل الماكينة مرة أخرى قم بإزالة أسباب العرقلة.

إذا حدثت عرقلة لقرص الفصل، قم بإيقاف الماكينة على الفور! لا تقوم بتشغيل الماكينة مرة أخرى، طالما أنه لا تزال عرقلة قرص الفصل متواجدة. عدا ذلك قد يحدث ارتداد شديد. قم بإزالة سبب العرقلة ومراعاة تعليمات السلامة خلال ذلك.

من المحتمل أن تكون الأسباب هي:
- أنحدار في القطعة المخصصة للاستعمال
- اختراق المواد المخصصة للاستعمال
- زيادة الحمل على الآلة الكهربائية

لا تلامس بيدك الماكينة أثناء دورانها.

عند قطع المعادن، يتطاير بعض الشرر. تأكد من عدم تعرض أي شخص للخطر. نظرًا للتعرض لخطر الحريق، لا يجب وجود أي مواد احتراق بالقرب من (منطقة الشرر المتطاير).. لا تستخدم نظام استخلاص الأتربة.

تجنب إصابة الجسم بالشرار المتطاير وغبار التجليخ

لا تصل أبدًا إلى منطقة الخطر للآلة عندما تكون قيد التشغيل.

لا يجب إزالة النشارة والشظايا أثناء تشغيل الآلة.

قم بإيقاف تشغيل الماكينة مباشرة في حالة حدوث اهتزازات شديدة أو غير ذلك من أعطال التشغيل. افحص الماكينة للتعرُّف على السبب.

لا تدع أي جزاء معدنية تلمس فتحات التهوية - خطر قصر الدائرة!

تحذير! هناك خطر الإصابة بحروق! سيصبح القرص وقطعة التصنيع ساخنين خلال الاستخدام، لذلك يجب عليك ارتداء القفازات عند تغيير الأقراص أو لمس قطعة التصنيع. واحرص على إبعاد يديك من منطقة الطّحن في كل الأوقات.

لا تتخلص من البطاريات المستعملة مع النفايات المنزلية أو بحرقها. يقدم موزعو ميلوكي خدمة استعادة البطاريات القديمة لحماية البيئة.

لا تقم بتخزين البطارية مع الأشياء المعدنية (خطر قصر الدائرة)..

استخدم فقط شواحن System MXF لشحن بطاريات System MXF . لاتستخدم بطاريات من أنظمة أخرى.

لا تقم أبدا بفتح قفل البطارية والشواحن ولا تخزنهم إلا في غرف جافة. وحافظ عليها جاف طوال الوقت.

قد يتسرب حامض البطارية من البطاريات التالفة في ظروف الحمل الزائد بدرجة كبيرة أو في درجات الحرارة الشديدة. في حالة ملامسة حامض البطارية اغسل يديك فورا بالماء والصابون. في حالة ملامسة السائل للعينين اشطفهما جيدا لمدة 10 دقائق على الأقل واطلب العنايَة الطبيةَ فورا.

تحذير! لتجنب أخطار الحريق أو الإصابة أو الإضرار بالمنتج التي تنجم عن الماس الكهربائي، لا تغمر الأداة أو البطارية القابلة للاستبدال أو جهاز الشحن في السوائل واحرص على أن لا تصل السوائل إلى داخل الجهاز والبطارية. السوائل المؤدية للتآكل أو الموصلة للتيار الكهربائي، مثل الماء المالح ومركبات كيماوية معينة ومواد التبيض أو المنتجات التي تشتمل على مواد تبيض، يمكن أن تؤدي إلى حدوث ماس كهربائي.

تحذير! يحتوي هذا الجهاز على بطارية ليثيوم خلوية زر.
قد تتسبب البطارية الحديثة أو المستعملة في حدوث حروق داخلية بالغة وقد تؤدي إلى الوفاة في أقل من ساعتين، وذلك في حالة ابتلاعها أو دخولها إلى الجسم. أمّن دائمًا غطاء حيز البطارية.
وفي حالة عدم إغلاقه بإحكام، أطفأ الجهاز وقم بنزع البطارية واحتفظ بها بعيدًا عن متناول الأطفال.
إذا كنت تعتقد أنه تم ابتلاع بطارية أو أن تكون دخلت إلى الجسم، اقصد الطبيب فورًا للحصول على المساعدة الطبية.

شروط الاستخدام المحددة

يمكن استخدام ماكينة التجليخ والقطع في مواد العمل من المعدن والحجر والخزف.

اتبع دائما تعليمات الشركة المصنِّعة إذا لم تكن متأكدًا بشأن ما يتعين عليك القيام به مع الماكينة.

لا تستخدم هذا المنتج بأي طريقة أخرى غير مصرح بها للاستخدام العادي.

اختيار قرص القطع

السطح	نوع قرص القطع
المواد الغير معدنية	قرص تجليخ وقطع من كربيد سليكون
المواد المعدنية	قرص تجليخ وقطع من أكسد الألومنيوم
طوب البناء	قرص ماسي مع تبريد بالماء أو قرص تجليخ وقطع من كربيد السليكون

MXF COS350	البيانات الفنية ماكينة تجليخ وقطع
4747 00 02... ...000001-999999	إنتاج عدد
5370 min^{-1}	السرعة المقدّرة
350 mm 20 mm / 1" 1 mm / 5 mm	D = أقصى حجم لقطر قرص القطع-ø d = قطر ثقوب قرص القطع-ø b = سمك قرص الفصل
	نوع القطر: أقراص تجليخ وقطع مقواه أو أقراص قطع مزودة بالماس
125 mm	أقصى عمق للقطع
6 bar / 90 psi	أقصى ضغط للإمداد بالماء
16,7 kg	الوزن وفقا لنهج EPTA رقم 01/2014 (MXFXC406)
2402-2480 MHz	نطاق تردد البلوتوث (نطاقات التردد)
1,8 dBm	أقصى قدرة للتردد العالي
4.0 BT signal mode	إصدار - البلوتوث
-18°C ... +50 °C	درجة حرارة الجو المحيط المنصوح بها عند العمل
MXFXC406	طراز البطارية المنصوح به
MXFC	جهاز الشحن المنصوح به
105,5 dB(A) 116,5 dB(A) 3,43 m/s^2 1,5 m/s^2	**معلومات الضوضاء/الذبذبات** القيم التي تم قياسها محددة وفقا للمعايير الأوروبية EN 60745, EN 61029, 2000/14/EC مستويات ضوضاء الجهاز، ترجيح أ بشكل نموذجي كالتالي: مستوى ضغط الصوت (الارتياب في القياس = 3 ديسيبل (أ)) مستوى شدة الصوت (الارتياب في القياس = 3 ديسيبل (أ)) **ارتد واقيات الأذن!** قيم الذبذبات الإجمالي (مجموع الكميات الموجهة في المحاور الثلاثة) محددة وفقا للمعايير الأوروبية EN 60745, EN 61029, 2000/14/EC. قيمة انبعاث الذبذبات ($a_{h,SG}$) الارتياب في القياس

تحذير!

تم قياس مستوى الاهتزاز وانبعاث الضوضاء الوارد في ورقة المعلومات هذه، وفقًا لاختبار قياسي محدد في المواصفة EN 60745, EN 61029, 2000/14/EC، ويمكن استخدامه لمقارنة آلة مع أخرى.. كما يمكن استخدام ذلك أيضًا في إجراء تقييم أولي للتعرّض.

يمثل مستوى الاهتزاز وانبعاث الضوضاء المعلن عنه الاستخدامات الأساسية للآلة. ومع ذلك، إذا استُعملت الآلة في استخدامات مختلفة، أو بملحقات مختلفة، أو تم صيانتها على نحوٍ سيئ، فقد يختلف مستوى الاهتزاز وانبعاث الضوضاء. وهذا قد يزيد -إلى حد كبير- من مستوى التعرض خلال مدة العمل الإجمالية.

عند تقييم مستوى التعرض للاهتزاز والضوضاء، ينبغي أيضًا أن يوضع في الاعتبار فترات إطفاء الآلة أو تشغيلها دون أن تقوم بأي وظيفة فعليًا. فهذا قد يقلل -إلى حد كبير- من مستوى التعرض خلال مدة العمل الإجمالية.

تعرف على تدابير السلامة الإضافية؛ لحماية المشغل من تأثيرات الاهتزاز أو الضوضاء أو كليهما، مثل: صيانة الآلة وملحقاتها، والحفاظ على دفء اليدين، وتنظيم نماذج العمل.

تحذير إقرأ جميع تحذيرات الأمان والتعليمات والصور والمواصفات الواردة مع هذه المعدة الكهربائية. المخالفة في إتباع التعليمات المذكورة أسفله قد يكون نتيجتها صدمة كهربائية، حريق و / أو إصابة بالغة.
احتفظ بجميع التنبيهات والتعليمات للرجوع إليها مستقبلا.

تحذيرا السلامة الخاصة بآلة القطع

a) **إستخدم دائمًا الواقي المرفق مع الآلة. يتعيّن أن يتم تركيب الواقي بالآلة الكهربية بإحكام ويستقر في الوضع الصحيح لتوفير أقصى مستوى من الحماية، بحيث يكون أقل قدر من القرص مُعرّض تجاه المشغّل. قف أنت ومن يرافقك بعيدًا عن مسار القرص الدوّار.** يساعد الواقي في حماية المشغّل من الشظايا التي قد تنتج عن كسر القرص والتلامس العرضي مع القرص.

b) **لآلتك الكهربائية استخدم فقط أقراص قطع مرتبطة ومقواة أو مزودة بالماس.** فقط إمكانية تثبيت المستلزمات في آلتك الكهربائية لا يضمن الاستخدام بأمان.

c) **يتعيّن أن تساوي السرعة المقدّرة لقطع الملحقات على الأقل الحد الأعلى للسرعة المحددة على الآلة الكهربية.**
فقد يؤدي تشغيل الملحقات بسرعة أعلى من السرعة المقدَّرة لها إلى كسرها أو تفتتها وتناثر شظاياها.

d) **يتعيّن استخدام الأقراص في التطبيقات الموصى بها فقط. على سبيل المثال: لا تستخدم جانب القرص في التجليخ.** صممت الأقراص الكاشطة لأغراض الجلخ المحيطي، حيث قد يؤدي إعمال قوى الجوانب مع هذه الأقراص إلى كسرها.

e) **استخدم دائماً فلنجة لشد تركيب القرص خالية من الأضرار بالحجم وبالشكل الصحيح المناسب لقرص القطع الذي تم اختياره. الفلنجة المناسبة تدعم قرص القطع وتحد بهذا من خطر انكسار قرص القطع.**

f) **لا تستخدم الأقراص المتآكلة من الآلات الكهربية الأكبر.** فالقرص المصمم للآلة الكهربية الأكبر لا يتناسب مع السرعة العالية للآلة الأصغر كما يمكن أن تنفجر.

g) **يتعيّن أن يكون القطر الخارجي للقطعة الملحقة وسمكها ضمن السعة المصنفة للآلة الخاصة بك.** يؤدي حجم القطعة الملحقة غير المناسب إلى إلى عدم وجود حماية كافية لها إضافة إلى صعوبة التحكم.

h) **أقراص التجليخ والحواف يجب أن يكونوا مناسبين تماماً على محور التجليخ في الآلة الكهربائية الخاصة بك.** آلات الاستخدام التي تتماسب تماماً مع محور التجليخ، تدور بشكل غير منتظم وتهتز بشدة ويمكن أن تؤدي إلى فقدان السيطرة.

i) **لا تستخدم أقراص تجليخ بها أضرار. تحقق قبل كل استخدام عما إذا كان قرص التجليخ به كسور أوتشققات. إذا سقطت الآلة الكهربائية أو قرص التجليخ، تحقق من أن أنهما ليس بهما أضرار أو استخدم قرص تجليخ ليس به ضرر. إذا قمت بالتحقق من قرص التجليخ وقمت باستخدامه، يجب عليك التواجد أنت والأشخاص المتواجدين بالقرب خارج مستوى قرص التجليخ الدائر واترك الجهاز يعمل لمدة دقيقة على أقصى سرعة دوران.** أقراص التجليخ التي بها أضرار تنكسر غالباً في فترة الاختبار هذه.

j) **ارتدي أدوات الوقاية الشخصية. استخدم تبعاً للاستخدام واقي للوجه كامل، واقي للعين أو نظارة واقية. وإذا استدعى الأمر ارتدي قناع واقي من الأتربة واقي للسمع وقفازات واقية أو مريلة خاصة تقيك من جزيئات التجليخ والمواد.**

Copyright 2022

Techtronic Industries GmbH
Max-Eyth-Str. 10
71364 Winnenden
Germany
+49 (0) 7195-12-0
www.milwaukeetool.eu

Techtronic Industries (UK) Ltd
Parkway
Marlow, SL7 1YL
UK

(12.22)
4931 4703 53