Nothing but **HEAVY DUTY**®

# L4 FL

**Important operating and safety instructions**
Please read and save these instructions

**Wichtige Anwendungs- und Sicherheitshinweise**
Bitte diese Hinweise lesen und aufbewahren

**Consignes d'utilisation et de sécurité importantes**
Veuillez lire ces consignes et les conserver.

**Importanti istruzioni per l'uso e la sicurezza**
Si prega di leggere e conservare le presenti istruzioni

**Instrucciones de uso e indicaciones de seguridad importantes**
Por favor, lea y guarde estas indicaciones

**Instruções de utilização e segurança**
Por favor, leia e guarde estas instruções

**Belangrijke gebruiks- en veiligheidsinstructies**
Lees deze instructies door en bewaar ze

**Vigtig information om anvendelse og sikkerhed**
Læs venligst denne vejledning igennem og gem den til senere brug.

**Viktige bruks- og sikkerhetsinstrukser**
Disse instruksene skal leses og oppbevares

**Viktiga användnings- och säkerhetsanvisningar**
Läs dessa anvisningar och förvara dem säkert för framtida referens

**Tärkeitä käyttö- ja turvallisuusohjeita**
Lue ja säilytä nämä ohjeet

**Σημαντικές υποδείξεις εφαρμογής και ασφαλείας**
Σας παρακαλούμε να διαβάσετε και φυλάξετε αυτές τις υποδείξεις

**Önemli kullanım ve güvenlik açıklamaları**
Lütfen bu açıklamaları okuyunuz ve muhafaza ediniz

**Důležité pokyny k použití a bezpečnostní pokyny**
Tyto pokyny si přečtěte a uschovejte

**Dôležité pokyny k použitiu a bezpečnostné pokyny**
Tieto pokyny si prečítajte a uschovajte

**Ważne wskazówki dotyczące zastosowania i bezpieczeństwa**
Prosimy przeczytać i zachować niniejsze instrukcje

**Fontos alkalmazási és biztonsági útmutatások**
Kérjük, olvassa el és őrizze meg az útmutatásokat.

**Pomembni napotki za uporabo in varnostni napotki**
Te napotke preberite in shranite

**Važne upute o primjeni i sigurnosne upute**
Molimo pročitajte i sačuvajte ove upute

**Svarīgas lietošanas un drošības norādes**
Lūdzu, izlasiet un ievērojiet šīs instrukcijas

**Svarbūs naudojimo ir saugos nurodymai**
Prašom perskaityti šiuos nurodymus ir juos išsaugoti.

**Tähtsad kasutus- ja ohutusjuhised**
Palun lugege juhised läbi ja hoidke need alles

**Важные инструкции по применению и технике безопасности**
Пожалуйста, прочитайте и сохраните эти инструкции

**Важни указания за приложението и безопасността**
Моля, прочетете тези указания и ги запазете

**Instrucțiuni importante de utilizare și siguranță**
Citiți și păstrați aceste instrucțiuni

**Важни напомени за примена и безбедност**
Прочитајте ги овие напомени и внимавајте на нив

**Важливі вказівки щодо застосування та техніки безпеки**
Прочитайте та зберігайте ці вказівки

**تعليمات هامة للاستخدام والسلامة**
الرجاء قراءة هذه الإرشادات وحفظها

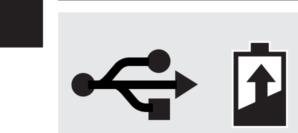

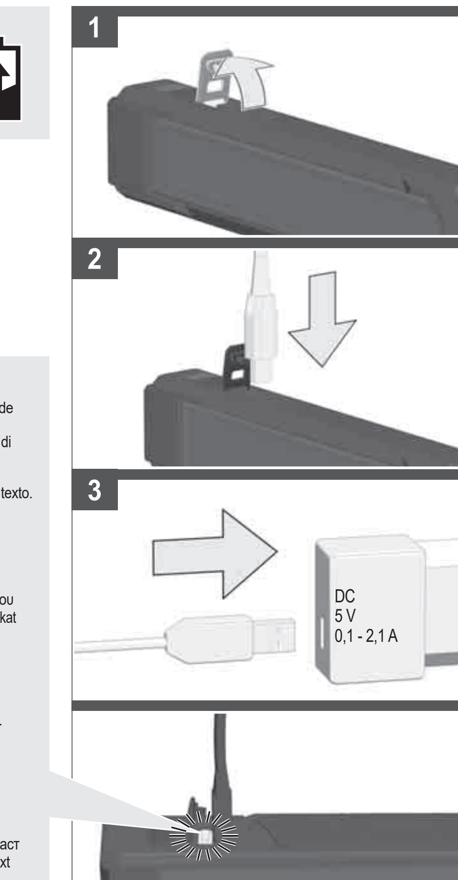


Description see text section.
Beschreibung siehe Textteil
Pour la description voir la section de texte
Per la descrizione vedi la sezione di testo
Ver texto descriptivo
Para a descrição veja a seção de texto.
Beschrijving zie tekstgedeelte
Se beskrivelse i teksten
Beskrivelse, se tekstdelen.
Beskrivning se textdelen
Kuvaus katso tekstiosio
Περιγραφή βλέπε το τμήμα κειμένου
Metin bölümündeki açıklamalara dikkat edin
Popis viz textovou část
Popis pozri textovú časť
Opis znajdziesz we fragmencie tekstowym
A leírást lásd a szöveges részben.
Opis glej del besedila
Opis vidi u dijelu teksta
Aprakstu skatīt teksta daļā
Aprašymas teksto dalyje
Kirjeldust vaadake tekstiosast
Описание см. в текстовой части
За описанието виж текстовата част
Pentru descriere vezi partea de text
За опис види текстуален дел
Опис див. у текстовій частині
الوصف أنظر النص

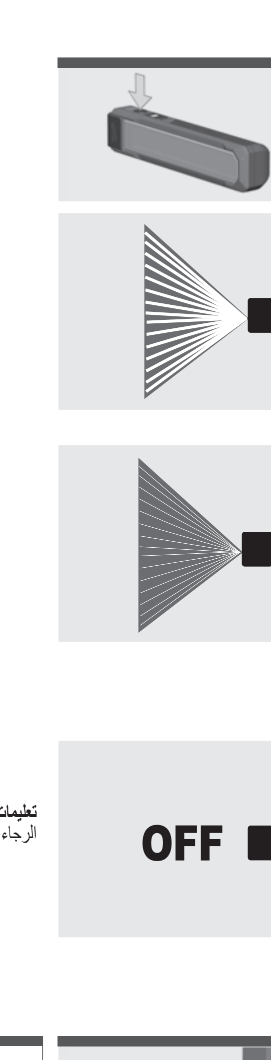


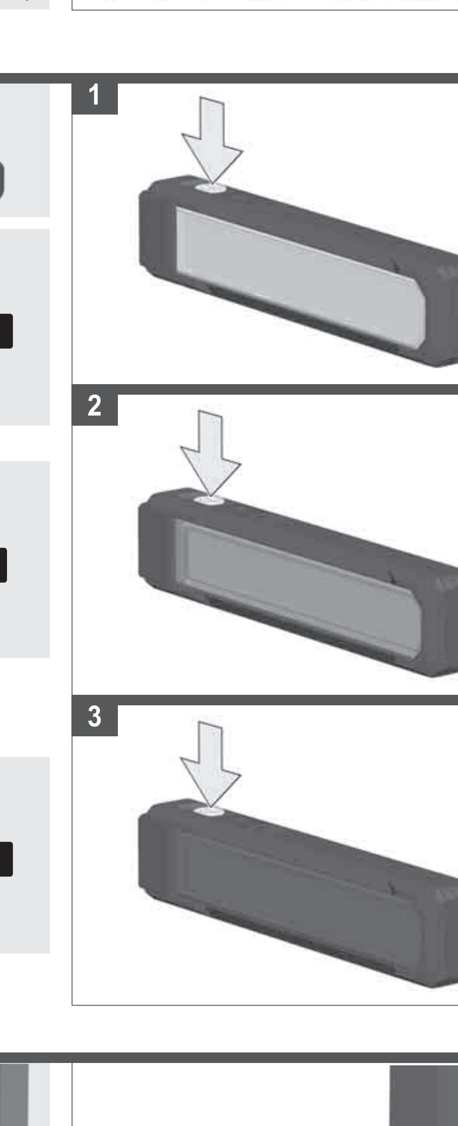


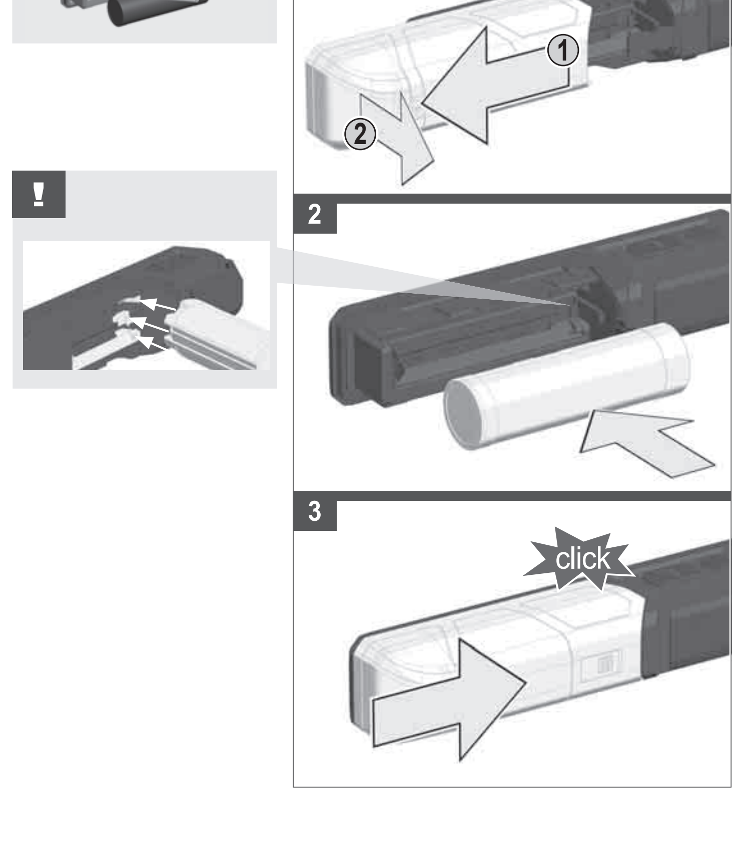


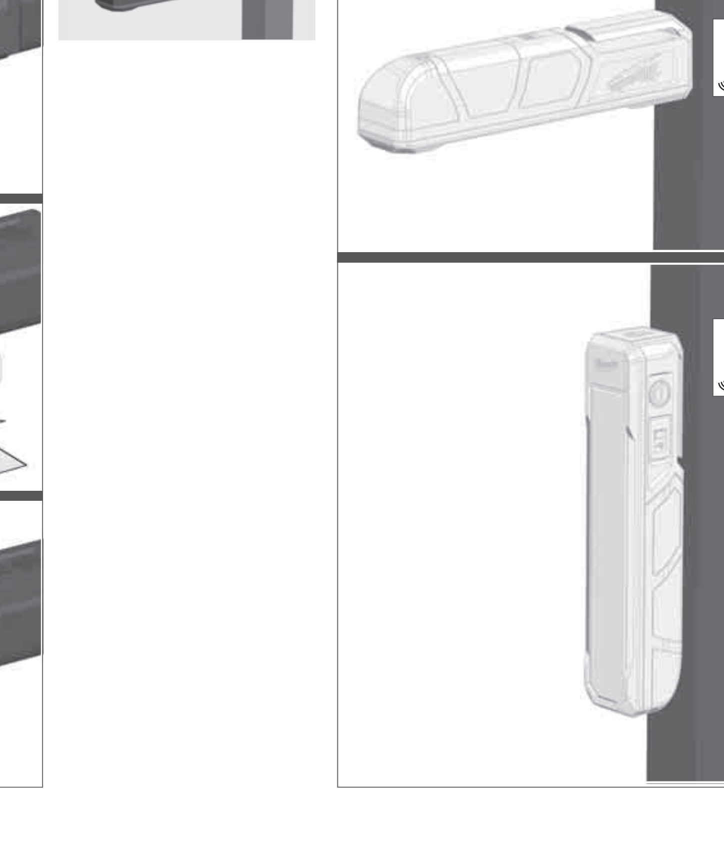

## ENGLISH

| TECHNICAL DATA | BATTERY LAMP |
|---|---|
| Rated Power input | 4,5 W |
| Lighting time with one fully charged battery | |
| Mode High | 2.5 h |
| Mode Low | 12.5 h |
| Luminus flux | |
| Mode High | 445 lm |
| Mode Low | 100 lm |
| Charging time | 117 min |
| Colour rendering index (CRI) | 80 |
| Colour temperature | 4000 K |
| Battery voltage | 4 V |
| USB-input | 5V DC, 0.1 A - 2.1 A |
| Weight | 0,2 kg |
| Recommended ambient operating temperature | -18...+50 °C |
| Recommended ambient charging temperature | +5...+40 °C |
| Recommended Battery | L4 B... |
| Recommemded USB power supply | CUSB |

**WARNING! Read all safety warnings and all instructions.** Failure to follow the warnings and instructions may result in electric shock, fire and/or serious injury.
**Save all warnings and instructions for future reference.**

### SAFETY INSTRUCTIONS BATTERY-LAMP

**Warning:** Do not direct the light beam at persons or animals and do not stare into the light beam yourself (not even from a distance). Staring into the light beam may result in serious injury or vision loss.
Don't use this tool in wet areas .
The light source of this luminaire is not replaceable; when the light source reaches its end of life the whole luminaire shall be replaced.

### SAFETY INSTRUCTIONS BATTERY

Only use Milwaukee Type L4 B... rechargeable batteries.
Remove the battery pack before starting any work on the appliance.
Do not dispose of used battery packs in the household refuse or by burning them. Milwaukee Distributors offer to retrieve old batteries to protect our environment.
Do not store the battery pack together with metal objects (short circuit risk).
Battery acid may leak from damaged batteries under extreme load or extreme temperatures. In case of contact with battery acid wash it off immediately with soap and water. In case of eye contact rinse thoroughly for at least 10 minutes and immediately seek medical attention.
**Warning!** To reduce the risk of fire, personal injury, and product damage due to a short circuit, never immerse your tool, battery pack or charger in fluid or allow a fluid to flow inside them. Corrosive or conductive fluids, such as seawater, certain industrial chemicals, and bleach or bleach containing products, etc., can cause a short circuit.

### SPECIFIED CONDITIONS OF USE

The battery-lamp is intended to be used light independent use away from mains supply.
Do not use this product in any other way as stated for normal use.

### CHARGING

Plug your USB cable into a power source such as an AC wall adaptor, computer or car port.
The indicator light will display the charging status:
Red flashing: charging, 0-25% charged
Orange flashing: charging 25-80% charged
Green flashing: charging, 80-99% charged
Green solid: 99-100% charged
Red/Green flashing: damaged or faulty battery
If the light indicator flashes red and green, check that the battery is fully seated into the bay. Remove the battery and reinsert. If the light continues to flash red and green, the battery may be extremely hot or cold, or wet. Allow the battery to cool down, warm up, or dry out and then reinsert. If the problem persists, contact a MILWAUKEE service facility.

### FUEL GAUGE

The fuel gauge will display the battery life:
Red flashing: 0-10% remaining
Red solid: 10-25% remaining
Orange solid: 25-80% remaining
Green solid: 80-100% remaining

### BATTERIES

Battery packs which have not been used for some time should be recharged before use.
Temperatures in excess of 50°C (122°F) reduce the performance of the battery pack. Avoid extended exposure to heat or sunshine (risk of overheating).
The contacts of chargers and battery packs must be kept clean.
For an optimum life-time, the battery packs have to be fully charged, after used.
To obtain the longest possible battery life remove the battery pack from the charger once it is fully charged.
For battery pack storage longer than 30 days:
Store the battery pack where the temperature is below 27°C and away from moisture
Store the battery packs in a 30% - 50% charged condition
Every six months of storage, charge the pack as normal.

### TRANSPORTING LITHIUM BATTERIES

Lithium-ion batteries are subject to the Dangerous Goods Legislation requirements.
Transportation of those batteries has to be done in accordance with local, national and international provisions and regulations.
- The user can transport the batteries by road without further requirements.
- Commercial transport of Lithium-Ion batteries by third parties is subject to Dangerous Goods regulations. Transport preparation and transport are exclusively to be carried out by appropriately trained persons and the process has to be accompanied by corresponding experts.

When transporting batteries:
- Ensure that battery contact terminals are protected and insulated to prevent short circuit.
- Ensure that battery pack is secured against movement within packaging.
- Do not transport batteries that are cracked or leak.

Check with forwarding company for further advice

### MAINTENANCE

The light source of this luminaire is not replaceable; when the light source reaches its end of life the whole luminaire shall be replaced.
Use only Milwaukee accessories and spare parts. Should components need to be replaced which have not been described, please contact one of our Milwaukee service agents (see our list of guarantee/service addresses).
If needed, an exploded view of the tool can be ordered. Please state the machine type printed as well as the six-digit No. on the label and order the drawing at your local service agents or directly at: Techtronic Industries GmbH, Max-Eyth-Straße 10, 71364 Winnenden, Germany.

### SYMBOLS

CAUTION! WARNING! DANGER!
Please read the instructions carefully before starting the machine.
Do not stare at the operating light source.
Class III electrical protection.
Do not dispose electric tools, batteries/rechargeable batteries together with household waste material.
Electric tools and batteries that have reached the end of their life must be collected separately and returned to an environmentally compatible recycling facility.
Check with your local authority or retailer for recycling advice and collection point.
European Conformity Mark
British Confomity Mark
Ukraine Conformity Mark
EurAsian Conformity Mark

## DEUTSCH

| TECHNISCHE DATEN | AKKULEUCHTE |
|---|---|
| Nennaufnahmeleistung | 4,5 W |
| Leuchtdauer mit 1 voll geladenen Akkupack | |
| höchste Stufe | 2,5 h |
| niedrige Stufe | 12,5 h |
| Lichtstrom | |
| höchste Stufe | 445 lm |
| niedrige Stufe | 100 lm |
| Ladezeit | 117 min |
| Farbwiedergabeindex | 80 |
| Farbtemperatur | 4000 K |
| Spannung Wechselakku | 4 V |
| USB Eingang | 5V DC, 0,1 A - 2,1 A |
| Gewicht | 0,2 kg |
| Empfohlene Umgebungstemperatur beim Arbeiten | -18...+50 °C |
| Empfohlene Umgebungstemperatur beim Laden | +5...+40 °C |
| Empfohlene Akkutypen | L4 B... |
| Emfohlenes USB-Netzteil | CUSB |

**WARNUNG! Lesen Sie alle Sicherheitshinweise, Anweisungen, Darstellungen und Spezifikationen für dieses Elektrowerkzeug.** Versäumnisse bei der Einhaltung der nachstehenden Anweisungen können elektrischen Schlag, Brand und/oder schwere Verletzungen verursachen.
**Bewahren Sie alle Sicherheitshinweise und Anweisungen für die Zukunft auf.**

### SPEZIELLE SICHERHEITSHINWEISE AKKU-LEUCHTE

**Warnung:** Niemals den Lichtstrahl direkt auf Personen oder Tiere richten. Nicht in den Lichtstrahl sehen (auch nicht aus größerer Entfernung). Das Sehen in den Lichtstrahl kann ernsthafte Verletzungen oder den Verlust der Sehkraft verursachen.
Das Gerät nicht in feuchter Umgebung verwenden.
Die Lichtquelle dieser Lampe ist nicht austauschbar. Wenn die Lichtquelle das Ende ihrer Lebensdauer erreicht hat, muss die komplette Lampe ersetzt werden.

### SPEZIELLE SICHERHEITSHINWEISE AKKU

Nur Milwaukee-Akkus vom Typ L4 B... verwenden.
Vor allen Arbeiten an der Maschine den Wechselakku herausnehmen
Verbrauchte Wechselakkus nicht ins Feuer oder in den Hausmüll werfen. Milwaukee bietet eine umweltgerechte Alt-Wechselakku-Entsorgung an; bitte fragen Sie Ihren Fachhändler.
Wechselakkus nicht zusammen mit Metallgegenständen aufbewahren (Kurzschlussgefahr).
Unter extremer Belastung oder extremer Temperatur kann aus beschädigten Wechselakkus Batterieflüssigkeit auslaufen. Bei Berührung mit Batterieflüssigkeit sofort mit Wasser und Seife abwaschen. Bei Augenkontakt sofort mindestens 10 Minuten gründlich spülen und unverzüglich einen Arzt aufsuchen.
**Warnung!** Um die durch einen Kurzschluss verursachte Gefahr eines Brandes, von Verletzungen oder Produktbeschädigungen zu vermeiden, tauchen Sie das Werkzeug, den Wechselakku oder das Ladegerät nicht in Flüssigkeiten ein und sorgen Sie dafür, dass keine Flüssigkeiten in die Geräte und Akkus eindringen. Korrodierende oder leitfähige Flüssigkeiten, wie Salzwasser, bestimmte Chemikalien und Bleichmittel oder Produkte, die Bleichmittel enthalten, können einen Kurzschluss verursachen.

### BESTIMMUNGSGEMÄSSE VERWENDUNG

Die Akku-Leuchte ist unanhängig von einen Stromanschluss als Beleuchtung einsetzbar .
Dieses Gerät darf nur wie angegeben bestimmungsgemäß verwendet werden.

### LADEVORGANG

Das USB-Kabel an eine Stromquelle anschließen, z. B. Netzsteckdose, Computer oder Ladebuchse im Auto.
Die Leuchtanzeige zeigt den Ladezustand an:
Rotes Blinklicht: Ladevorgang, 0–25 % geladen
Oranges Blinklicht: Ladevorgang, 25–80 % geladen
Grünes Blinklicht: Ladevorgang, 80–99 % geladen
Grünes Dauerlicht: 99–100 % geladen
Rot-grünes Blinklicht: Akku defekt oder falsch eingesetzt
Wenn die Leuchtanzeige rot und grün blinkt, sicherstellen, dass der Akku richtig eingesetzt ist. Dazu den Akku entnehmen und erneut einsetzen. Wenn die Leuchtanzeige weiterhin rot und grün blinkt, ist der Akku möglicherweise sehr warm oder kalt oder feucht. Dementsprechend den Akku abkühlen, aufwärmen oder trocknen lassen und erneut einsetzen. Wenn das Problem fortbesteht, wenden Sie ich an den MILWAUKEE-Kundendienst.

### LADEZUSTANDSANZEIGE

Die Leuchtanzeige zeigt den Ladezustand des Akkus an:
Rotes Blinklicht: 0–10 % verbleibende Kapazität
Rotes Dauerlicht: 10–25 % verbleibende Kapazität
Oranges Dauerlicht: 25–80 % verbleibendeKapazität
Grünes Dauerlicht: 80–100 % verbleibende Kapazität

### AKKUS

Längere Zeit nicht benutzte Wechselakkus vor Gebrauch nachladen.
Eine Temperatur über 50°C vermindert die Leistung des Wechselakkus. Längere Erwärmung durch Sonne oder Heizung vermeiden.
Die Anschlusskontakte an Ladegerät und Wechselakku sauber halten.
Für eine optimale Lebensdauer müssen nach dem Gebrauch die Akkus voll geladen werden.
Für eine möglichst lange Lebensdauer sollten die Akkus nach dem Aufladen aus dem Ladegerät entfernt werden.
Bei Lagerung des Akkus länger als 30 Tage:
Akku bei ca. 27°C und trocken lagern.
Akku bei ca. 30%-50% des Ladezustandes lagern.
Akku alle 6 Monate erneut aufladen.

### TRANSPORT VON LITHIUM-IONEN-AKKUS

Lithium-Ionen-Akkus fallen unter die gesetzlichen Bestimmungen zum Gefahrguttransport.
Der Transport dieser Akkus muss unter Einhaltung der lokalen, nationalen und internationalen Vorschriften und Bestimmungen erfolgen.
- Verbraucher dürfen diese Akkus ohne Weiteres auf der Straße transportieren.
- Der kommerzielle Transport von Lithium-Ionen-Akkus durch Speditionsunternehmen unterliegt den Bestimmungen des Gefahrguttransports. Die Versandvorbereitungen und der Transport dürfen ausschließlich von entsprechend geschulten Personen durchgeführt werden. Der gesamte Prozess muss fachmännisch begleitet werden.

Folgende Punkte sind beim Transport von Akkus zu beachten:
- Stellen Sie sicher, dass die Kontakte geschützt und isoliert sind, um Kurzschlüsse zu vermeiden.
- Achten Sie darauf, dass der Akkupack innerhalb der Verpackung nicht verrutschen kann.
- Beschädigte oder auslaufende Akkus dürfen nicht transportiert werden.

Wenden Sie sich für weitere Hinweise an Ihr Speditionsunternehmen.

### WARTUNG

Die Lichtquelle dieser Lampe ist nicht austauschbar. Wenn die Lichtquelle das Ende ihrer Lebensdauer erreicht hat, muss die komplette Lampe ersetzt werden.
Nur Milwaukee Zubehör und Milwaukee Ersatzteile verwenden. Bauteile, deren Austausch nicht beschrieben wurde, bei einer Milwaukee Kundendienststelle auswechseln lassen (Broschüre Garantie/ Kundendienstadressen beachten).
Bei Bedarf kann eine Explosionszeichnung des Gerätes unter Angabe der Maschinen Type und der sechsstelligen Nummer auf dem Leistungsschild bei Ihrer Kundendienststelle oder direkt bei Techtronic Industries GmbH, Max-Eyth-Straße 10, 71364 Winnenden, Germany angefordert werden.

### SYMBOLE

ACHTUNG! WARNUNG! GEFAHR!
Bitte lesen Sie die Gebrauchsanweisung vor Inbetriebnahme sorgfältig durch.
Nicht in die eingeschaltete Lichtquelle sehen.
Elektrische Schutzklasse III.
Elektrogeräte, Batterien/Akkus dürfen nicht zusammen mit dem Hausmüll entsorgt werden.
Elektrische Geräte und Akkus sind getrennt zu sammeln und zur umweltgerechten Entsorgung bei einem Verwertungsbetrieb abzugeben.
Erkundigen Sie sich bei den örtlichen Behörden oder bei Ihrem Fachhändler nach Recyclinghöfen und Sammelstellen.
Europäisches Konformitätszeichen
Britisches Konformitätszeichen
Ukrainisches Konformitätszeichen
Euroasiatisches Konformitätszeichen

## FRANÇAIS

| CARACTÉRISTIQUES TECHNIQUES | LAMPE TORCHE À BATTERIE |
|---|---|
| Puissance absorbée nominale | 4,5 W |
| Temps d'éclairage avec 1 batterie chargée complètement | |
| livello medio | 2,5 h |
| niveau bas | 12,5 h |
| Flux lumineux | |
| livello medio | 445 lm |
| niveau bas | 100 lm |
| Temps de recharge | 117 min |
| Indice de rendu des couleurs | 80 |
| Température des couleurs | 4000 K |
| Tension accu interchangeable | 4 V |
| USB Entrée | 5V DC, 0,1 A - 2,1 A |
| Poids | 0,2 kg |
| Température conseillée lors du travail | -18...+50 °C |
| Température conseillée lors de la recharge | +5...+40 °C |
| Batteries conseillées | L4 B... |
| Alimentation USB conseillée | CUSB |

**AVERTISSEMENT! Lire tous les avertissements de sécurité, les instructions opérationnelles, les illustrations et les spécifications fournies avec cet outil électrique.** La non observance des instructions mentionnées ci-dessous peut causer des chocs électriques, des incendies ou de graves blessures.
**Conserver tous les avertissements et toutes les instructions pour pouvoir s'y reporter ultérieurement.**

### AVERTISSEMENTS DE SÉCURITÉ SPÉCIAUX LAMPE TORCHE À BATTERIE

**Attention:** Ne jamais diriger le faisceau lumineux directement sur des personnes ou des animaux. Ne pas regarder dans le faisceau lumineux (même à une certaine distance). Le fait de regarder dans le faisceau lumineux peut causer de sérieuses blessures ou entraîner la perte de l'acuité visuelle.
Ne pas utiliser l'appareil dans un environnement humide.
La source de lumière de cette lampe ne peut pas être remplacée. Lorsque la source de lumière aura atteint la fin de sa vie utile, la lampe toute entière devra être remplacée.

### CONSIGNES DE SECURITE SPECIALES – ACCUS

Utiliser uniquement des batterie rechargeables Milwaukee de type L4 B....
Avant tous travaux sur la machine retirer l'accu interchangeable.
Ne pas jeter les accus interchangeables usés au feu ou avec les déchets ménagers. Milwaukee offre un système d'évacuation écologique des accus usés.
Ne pas conserver les accus interchangeables avec des objets métalliques (risque de court-circuit)
En cas de conditions ou températures extrêmes, du liquide caustique peut s'échapper d'un accu interchangeable endommagé. En cas de contact avec le liquide caustique de la batterie, laver immédiatement avec de l'eau et du savon. En cas de contact avec les yeux, rincer soigneusement avec de l'eau et consulter immédiatement un médecin.
**Avertissement!** Pour réduire le risque d'incendie, de blessures corporelles et de dommages causés par un court-circuit, ne jamais immerger l'outil, le bloc-piles ou le chargeur dans un liquide ou laisser couler un fluide à l'intérieur de celui-ci. Les fluides corrosifs ou conducteurs, tels que l'eau de mer, certains produits chimiques industriels, les produits de blanchiment ou de blanchiment, etc., peuvent provoquer un court-circuit.

### UTILISATION CONFORME AUX PRESCRIPTIONS

La lampe à batterie pourra être utilisée pour l'éclairage même en absence d'une connexion au réseau électrique.
Comme déjà indiqué, cette machine n'est conçue que pour être utilisée conformément aux prescriptions.

### CHARGEMENT

Connecter le câble USB avec une source de courant, par exemple une prise de réseau, un ordinateur ou une prise de recharge dans la voiture.
Le voyant remarquera l'état de la charge :
Clignotement rouge : charge en cours, complétée 0-25 %
Clignotement orange : charge en cours, complétée 25-80 %
Clignotement vert: charge en cours, complétée 80-99 %
Voyant fixe vert : charge complétée 99-100 %
Clignotement rouge-vert : batterie rechargeable défectueuse ou non correctement insérée.
Si le voyant lumineux clignote en rouge et vert, s'assurer que la batterie rechargeable ait été insérée correctement. A cet effet, enlever la batterie rechargeable et l'insérer de nouveau. Si le voyant lumineux continue à clignoter rouge et vert, la batterie rechargeable pourrait être très chaude, très froide ou humide. Par conséquent, laisser refroidir, chauffer ou sécher la batterie rechargeable et l'insérer de nouveau. Si le problème persiste, adressez-vous au service assistance MILWAUKEE.

### VISUALISATION CHARGE

Le voyant lumineux visualise l'état de la charge de la batterie rechargeable :
Clignotement rouge : 0-10 % de capacité résiduelle
Lumière fixe rouge : 10-25 % de capacité résiduelle
Lumière fixe orange : 25-80 % de capacité résiduelle
Lumière fixe verte : 80-100 % de capacité résiduelle

### ACCUS

Recharger les accus avant utilisation après une longue période de non utilisation.
Une température supérieure à 50°C amoindrit la capacité des accus. Eviter les expositions prolongées au soleil ou au chauffage.
Tenir propres les contacts des accus et des chargeurs.
Pour une durée de vie optimale, les accus doivent être chargés à fond après l'utilisation.
Pour une plus longue durée de vie, enlever les batteries du chargeur de batterie quand celles-ci seront chargées.
En cas d'entreposage de la batterie pour plus de 30 jours:
Entreposer la batterie à 27°C environ dans un endroit sec.
Entreposer la batterie avec une charge d'environ 30% - 50%.
Recharger la batterie tous les 6 mois.

### TRANSPORT DE BATTERIES LITHIUM-ION

Les batteries lithium-ion sons soumises aux dispositions législatives concernant le transport de produits dangereux.
Le transport de ces batteries devra s'effectuer dans le respect des dispositions et des normes locales, nationales et internationales.
- Les utilisateurs peuvent transporter ces batteries sans restrictions.
- Le transport commercial de batteries lithium-ion est réglé par les dispositions concernant le transport de produits dangereux. La préparation au transport et le transport devront être effectués uniquement par du personnel formé de façon adéquate. Tout le procédé devra être géré d'une manière professionnelle.

Durant le transport de batteries il faut respecter les consignes suivantes :
- S'assurer que les contacts soient protégés et isolés en vue d'éviter des courts-circuits.
- S'assurer que le groupe de batteries ne puisse pas se déplacer à l'intérieur de son emballage.
- Des batteries endommagées ou des batteries perdant du liquide ne devront pas être transportées.

Pour tout renseignement complémentaire veuillez vous adresser à votre transporteur professionnel.

### ENTRETIEN

La source de lumière de cette lampe ne peut pas être remplacée. Lorsque la source de lumière aura atteint la fin de sa vie utile, la lampe toute entière devra être remplacée.
N'utiliser que des pièces et accessoires Milwaukee. Pour des pièces dont l'échange n'est pas décrit, s'adresser de préférence aux stations de service après-vente Milwaukee (voir brochure Garantie/Adresses des stations de service après-vente).
En cas de besoin il est possible de demander un dessin éclaté du dispositif en indiquant le modèle de la machine et le numéro de six chiffres imprimé sur la plaquette de puissance et en s'adressant au centre d'assistance technique ou directement à Techtronic Industries GmbH, Max-Eyth-Straße 10, 71364 Winnenden, Germany.

### SYMBOLES

ATTENTION! AVERTISSEMENT! DANGER!
Veuillez lire avec soin le mode d'emploi avant la mise en service
Ne pas regarder la source de lumière lorsqu'elle est allumée.
Classe de protection électrique III.
Les dispositifs électriques, les batteries et les batteries rechargables ne sont pas à éliminer dans les déchets ménagers.
Les dispositifs électriques et les batteries sont à collecter séparément et à remettre à un centre de recyclage en vue de leur élimination dans le respect de l'environnement.
S'adresser aux autorités locales ou au détaillant spécialisé en vue de connaître l'emplacement des centres de recyclage et des points de collecte.
Marque de conformité européenne
Marque de conformité britannique
Marque de conformité ukrainienne
Marque de conformité d'Eurasie

## ITALIANO

| DATI TECNICI | LAMPADA A BATTERIA |
|---|---|
| Potenza assorbita nominale | 4,5 W |
| Tempo di illuminazione con 1 batteria pienamente caricata | |
| livello alto | 2,5 h |
| livello basso | 12,5 h |
| Flusso luminoso | |
| livello alto | 445 lm |
| livello basso | 100 lm |
| Tempo di carica | 117 min |
| Indice di resa cromatica | 80 |
| Temperatura di colore | 4000 K |
| Tensione batteria | 4 V |
| USB Ingresso | 5V DC, 0,1 A - 2,1 A |
| Peso | 0,2 kg |
| Temperatura consigliata durante il lavoro | -18...+50 °C |
| Temperatura consigliata durante la ricarica | +5...+40 °C |
| Batterie consigliate | L4 B... |
| Alimentazione USB consigliata | CUSB |

**AVVERTENZA! Leggere tutte le avvertenze di sicurezza, istruzioni operative, illustrazioni e specifiche fornite con questo elettroutensile.** Il mancato rispetto delle istruzioni di seguito riportate può causare scosse elettriche, incendi e/o lesioni gravi.
**Conservare tutte le avvertenze di pericolo e le istruzioni operative per ogni esigenza futura.**

### AVVERTENZE DI SICUREZZA SPECIALI LAMPADA A BATTERIA

**Attenzione:** non dirigere mai il fascio di luce direttamente su persone o animali. Non guardare nel fascio di luce (nemmeno da notevole distanza). Guardare nel fascio di luce può comportare lesioni serie o la perdita della vista.
Non usare l'apparecchio in ambienti umidi.
La fonte di luce di questa lampada non può essere sostituita. Quando la fonte di luce avrà raggiunto la fine della sua vita utile, dovrà essere sostituita tutta la lampada.

### AVVERTENZE DI SICUREZZA BATTERIA

Usare soltanto batterie ricaricabili Milwaukee del tipo L4 B....
Prima di iniziare togliere la batteria dalla macchina.
Si prega di leggere con attenzione le istruzioni riguardanti la sicurezza, nel volantino allegato.
Nel vano d'innesto per la batteria del caricatore non devono entrare parti metalliche. (pericolo di cortocircuito).
Nel caso di batterie danneggiate da un carico eccessivo o da temperature alte, l'acido di queste potrebbe fuoriuscire. In caso di contatto con l'acido delle batterie lavarsi immediatamente con acqua e sapone. In caso di contatto con gli occhi risciacquare immediatamente con acqua per almeno 10 minuti e contattare subito un medico.
**Attenzione!** Per ridurre il rischio d'incendio, di lesioni o di danni al prodotto causati da corto circuito, non immergere mai l'utensile, la batteria ricaricabile o il carica batterie in un liquido e non lasciare mai penetrare alcun liquido all'interno dei dispositivi e delle batterie. I fluidi corrosivi o conduttori come acqua salata, alcuni agenti chimici, agenti candeggianti o prodotti contenenti agenti candeggianti potrebbero provocare un corto circuito.

### UTILIZZO CONFORME

La lampada a batteria può essere utilizzata per l'illuminazione a prescindere dalla presenza di un collegamento alla rete elettrica.
Utilizzare il prodotto solo per l'uso per cui è previsto.

### CARICAMENTO

Collegare il cavo USB ad una sorgente di corrente, ad esempio ad una presa di rete, un computer o una presa di ricarica nell'automobile.
L'indicatore luminoso visualizza lo stato di carica:
Lampeggio rosso: ricarica in corso, completata allo 0-25 %
Lampeggio arancio: ricarica in corso, completata al 25-80 %
Lampeggio verde: ricarica in corso, completata al 80-99 %
Luce fissa verde: ricarica completata al 99-100 %
Lampeggio rosso-verde: batteria ricaricabile difettosa o inserita non correttamente
Se l'indicatore luminoso lampeggia rosso e verde, accertarsi che la batteria ricaricabile sia stata inserita correttamente. Allo scopo rimuovere la batteria ricaricabile ed inserirla nuovamente. Se l'indicatore luminoso continua a lampeggiare rosso e verde, la batteria ricaricabile potrebbe essere molto calda, molto fredda o umida. Di conseguenza fare freddare, riscaldare o asciugare la batteria ricaricabile ed inserirla nuovamente. Se il problema persiste, contattare il servizio di assistenza MILWAUKEE.

### VISUALIZZAZIONE CARICA

L'indicatore luminoso visualizza lo stato di carica della batteria ricaricabile:
Lampeggio rosso: 0-10 % di capacità residua
Luce fissa rossa: 10-25 % di capacità residua
Luce fissa arancio: 25-80 % di capacità residua
Luce fissa verde: 80-100 % di capacità residua

### BATTERIE

Batterie non utilizzate per molto tempo devono essere ricaricate prima dell'uso.
A temperature superiori ai 50°C , la potenza della batteria si riduce.
Evitare di esporre l'accumulatore a surriscaldamento prolungato, dovuto ad esempio ai raggi del sole o ad un impianto di riscaldamento.
Per una ottimale vita utile è necessario ricaricare completamente le batterie dopo l'uso.
Per una più lunga durata, rimuovere le batterie dal caricabatterie quando saranno cariche.
In caso di immagazzinaggio della batteria per più di 30 giorni:
Immagazzinare la batteria a circa 27°C in ambiente asciutto.
Immagazzinare la batteria con carica di circa il 30% - 50%.
Ricaricare la batteria ogni 6 mesi.

### TRASPORTO DI BATTERIE AGLI IONI DI LITIO

Le batterie agli ioni di litio sono soggette alle disposizioni di legge sul trasporto di merce pericolosa.
Il trasporto di queste batterie deve avvenire rispettando le disposizioni e norme locali, nazionali ed internazionali.
- Gli utilizzatori possono trasportare queste batterie su strada senza alcuna restrizione.
- Il trasporto commerciale di batterie agli ioni di litio è regolato dalle disposizioni sul trasporto di merce pericolosa. Le preparazioni al trasporto ed il trasporto stesso devono essere svolti esclusivamente da persone idoneamente istruite. Tutto il processo deve essere gestito in maniera professionale.

Durante il trasporto di batterie occorre tenere conto di quanto segue:
- Assicurarsi che i contatti siano protetti ed isolati per evitare corto circuiti.
- Accertarsi che il gruppo di batterie non possa spostarsi all'interno dell'imballaggio.
- Batterie danneggiate o batterie che perdono liquido non devono essere trasportate.

Per ulteriori informazioni si prega di contattare il proprio trasportatore.

### MANUTENZIONE

La fonte di luce di questa lampada non può essere sostituita. Quando la fonte di luce avrà raggiunto la fine della sua vita utile, dovrà essere sostituita tutta la lampada.
Utilizzare esclusivamente accessori e pezzi di ricambio Milwaukee. L'installazione di pezzi di ricambio non specificamente prescritti dall'Milwaukee va preferibilmente effettuata dal servizio di assistenza clienti Milwaukee (ved. opuscolo Garanzia/Indirizzi Assistenza tecnica).
In caso di necessità è possibile richiedere un disegno esploso del dispositivo indicando il modello della macchina ed il numero a sei cifre sulla targa di potenza rivolgendosi al centro di assistenza tecnica o direttamente a Techtronic Industries GmbH, Max-Eyth-Straße 10, 71364 Winnenden, Germany.

### SIMBOLI

ATTENZIONE! AVVERTENZA! PERICOLO!
Leggere attentamente le istruzioni per l'uso prima di mettere in funzione l'elettroutensile.
Non guardare la fonte di luce accesa.
Classe di protezione elettrica III.
I dispositivi elettrici, le batterie e le batterie ricaricabili non devono essere smaltiti con i rifiuti domestici.
I dispositivi elettrici e le batterie devono essere raccolti separatamente e devono essere conferiti ad un centro di riciclaggio per lo smaltimento rispettoso dell'ambiente.
Chiedere alle autorità locali o al rivenditore specializzato dove si trovano i centri di riciclaggio e i punti di raccolta.
Marchio di conformità europeo
Marchio di conformità britannico
Marchio di conformità ucraino
Marchio di conformità euroasiatico

## ESPAÑOL

| DATOS TÉCNICOS | LÁMPARA RECARGABLE PORTÁTIL |
|---|---|
| Potencia nominal de entrada | 4,5 W |
| Autonomía con 1 paquete de baterías completamente cargadas | |
| nivel alto | 2,5 h |
| nivel bajo | 12,5 h |
| Flujo luminoso. | |
| nivel alto | 445 lm |
| nivel bajo | 100 lm |
| Tiempo de carga | 117 min |
| Índice de reproducción cromática | 80 |
| Temperatura de color | 4000 K |
| Voltaje de batería | 4 V |
| USB Entrada | 5V DC, 0,1 A - 2,1 A |
| Peso | 0,2 kg |
| Temperatura ambiente recomendada durante el trabajo | -18...+50 °C |
| Temperatura ambiente recomendada durante la carga | +5...+40 °C |
| Tipos de acumulador recomendados | L4 B... |
| Fuente de alimentación USB recomendada | CUSB |

**ADVERTENCIA: Lea todas las advertencias de peligro, instrucciones, ilustraciones y especificaciones suministradas con esta herramienta eléctrica.** En caso de no atenerse a las instrucciones siguientes, ello puede ocasionar una descarga eléctrica, un incendio y/o lesión grave.
**Guardar todas las advertencias de peligro e instrucciones para futuras consultas.**

### INDICACIONES ESPECIALES DE SEGURIDAD LÁMPARA RECARGABLE PORTÁTIL

**¡Cuidado!:** No dirigir jamás el rayo de luz directamente a personas o animales. No mirar directamente al rayo de luz ( tampoco a mayor distancia). El dirigir la vista directamente al rayo de luz puede provocar graves lesiones o la pérdida de la fuerza visual.
No utilizar el aparato en ambiente húmedo
La fuente de luz de esta lámpara no es reemplazable. Cuando la fuente de luz alcanza el final de su tiempo de vida deberá sustituirse la lámpara completa.

### INDICACIONES ESPECIALES DE SEGURIDAD BATERÍA

Utilizar solo acumuladores Milwaukee del tipo L4 B....
Retire la batería antes de comenzar cualquier trabajo en la máquina.
No tire las baterías usadas a la basura ni al fuego. Los Distribuidores Milwaukee ofrecen un servicio de recogida de baterías antiguas para proteger el medio ambiente.
No almacene la batería con objetos metálicos (riesgo de cortocircuito).
En caso de sobrecarga o alta temperatura, pueden llegar a producirse escapes de ácido provenientes de la batería. En caso de contacto con éste, limpie inmediatamente la zona con agua y jabón. Si el contacto es en los ojos, límpiese concienzudamente con agua durante 10 minutos y acuda inmediatamente a un médico
**Advertencia!** Para reducir el riesgo de incendio, lesion personales y daños al producto debido a un cortocircuito, no sumerja nunca la herramienta, el pa-quete de baterías o el cargador en líquido ni permita que fluyan un fluido dentro de ellos. Los fluidos corrosivos o conductivos, como el agua de mar, ciertos productos quími-cos industriales y blanqueadores o lejías que contienen, etc., Pueden causar un cortocircuito.

### APLICACIÓN DE ACUERDO A LA FINALIDAD

La lámpara por batería puede emplearse como herramienta de iluminación sin necesidad de conexión a la red.
No utilice este producto para ninguna otra aplicación que no sea su uso normal.

### PROCESO DE CARGA

Conectar el cable USB a una fuente de corriente, p.ej. toma de corriente de red, ordenador o cargador de coche.
El indicador luminoso indica el estado de carga:
Luz roja intermitente: Proceso de carga, 0-25 % cargado
Luz naranja intermitente: Proceso de carga, 25-80 % cargado
Luz verde intermitente: Proceso de carga, 80-99 % cargado
Luz verde continua: Proceso de carga, 99-100 % cargado
Luz roja y verde intermitente: Acumulador defectuoso o mal colocado
Si el indicador luminoso parpadea con luz roja y verde, asegurarse de que el acumulador se ha colocado correctamente. Para ello, extraer el acumulador y volver a colocarlo. Si el indicador luminoso sigue parpadeando con luz roja y verde, es posible que el acumulador esté demasiado caliente, frío o húmedo. Según lo que corresponda, dejar que el acumulador se enfríe, se caliente o se seque y volver a colocarlo. Si el problema persiste, póngase en contacto con el servicio de atención al cliente de MILWAUKEE.

### INDICADOR DE ESTADO DE CARGA

El indicador luminoso indica el estado de carga del acumulador:
Luz roja intermitente: 0-10 % de capacidad restante
Luz roja continua: 10-25 % de capacidad restante
Luz naranja continua: 25-80 % de capacidad restante
Luz verde continua: 80-100 % de capacidad restante

### BATERIA

Las baterías no utilizadas durante cierto tiempo deben ser recargadas antes de usar.
Las temperaturas superiores a 50°C reducen el rendimiento de la batería. Evite una exposición excesiva a fuentes de calor o al sol (riesgo de sobrecalentamiento).
Los puntos de contacto de los cargadores y las baterías se deben mantener limpios.
Para un tiempo óptimo de vida, deberán cargarse las baterías completamente después de su uso.
Para garantizar la máxima capacidad y vida útil, las baterías recargables se deberían retirar del cargador una vez finalizada la carga.
En caso de almacenar la batería recargable más de 30 días:
Almacenar la batería recargable en un lugar seco a una temperatura de aproximadamente 27°C.
Almacenar la batería recargable con un estado de carga del 30% y 50% aproximadamente.
Recargar la batería cada 6 meses.

### TRANSPORTE DE BATERÍAS DE IONES DE LITIO

Las baterías de iones de litio caen bajo las disposiciones legales relativas al transporte de mercancías peligrosas.
El transporte de estas baterías recargables debe llevarse a cabo, observando las normas y disposiciones locales, nacionales e internacionales.
- Los consumidores pueden transportar estas baterías recargables sin el menor reparo en la calle.
- El transporte comercial de baterías recargables de iones de litio por empresas de transportes está sometido a las disposiciones del transporte de mercancías peligrosas. Las preparaciones para el envío y el transporte deben ser llevados a cabo exclusivamente por personas instruidas adecuadamente. El proceso completo debe ser supervisado por personal competente.

Los siguientes puntos se deben observar para el transporte de las baterías recargables:
- Se debe asegurar que los contactos estén protegidos y aislados para evitar que se produzcan cortocircuitos.
- Preste atención a que el conjunto de baterías recargables no se pueda desplazar dentro del envase.
- Las baterías recargables deterioradas o derramadas no se deben transportar.

Rogamos que para cualquier información adicional se dirija a su empresa de transportes.

### MANTENIMIENTO

La fuente de luz de esta lámpara no es reemplazable. Cuando la fuente de luz alcanza el final de su tiempo de vida deberá sustituirse la lámpara completa.
Solo se deben utilizar accesorios y piezas de repuestos Milwaukee. Piezas cuyo recambio no está descrito en las instrucciones de uso, deben sustituirse en un centro de asistencia técnica Milwaukee (Consulte el folleto Garantía/Direcciones de Centros de Asistencia Técnica).
Puede solicitar, en caso necesario, una vista despiezada del aparato bajo indicación del tipo de máquina y el número de seis dígitos en la placa indicadora de potencia en su Servicio de Postventa o directamente en Techtronic Industries GmbH, Max-Eyth-Straße 10, 71364 Winnenden, Germany.

### SÍMBOLOS

¡ATENCIÓN! ¡ADVERTENCIA! ¡PELIGRO!
Lea las instrucciones detenidamente antes de conectar la herramienta
No mire directamente a la fuente de luz encendida.
Clase de protección eléctrica III.
Los electrodomésticos y las baterías/acumuladores no se deben eliminar junto con la basura doméstica.
Los aparatos eléctricos y los acumuladores se deben recoger por separado y se deben entregar a una empresa de reciclaje para una eliminación respetuosa con el medio ambiente.
Infórmese en las autoridades locales o en su tienda especializada sobre los centros de reciclaje y puntos de recogida.
Marcado de conformidad europeo
Marcado de conformidad británico
Marcado de conformidad ucraniano
Marcado de conformidad euroasiático

## PORTUGUÊS

| CARACTERÍSTICAS TÉCNICAS | LÂMPADA A BATERIA |
|---|---|
| Consumo de energia nominal | 4,5 W |
| Tempo de iluminação com 1 bloco de baterias completamente carregado | |
| nível alto | 2,5 h |
| nível baixo | 12,5 h |
| Fluxo luminoso | |
| nível alto | 445 lm |
| nível baixo | 100 lm |
| Tempo de carregamento | 117 min |
| Índice de reprodução de cores | 80 |
| Temperatura da cor | 4000 K |
| Tensão do acumulador | 4 V |
| USB Entrada | 5V DC, 0,1 A - 2,1 A |
| Peso | 0,2 kg |
| Temperatura ambiente recomendada ao trabalhar | -18...+50 °C |
| Temperatura ambiente recomendada ao carregar | +5...+40 °C |
| Tipos de baterias recomendadas | L4 B... |
| Fonte de alimentação USB recomendada | CUSB |

**ADVERTÊNCIA Devem ser lidas todas as advertências de segurança, instruções, ilustrações e especificações fornecidas com esta ferramenta elétrica.** O desrespeito das advertências e instruções apresentadas abaixo pode causar choque elétrico, incêndio e/ou graves lesões.
**Guarde bem todas as advertências e instruções para futura referência.**

### INSTRUÇÕES DE SEGURANÇA ESPECIAIS LÂMPADA A BATERIA

**Aviso:** Nunca dirija o raio de luz directamente para pessoas ou animais. Não olhe no raio de luz (nem mesmo de maiores distâncias). Olhar no raio de luz pode causar feridas graves ou levar à perda da capacidade visual.
Não utilize o aparelho em ambientes húmidos.
A fonte de luz desta lâmpada não pode ser trocada. Quando a fonte de luz alcançar o fim da sua vida útil, a lâmpada completa deverá ser substituída.

### AVISOS DE SEGURANÇA ESPECIAIS ACUMULADOR

Só use baterias recarregáveis da Milwaukee, tipo L4 B....
Antes de efectuar qualquer intervenção na máquina retirar o bloco acumulador.
Não queimar acumuladores gastos nem deitá-los no lixo doméstico. A Milwaukee possue uma eliminação de acumuladores gastos que respeita o meio ambiente.
Não guardar acumuladores junto com objectos metálicos (perigo de curto-circuito).
Em caso de cargas ou temperaturas extremas, um acumulador de substituição danificado poderá verter líquido de bateria. Se entrar em contacto com este líquido, deverá lavar-se imediatamente com água e sabão. Em caso de contacto com os olhos, enxagúe-os bem e de imediato durante pelo menos 10 minutos e consulte um médico o mais depressa possível.
**Advertência!** Para evitar o risco de incêndio, de feridas ou de danificação do produto causado por um curto-circuito, não imerja a bateria intercambiável ou o carregador em líquidos e assegure-se de que líquidos não penetrem nos aparelhos ou nas baterias. Líquidos corrosivos ou condutivos como água salgada, determinadas substâncias químicas o produtos que contenham branqueadores podem causar um curto-circuito.

### UTILIZAÇÃO AUTORIZADA

A lâmpada de bateria pode ser usada para fins de iluminação sem uma conexão à rede eléctrica.
Não use este produto de outra maneira sem ser a normal para o qual foi concebido.

### CARREGAMENTO

Conecte o seu cabo USB com uma fonte de alimentação como uma tomada de rede, um computador ou uma tomada de carga do carro.
A luz indicadora mostra o seguinte status de carregamento:
Piscando em vermelho: carregando, carga de 0-25%
Piscando em cor de laranja: carregando, carga de 25-80%
Piscando em verde: carregando, carga de 80-99%
Acesa em verde: carga de 99-100%
Piscando em vermelho/verde: bateria danificada ou defeituosa
Se a luz indicadora piscar em vermelho e verde, verifique se a bateria está inserida corretamente. Remova e insira novamente a bateria. Se a luz continuar a piscar em vermelho e verde, é possível que a bateria esteja extremamente quente ou fria ou molhada. Deixe a bateria refrigerar, aquecer, secar e insira-a novamente. Se o problema persistir, contate a assistência técnica da MILWAUKEE.

### INDICADOR DE CARGA

O indicador de carga mostra a carga da bateria:
Piscando em vermelho: sobram 0-10%
Aceso em vermelho: sobram 10-25%
Aceso em cor de laranja: sobram 25-80%
Aceso em verde: sobram 80-100%

### ACUMULADOR

Acumuladores não utilizados durante algum tempo devem ser recarregados antes da sua utilização.
Temperaturas acima de 50°C reduzem a capacidade do bloco acumulador. Evitar exposição prolongada ao sol ou a caloríferos.
Manter limpos os contactos eléctricos no carregador e no bloco acumulador.
Para uma vida útil óptima das baterias, terá que carregá-las plenamente após a sua utilização.
Para assegurar uma vida útil longa, o pacote de bateria deve ser removido da carregadora depois do carregamento.
Se o pacote de bateria for armazenado por mais de 30 dias:
Armazene o pacote de bateria com aprox. 27°C em um lugar seco.
Armazene o pacote de bateria com aprox. 30%-50% da carga completa.
Carregue o pacote de bateria novamente de 6 em 6 meses.

### TRANSPORTE DE BATERIAS DE IÃO-LÍTIO

Baterias de ião-lítio estão sujeitas às disposições da legislação relativa às substâncias perigosas.
O transporte destas baterias deve ser efetuado de acordo com as disposições e os regulamentos locais, nacionais e internacionais.
- O utilizador pode efetuar o transporte rodoviário destas baterias sem restrições.
- O transporte comercial de baterias de ião-lítio por terceiros está sujeito aos regulamentos relativos às substâncias perigosas. A preparação do transporte e o transporte devem ser executados exclusivamente por pessoas instruídas e o processo deve ser acompanhado pelos especialistas correspondentes.

Observe o seguinte no transporte de baterias:
- Assegure-se de que os contatos terminais estejam protegidos e isolados para evitar um curto-circuito.
- Assegure-se de que o bloco da bateria esteja protegido contra movimentos na embalagem.
- Não transporte baterias danificadas ou que tenham fuga.

Para instruções mais detalhadas consulte a companhia de transportes

### MANUTENÇÃO

A fonte de luz desta lâmpada não pode ser trocada. Quando a fonte de luz alcançar o fim da sua vida útil, a lâmpada completa deverá ser substituída.
Utilizar unicamente acessórios e peças sobresselentes da Milwaukee. Sempre que a substituição de um componente não tenha sido descrita nas instruções, será de toda a conveniência mandar executar esse trabalho a um Serviço de Assistência Milwaukee (veja o folheto Garantia/Endereços de Serviços de Assistência).
Se for necessário, um desenho de explosão do aparelho pode ser solicitado do seu posto de assistência ao cliente ou directamente da Techtronic Industries GmbH, Max-Eyth-Straße 10, 71364 Winnenden, Alemanha, indicando o tipo da máquina e o número de seis posições na chapa indicadora da potência.

### SYMBOLE

ATENÇÃO! PERIGO!
Leia atentamente o manual de instruções antes de colocar a máquina em funcionamento.
Não olhe na fonte de luz acesa.
Classe de proteção elétrica III.
Aparelhos eléctricos, baterias/acumuladores não devem ser jogados no lixo doméstico.
Os aparelhos eléctricos e as baterias devem ser colectados separadamente e entregues a uma empresa de reciclagem para a eliminação correcta.
Solicite informações sobre empresas de reciclagem e postos de colecta de lixo das autoridades locais ou do seu vendedor autorizado.
Marca de Conformidade Europeia
Marca de Conformidade Britânica
Marca de Conformidade Ucraniana
Marca de Conformidade Eurasiática

## NEDERLANDS

| TECHNISCHE GEGEVENS | ACCULAMP |
|---|---|
| Nominaal opgenomen vermogen | 4,5 W |
| Verlichtingsduur met 1 volgeladen accupack | |
| hoog niveau | 2,5 h |
| laag niveau | 12,5 h |
| Lichtstroom | |
| hoog niveau | 445 lm |
| laag niveau | 100 lm |
| Laadtijd | 117 min |
| Kleurweergave-index | 80 |
| Kleurtemperatuur | 4000 K |
| Spanning wisselakku | 4 V |
| USB Ingang | 5V DC, 0,1 A - 2,1 A |
| Gewicht | 0,2 kg |
| Aanbevolen omgevingstemperatuur tijdens het werken | -18...+50 °C |
| Aanbevolen omgevingstemperatuur tijdens het laden | +5...+40 °C |
| Aanbevolen accutypes | L4 B... |
| Aanbevolen USB voeding | CUSB |

**WAARSCHUWING! Lees alle veiligheidswaarschuwingen, voorschriften, afbeeldingen en specificaties voor dit elektrische gereedschap.** Als de onderstaande waarschuwingen niet worden opgevolgd, kan dit een elektrische schok, brand of ernstig letsel tot gevolg hebben.
**Bewaar alle waarschuwingen en voorschriften voor toekomstig gebruik.**

### SPECIALE VEILIGHEIDSINSTRUCTIES ACCULAMP

**Waarschuwing!** Richt de lichtstraal nooit direct op personen of dieren. Kijk niet in de lichtstraal (ook niet vanaf een grotere afstand). Het kijken in de lichtstraal kan leiden tot ernstig oogletsel of het verlies van het gezichtsvermogen.
Gebruik het apparaat niet in een vochtige omgeving.
De lichtbron van deze lamp kan niet worden vervangen. Als de lichtbron het einde van zijn levensduur heeft bereikt, moet de complete lamp worden vervangen.

### SPECIALE VEILIGHEIDSINSTRUCTIES ACCU

Gebruik alleen Milwaukee-accu's van het type L4 B....
Voor alle werkzaamheden aan de machine de akku verwijderen.
Verbruikte akku's niet in het vuur of bij het huisvuil werpen. Milwaukee biedt namelijk een milieuvriendelijke recyclingmethode voor uw oude akku's.
Wisselakku's niet bij metalen voorwerpen bewaren (kortsluitingsgevaar ! ) .
Onder extreme belasting of extreme temperaturen kan uit de accu accu-vloeistof lopen. Na contact met accu-vloeistof direct afwassen met water en zeep. Bij oogcontact direct minstens 10 minuten grondig spoelen en onmiddellijk een arts raadplegen.
**Waarschuwing!** Voorkom brand, persoonlijk letsel of materiële schade door kortsluiting en dompel het gereedschap, de wisselaccu en het laadtoestel niet onder in vloeistoffen en waarborg dat geen vloeistoffen in de apparaten en accu's kunnen dringen. Corrosieve of geleidende vloeistoffen zoals zout water, bepaalde chemicaliën, bleekmiddelen of producten die bleekmiddelen bevatten, kunnen een kortsluiting veroorzaken.

### VOORGESCHREVEN GEBRUIK VAN HET SYSTEEM

De acculamp kan onafhankelijk van een netaansluiting worden gebruikt.
Dit apparaat uitsluitend gebruiken voor normaal gebruik, zoals aangegeven.

### LAADPROCES

Sluit de USB-kabel aan op een stroombron, bijv. netcontactdoos, computer of laadbus in auto.
De led-indicator geeft de laadtoestand aan:
Rood knipperlicht: laadproces, 0-25 % geladen
Oranje knipperlicht: laadproces, 25-80 % geladen
Groen knipperlicht: laadproces, 80-99 % geladen
Continu groen licht: 99-100 % geladen
Rood-groen knipperlicht: accu defect of verkeerd geplaatst
Als de led-indicator rood en groen knippert, dient u te controleren of de accu correct geplaatst is. Verwijder daarvoor de accu en plaats hem opnieuw. Als de led-indicator nog steeds rood en groen knippert, is de accu mogelijk zeer warm, koud of vochtig. Laat de accu dienovereenkomstig afkoelen, warm worden of drogen en plaats hem opnieuw. Als het probleem zich blijft voordoen, kunt u contact opnemen met de MILWAUKEE-klantenservice.

### LAADTOESTANDSINDICATOR

De led-indicator geeft de laadtoestand van de accu aan:
Rood knipperlicht: 0-10 % resterende capaciteit
Continu rood licht: 10-25 % resterende capaciteit
Oranje licht: 25-80 % resterende capaciteit
Continu groen licht: 80-100 % resterende capaciteit

### AKKU

Langere tijd niet toegepaste wisselakku's vóór gebruik altijd naladen.
Een temperatuur boven de 50°C vermindert de capaciteit van de accu. Langdurige verwarming door zon of hitte vermijden.
De aansluitkontakten aan het laadapparaat en de akku schoonhouden.
Voor een optimale levensduur moeten de accu's na het gebruik volledig opgeladen worden.
Voor een zo lang mogelijke levensduur van de accu's dienen deze na het opladen uit het laadtoestel te worden verwijderd.
Bij een langere opslag van de accu dan 30 dagen:
accu bij ca. 27 °C droog bewaren.
accu bij ca. 30 % - 50 % van de laadtoestand bewaren.
accu om de 6 maanden opnieuw opladen.

### TRANSPORT VAN LITHIUM-IONEN-ACCU'S

Lithium-ionen-accu's vallen onder de wettelijke bepalingen inzake het transport van gevaarlijke goederen.
Voor het transport van deze accu's moeten de lokale, nationale en internationale voorschriften en bepalingen in acht worden genomen.
- Verbruikers mogen deze accu's zonder meer over de weg transporteren.
- Het commerciële transport van lithium-ionen-accu's door expeditiebedrijven is onderhevig aan de bepalingen inzake het transport van gevaarlijke goederen. De verzendingsvoorbereidingen en het transport mogen uitsluitend worden uitgevoerd door dienovereenkomstig opgeleide personen. Het complete proces moet vakkundig worden begeleid.

Onderstaande punten moeten bij het transport van accu's in acht worden genomen:
- Waarborg ter vermijding van kortsluitingen dat de contacten beschermd en geïsoleerd zijn.
- Let op dat het accupack in de verpakking niet kan verschuiven.
- Beschadigde of lekkende accu's mogen niet worden getransporteerd.

Neem voor meer informatie contact op met uw expeditiebedrijf.

### ONDERHOUD

De lichtbron van deze lamp kan niet worden vervangen. Als de lichtbron het einde van zijn levensduur heeft bereikt, moet de complete lamp worden vervangen.
Alleen Milwaukee toebehoren en onderdelen gebruiken. Onderdelen welke niet vermeld worden, kunnen het beste door de Milwaukee servicedienst verwisseld worden (zie Serviceadressen).
Zo nodig kan een explosietekening van het apparaat worden aangevraagd bij uw klantenservice of direct bij Techtronic Industries GmbH, Max-Eyth-Straße 10, 71364 Winnenden, Duitsland onder vermelding van het machinetype en het zescijferige nummer op het typeplaatje.

### SYMBOLEN

OPGELET! WAARSCHUWING! GEVAAR!
Graag instructies zorgvuldig doorlezen vóórdat u de machine in gebruik neemt.
Kijk niet in de lamp als deze is ingeschakeld.
Elektrische beschermingsklasse III.
Elektrische apparaten, batterijen en accu's mogen niet via het huisafval worden afgevoerd.
Elektrische apparaten en accu's moeten gescheiden worden verzameld en voor een milieuvriendelijke afvoer worden afgegeven bij een recyclingbedrijf.
Informeer bij uw gemeente of bij uw vakhandelaar naar recyclingbedrijven en inzamelpunten.
Europees symbool van overeenstemming
Brits symbool van overeenstemming
Oekraïens symbool van overeenstemming
Euro-Aziatisch symbool van overeenstemming

## DANSK

| TEKNISKE DATA | BATTERILAMPE |
|---|---|
| Nominel optagen effekt | 4,5 W |
| Lysstyrkens varighed med 1 fuldt opladet batteri | |
| højt trin | 2,5 h |
| lavt trin | 12,5 h |
| Lysstrøm | |
| højt trin | 445 lm |
| lavt trin | 100 lm |
| Opladningstid | 117 min |
| Farvegengivelsesindeks | 80 |
| Farvetemperatur | 4000 K |
| Udskiftningsbatteriets spænding | 4 V |
| USB Indgang | 5V DC, 0,1 A - 2,1 A |
| Vægt | 0,2 kg |
| Anbefalet temperatur under arbejdet | -18...+50 °C |
| Anbefalet temperatur under opladning | +5...+40 °C |
| Anbefalede batterityper | L4 B... |
| Anbefalet USB-strømforsyning | CUSB |

**ADVARSEL Læs alle advarselsinformationer, anvisninger, figurer og specifikationer, som følger med dette el-værktøj.** En manglende overholdelse af alle nedenstående anvisninger kan medføre elektrisk stød, brand og/eller alvorlige kvæstelser.
**Opbevar alle advarselshenvisninger og instrukser til senere brug.**

### SPECIELLE SIKKERHEDSANVISNINGER BATTERILAMPE

**Advarsel:** Ret aldrig lysstrålen direkte mod personer eller dyr. Kig ikke ind i lysstrålen (heller ikke fra en større afstand). At kigge ind i lysstrålen kan forårsage alvorlige kvæstelser eller tab af synet.
Brug ikke enheden i våde omgivelser.
Lyskilden i denne lampe kan ikke udskiftes. Når lyskilden har nået slutningen af sin holdbarhed, skal hele lampen udskiftes.

### SPECIELLE SIKKERHEDSANVISNINGER BATTERI

Der må kun anvendes Milwaukee-batterier af typen L4 B....
Ved arbejde inden i maskinen, bør batteriet tages ud.
Opbrugte udskiftningsbatterier må ikke brændes eller kasseres sammen med alm. husholdningsaffald. Milwaukee har en miljørigtig bortskaffelse af gamle udskiftningsbatterier, henvend Dem til Deres forhandler.
Opbevar ikke udskiftningsbatterier sammen med metalgenstandeaf fare for kortslutning.
I tilfælde af en ekstrem belastning elle ekstrem temperatur kan der flyde batterivæske ud af et beskadiget batteri. Hvis De kommer i berøring med batterivæsken, skal den vaskes godt og grundigt af med vand og sæbe. I tilfælde af øjenkontakt, skal man mindst skylle øjnene godt og grundigt igennem i 10 minutter og omgående opsøge en læge.
**Advarsel!** For at undgå risiko for brand, kvæstelser eller beskadigelse af produktet forårsaget af kortslutning må værktøjet, batteripakken eller opladeren ikke nedsænkes i vand. Sørg ligeledes for, at der ikke trænger væske ind i enhederne og batterierne. Korroderende eller ledende væsker, f.eks. saltvand, bestemte kemikalier, blegestoffer eller produkter, som indeholder blegestoffer, kan forårsage kortslutning.

### TILTÆNKT FORMÅL

De acculamp kan onafhankelijk van een netaansluiting worden gebruikt.
Produktet må ikke anvendes på anden måde og til andre formål end foreskrevet.

### OPLADNING

Tilslut USB-kablet til en strømkilde, f.eks. stikkontakt, computer eller opladningsstik i bilen.
Indikatoren viser opladningsniveauet:
Rødt lys blinker: Opladningsproces, 0-25 % opladet
Orange lys blinker: Opladningsproces, 25-80 % opladet
Grønt lys blinker: Opladningsproces, 80-99 % opladet
Lyser konstant grønt: 99-100 % opladet
Rødt og grønt lys blinker: Batteriet er defekt eller sat forkert i
Tjek, om batteriet er sat rigtigt i, hvis indikatoren blinker rødt og grønt. Tag batteriet ud og sæt det i igen. Hvis indikatoren fortsat blinker rødt og grønt, er batteriet muligvis meget varmt eller koldt eller fugtigt. Lad enten batteriet hhv. afkøle, opvarme eller tørre og sæt det i igen. Kontakt MILWAUKEE-kundeservice, hvis problemet fortsætter.

### OPLADNINGSINDIKATOR

Indikatoren viser batteriets opladningsniveau:
Rødt lys blinker: 0-10 % kapacitet tilbage
Lyser konstant rødt: 10-25 % kapacitet tilbage
Lyser konstant orange: 25-80 % kapacitet tilbage
Lyser konstant grønt: 80-100 % kapacitet tilbage

### BATTERI

Udskiftningsbat terier, der ikke har været brugt i længere tid, efterlades inden brug.
Ved temperaturer over 50°C formindskes batteriets effekt. Undgå direkte sollys og stærk varme.
Tilslutningskontakterne på oplader og udkiftningsbatterier skal holdes rene.
For at opnå en optimal levetid skal de genopladelige batterier oplades fuldt efter brug.
For at sikre en så lang levetid som muligt skal batterierne tages ud af ladeaggregatet efter opladning.
Skal batterierne opbevares længere end 30 dage:
Temperatur ca. 27°C i tørre omgivelser.
Opbevares ved ca. 30%-50% af ladetilstanden.
Batteri skal genoplades hver 6. måned.

### TRANSPORT AF LITHIUM-BATTERIER

Lithium-batterier er omfattet af lovgivningen om transport af farligt gods.
Transporten af disse batterier skal ske under overholdelse af lokale, nationale og internationale regler og bestemmelser.
- Forbrugere må transportere disse batterier på veje uden yderligere krav.
- Den kommercielle transport af lithium-batterier ved speditionsfirmaer er omfattet af reglerne for transport af farligt gods. Forberedelsen af forsendelse og transport må kun udføres af tilsvarende trænede personer. Den samlede proces skal følges af fagfolk.

Følgende punkter skal overholdes ved transport af batterier:
- Sørg for at kontakterne er beskyttet og isoleret for at forhindre kortslutninger.
- Sørg for at batteripakken ikke kan bevæge sig inden for emballagen.
- Beskadigede eller lækkende batterier må ikke transporteres.

Kontakt dit speditionsfirma for at få yderligere oplysninger.

### VEDLIGEHOLDELSE

Lyskilden i denne lampe kan ikke udskiftes. Når lyskilden har nået slutningen af sin holdbarhed, skal hele lampen udskiftes.
Brug kun Milwaukee tilbehør og reservedele. Lad de komponenter, hvis udskiftning ikke er blevet beskrevet, udskifte hos Atlas Copco service (se kundeserviceadresser).
Hvis det er nødvendigt, kan der bestilles en sprængskitse af værktøjet. Angiv herved venligst maskintypen samt det sekscifrede nummer på mærkepladen og bestil tegningen hos din lokale kundeserviceafdeling eller direkte hos Techtronic Industries GmbH, Max-Eyth-Straße 10, 71364 Winnenden, Tyskland

### SYMBOLER

VIGTIGT! ADVARSEL! FARE!
Læs brugsanvisningen nøje før ibrugtagning.
Undlad at se ind i den tændte lyskilde.
Elektrisk kapslingsklasse III.
Elektrisk udstyr eller (genopladelige) batterier må ikke bortskaffes sammen med det almindelige husholdningsaffald.
Elektrisk udstyr og genopladelige batterier skal indsamles særskilt og afleveres hos en genbrugsvirksomhed til en miljømæssig forsvarlig bortskaffelse.
Spørg de lokale myndigheder eller din forhandler om genbrugsstationer og indsamlingssteder til sådant affald.
Europæisk konformitetsmærke
Britisk konformitetsmærke
Ukrainsk konformitetsmærke
Eurasisk konformitetsmærke

## NORSK

| TEKNISKE DATA | BATTERI - LAMPE |
|---|---|
| Nominelt opptaks ytelse | 4,5 W |
| Lysvarighet med én fullt ladet batteripakke | |
| høyt nivå | 2,5 h |
| lavt nivå | 12,5 h |
| Lysstrøm | |
| høyt nivå | 445 lm |
| lavt nivå | 100 lm |
| Ladetid | 117 min |
| Fargegjengivelses indeks | 80 |
| Fargetemperatur | 4000 K |
| Spenning vekselbatteri | 4 V |
| USB Inngang | 5V DC, 0,1 A - 2,1 A |
| Vekt | 0,2 kg |
| Anbefalt omgivelsestemperatur under arbeid | -18...+50 °C |
| Anbefalt omgivelsestemperatur under opplading | +5...+40 °C |
| Anbefalte batterityper | L4 B... |
| Anbefalt USB-strømforsyning | CUSB |

**ADVARSEL! Les gjennom alle sikkerhets advarsler, anvisninger, illustrasjoner og spesifikasjoner for dette elektroverktøyet.** Feil ved overholdelsen av advarslene og nedenstående anvisninger kan medføre elektriske støt, brann og/eller alvorlige skader.
**Ta godt vare på alle advarslene og informasjonene.**

### SIKKERHETSINSTRUKSER BATTERI - LAMPE

**Advarsel:** Rett lysstrålen aldri direkte mot personer eller dyr. Ikke se direkte inn i lysstrålen ( heller ikke fra lengre avstander). Å se inn i lysstrålen kan forårsake alvorlige skader eller tap av synsevnen.
Ikke bruk apparatet i fuktige omgivelser.
Lyskilden til denne lampen kan ikke byttes. Når lyskildens levetid er over, må hele lampen skiftes ut.

### SPESIELLE SIKKERHETSINSTRUKSJONER BATTERI

Bruk bare gjenoppladbare batterier Milwaukee type L4 B....
Ta ut vekselbatteriet før du arbeider på maskinen
Ikke kast brukte vekselbatterier i varmen eller husholdningsavfallet. Milwaukee tilbyr en miljøriktig deponering av gamle vekselbatterier; vennligst spør din fagforhandler.
Ikke oppbevar vekselbatterier sammen med metallgjenstander (kortslutningsfare).
Under ekstreme belastninger og ekstreme temperaturer kan det lekke ut batterivæske fra utskiftbare batterier. Ved berøring med batterivæske, vask umiddelbart med såpe og vann. Ved kontakt med øynene må øynene skylles grundig i rennende vann i minst 10 minutter. Oppsøk lege umiddelbart.
**Advarsel!** For å unngå fare for en brann forårsaket av en kortslutning, av personskader eller skader av produktet, må det forhindres at batteripakken eller laderen dyppes i væsker og også sørges for at ingen væsker renner inn i apparatene eller batteriene. Korroderende og ledende væsker som saltvann, visse kjemikalier og blekemidler eller produkter som inneholder blekemidler kan forårsake en kortslutning.

### FORMÅLSMESSIG BRUK

Den batteridrevne lampen kan brukes til belysning uavhengig av strømforsyning.
Dette apparatet må kun brukes til de oppgitte formål.

### OPPLADING

Sett inn din USB- kabel i en strømkilde som eksempelvis en AC veggadapter, en computerkontakt eller en bilkontakt.
Indikatorlampen viser ladestatus:
Rødt blinkende, 0-25 % oppladet
Oransje blinkende, 25-80 % oppladet
Grønt blinkende, 80-99 % oppladet
Grønt kontinuerlig: 99-100 % oppladet
Rødt/grønt blinkende: Skadet eller defekt batteri
Hvis meldelampen blinker rødt og grønt, må det kontrolleres om batteriet er satt ordentlig på plass. Ta ut batteriet og sett det inn igjen. Hvis da lampen fortsatt blinker rødt og grønt, kan det være at batteriet er svært varmt eller kaldt, eller det er vått. La batteriet få kjøle seg ned, varme seg opp eller tørke, før du setter det inn igjen. Hvis problemet fortsatt foreligger, ta kontakt med MILWAUKEE kundeservice.

### LADETILSTANDSINDIKATOR

Ladetilstandsindikatoren viser batteriets brukstid:
Rødt blinkende: Det gjenstår 0-10%
Rødt kontinuerlig: Det gjenstår 10-25%
Oransje kontinuerlig: Det gjenstår 25-80%
Grønt kontinuerlig: Det gjenstår 80-100%

### BATTERIER

Vekselbatterier som ikke er brukt over lengre tid skal etterlades før bruk.
En temperatur over 50°C reduserer vekselbatteriets kapasitet. Unngå oppvarming i sol eller ved varmeovner (fyring) i lengre tid.
Hold tilkoplingskontaktene på lader og vekselbatteri rene.
For optimal holdbarhet må batteriene lades opp helt etter bruk.
For å sikre en lengst mulig brukstid av batteriene skal disse etter opplading taes ut av laderen.
Ved lagring av batteriene lengre enn 30 dager:
Lagre batteriet tørt ved ca. 27°C.
Lagre batteriet ved en oppladningstilstand på ca. 30%-50%.
Lade opp batteriet igjen etter 6 måneder.

### TRANSPORT AV LITIUM-ION-BATTERI

Litium-ion-batterier faller under de lovfestede forskriftene om transport av farlig gods.
Transporten av disse batteriene må rette seg etter lokale, nasjonale og internasjonale forskrifter og bestemmelser.
- Forbruker har lov å transportere disse batteriene på gaten uten reglementering.
- Den kommersielle transport av Litium-ion-batterier av spedisjonsfirma faller under bestemmelsene om transport av farlig gods. Forberedningene av forsendelsen og transport skal utelukkende gjennomføres av personer som har blitt skolert til dette. Hele prosessen skal følges opp av fagfolk.

Følgende punkter skal tas hensyn til ved transport:
- Kontroller at kontaktene er beskyttet og isolert for å unngå kortslutninger.
- Pass på at batteripakken i forpakningen ikke kan skli fram og tilbake.
- Skadede eller batterier som lekker er det ikke lov å transportere.

Ta kontakt med spedisjonsfirma for ytterlige henvisninger.

### VEDLIKEHOLD

Lyskilden til denne lampen kan ikke byttes. Når lyskildens levetid er over, må hele lampen skiftes ut.
Bruk kun Milwaukee tilbehør og reservedeler. Komponenter der utskiftning ikke er beskrevet skal skiftes ut hos Milwaukee kundeservice (se brosjyre garanti/ kundeserviceadresser).
Ved behov kan det fås en eksplosjonstegning av apparatet hos kundeservice eller direkte hos Techtronic Industries GmbH, Max-Eyth-Straße 10, 71364 Winnenden, Germany ved angivelse av maskinens type og det sekstallige nummeret på maskinens skilt.

### SYMBOLER

OBS! ADVARSEL! FARE!
Les nøye gjennom bruksanvisningen før maskinen tas i bruk.
Ikke se på den påslåtte lyskilden.
Elektrisk verneklasse III.
Elektriske apparater, batterier/oppladbare batterier skal ikke kastes sammen med vanlig husholdningsavfall.
Elektriske og elektroniske apparater og oppladbare batterier skal samles separat og leveres til miljøvennlig deponering hos en avfallsbedrift.
Informer deg hos myndighetene på stedet eller hos din fagforhandler hvor det finnes recycling bedrifter og oppsamlingssteder.
Europeisk samsvarsmerke
Britisk samsvarsmerke
Ukrainsk samsvarsmerke
Euroasiatisk samsvarsmerke

## SVENSKA

| TEKNISKA DATA | BATTERILAMPA |
|---|---|
| Nominell ineffekt | 4,5 W |
| Belysningstid med 1 fulladdat batteripaket | |
| hög nivå | 2,5 h |
| låg nivå | 12,5 h |
| Ljusström | |
| hög nivå | 445 lm |
| låg nivå | 100 lm |
| Laddningstid | 117 min |
| Färgåtergivningsindex | 80 |
| Färgtemperatur | 4000 K |
| Batterispänning | 4 V |
| USB Ingång | 5V DC, 0,1 A - 2,1 A |
| Vikt | 0,2 kg |
| Rekommenderad omgivningstemperatur vid arbete: | -18...+50 °C |
| Rekommenderad omgivningstemperatur vid uppladdning: | +5...+40 °C |
| Rekommenderade batterityper | L4 B... |
| Rekommenderad USB-strömförsörjning | CUSB |

**VARNING! Läs noga igenom alla säkerhetsanvisningar, illustrationer och specifikationer som medföljer detta elverktyg.** Fel som uppstår till följd av att anvisningarna nedan inte följts kan orsaka elstöt, brand och/eller allvarliga kroppsskador.
**Förvara alla varningar och anvisningar för framtida bruk.**

### SÄRSKILD SÄKERHETSINFORMATION BATTERILAMPA

**Varning:** Rikta aldrig ljusstrålen direkt på personer eller djur. Titta absolut inte in i ljusstrålen (inte heller på större avstånd). Om man tittar in i ljusstrålen kan detta leda till allvarliga skador och till att man förlorar synförmågan.
Använd lampan inte i en fuktig omgivning.
Ljuskällan i denna lampa kan inte bytas ut. När ljuskällan har uppnått slutet på sin livslängd måste därför hela lampan bytas ut.

### SÄRSKILDA SÄKERHETSINSTRUKTIONER BATTERI

Använd endast Milwaukee-batterier typ L4 B....
Drag ur batteripaket innan arbete utföres på maskinen.
Kasta inte förbrukade batterier. Lämna dem till Milwaukee Tools för återvinning.
Förvara ej batteriet ihop med metallföremål, kortslutning kan uppstå.
Under extrem belastning eller extrem temperatur k**an batterivätska tränga ut ur skadade utbytesbatterier. Vid beröring med batterivätska tvätta genast av med vatten och tvål. Vid ögonkontakt spola genast i minst 10 minuter och kontakta genast läkare.**
**Varning!** För att undvika den fara för brand, personskador eller produktskador som orsakas av en kortslutning, doppa inte ner verktyget, utbytesbatteriet eller laddaren i vätskor och se till att ingen vätska kan tränga in i apparaterna eller batterierna. Korroderande eller ledande vätskor, som saltvatten, vissa kemikalier, blekningsmedel eller produkter som innehåller blekmedel, kan orsaka en kortslutning.

### ANVÄND MASKINEN ENLIGT ANVISNINGARNA

Batteri-lampan kan användas som belysning helt oavhängig av en elanslutning.
Maskinen får endast användas för angiven tillämpning.

### LADDNING

Anslut USB-kabeln till en strömkälla, t.ex. ett nättuttag, till datorn eller ett laddningsuttag i bilen.
Indikatorlampan anger laddningsstatus:
Rött blinkande ljus: 0-25 % laddat
Oranges blinkande ljus: 25-80 % laddat
Grönt blinkande ljus: 80-99 % laddat
Grönt fast ljus: 99-100 % laddat
Räd-grönt blinkande ljus: Batteriet trasigt eller felinsatt
Om indikatorlampan blinkar både rött och grönt, bör du kontrolla om batteriet är insatt på rätt sätt. Ta ut batteriet och sätt i det igen. Om indikatorlampan fortfarande blinkar rött och grönt, kan det eventuellt bero på att batteriet är för varme, för kallt eller fuktigt. Låt batteriet svalna, bli varmt eller låt det torka och sätt sedan i det igen. Om problemet kvarstår, kontakta MILWAUKEE-Kundtjänst.

### LADDNINGSINDIKATOR

Indikatorlampan visar batteriets laddningsstatus:
Rött blinkande ljus: 0-10 % kvarvarande kapacitet
Rött fast ljus 10-25 % kvarvarande kapacitet
Oranges fast ljut: 25-80 % kvarvarande kapacitet
Grönt fast ljus: 80-100 % kvarvarande kapacitet

### BATTERIER

Batteri som ej använts på länge måste laddas före nytt bruk.
En temperatur över 50°C reducerar batteriets effekt. Undvik längre uppvärmning tex i solen eller nära ett element.
Se till att anslutningskontakterna i laddaren och på batteriet är rena.
För att batterierna ska få lång livslängd ska de laddas fulla efter användning.
För att få en så lång livslängs som möjligt bör laddningsbara batterier avlägsnas från laddaren när de är laddade.
Om laddningsbara batterier lagras längre än 30 dagar:
Lagra batteriet torrt och vid ca 27°C.
Lagra batteriet vid ca 30%-50% av laddningskapaciteten.
Ladda batterierna på nytt var 6:e månad.

### TRANSPORTERA LITIUMJON-BATTERIER

För litiumjon-batterier gäller de lagliga föreskrifterna för transport av farligt gods på väg.
Därför får dessa batterier endast transporteras enligt gällande lokala, nationella och internationella föreskrifter och bestämmelser.
- Konsumenter får transportera dessa batterier på allmän väg utan att behöva beakta särskilda föreskrifter.
- För kommersiell transport av litiumjon-batterier genom en speditionsfirma gäller emellertid bestämmelserna för transport av farligt gods på väg. Endast personal som känner till alla tillämpliga föreskrifter och bestämmelser får förbereda och genomföra transporten. Hela processen ska följas upp på fackmässigt sätt.

Följande ska beaktas i samband med transporten av batterier:
- Säkerställ att alla kontakter är skyddade och isolerade för att undvika kortslutning.
- Se till att batteripacken inte kan glida fram och tillbaka i förpackningen.
- Transportera aldrig batterier som läcker, har runnit ut eller är skadade.

För mer information vänligen kontakta din speditionsfirma.

### SKÖTSEL

Ljuskällan i denna lampa kan inte bytas ut. När ljuskällan har uppnått slutet på sin livslängd måste därför hela lampan bytas ut.
Använd endast Milwaukee tillbehör och reservdelar. Reservdelar vars utbyte ej beskrivs bytes bäst av Milwaukee auktoriserad serviceverkstad (se broschyr Garanti/Kundtjänstadresser).
Vid behov kan du rekvirera apparatens sprängskiss antingen hos kundservicen eller direkt hos Techtronic Industries GmbH, Max-Eyth-Straße 10, 71364 Winnenden, Germany. Du ska då ange maskintypen och numret på sex siffror som står på effektskylten.

### SYMBOLER

OBSERVERA! VARNING! FARA!
Läs instruktionen noga innan du startar maskinen.
Ikke se på den påslåtte lyskilden.
Elektrisk skyddsklass III.
Elektriska maskiner, batterier/uppladdningsbara batterier och får inte slängas tillsammans med de vanliga hushållssoporna. Elektriska maskiner och uppladdningsbara batterier ka samlas separat och lämnas till en avfallsstation för miljövänlig avfallshantering.
Kontakta den lokala myndigheten respektive kommunen eller fråga återförsäljare var det finns speciella avfallsstationer för elskrot.
Europeiskt konformitetsmärke
Britiskt konformitetsmärke
Ukrainskt konformitetsmärke
Euroasiatiskt konformitetsmärke

## SUOMI

| TEKNISET ARVOT | AKKUVALAISIN |
|---|---|
| Nimellisottoteho | 4,5 W |
| Valaisuaika 1 täyteen ladatulla akkusarjalla | |
| korkea teho | 2,5 h |
| alhainen teho | 12,5 h |
| Valovirta | |
| korkea teho | 445 lm |
| alhainen teho | 100 lm |
| Latausaika | 117 min |
| Värintoistoindeksi | 80 |
| Värilämpötila | 4000 K |
| Jännite vaihtoakku | 4 V |
| USB Tulo | 5V DC, 0,1 A - 2,1 A |
| Paino | 0,2 kg |
| Suositeltu ympäristön lämpötila työn aikana | -18...+50 °C |
| Suositeltu ympäristön lämpötila lataamisen aikana | +5...+40 °C |
| Suositellut akkutyypit | L4 B... |
| Suositeltava USB-virtalähde | CUSB |

**VAROITUS Lue kaikki turvallisuusmääräykset, ohjeet, kuvitukset ja erittelyt, jotka toimitetaan tämän sähkötyökalun mukana.** Jäljempänä annettujen ohjeiden noudattamisen laiminlyönti saattaa johtaa sähköiskuun, tulipaloon ja/tai vakavaan loukkaantumiseen.
**Säilytä kaikki turvallisuus- ja muut ohjeet tulevaisuutta varten.**

### AKKUVALAISIN LAITEKOHTAISET TURVALLISUUSMÄÄRÄYKSET

**Varoitus:** Älä koskaan suuntaa valonsädettä suoraan ihmisiin tai eläimiin. Älä katso valonsäteeseen (ei pitemmänkään matkan päästä). Valonsäteeseen katsominen saattaa aiheuttaa vakavia vammoja tai näön menetyksen.
Älä käytä laitetta kosteassa ympäristössä.
Tämän lampun valonlähdettä ei voi vaihtaa. Kun valonlähde on saavuttanut elinkaarensa lopun, koko lamppu täytyy vaihtaa.

### LAITEKOHTAISET TURVALLISUUSMÄÄRÄYKSET AKKU

Käytä vain tyypin L4 B... Milwaukee-akkuja.
Ota akku pois ennen kaikkia koneeseen tehtäviä toimenpiteitä.
Käytettyjä vaihtoakkuja ei saa polttaa eikä poistaa normaalin jätehuollon kautta. Milwaukeella on tarjolla vanhoja vaihtoakkuja varten ympäristöystävällinen jätehuoltopalvelu.
Vaihtoakkuja ei saa säilyttää yhdessä metalliesineiden kanssa (oikosulkuvaara).
Vaurioituneesta akusta saattaa erityisen kovassa käytössä tai poikkeavassa lämpötilassa vuotaa akkuhappoa . Ihonkohta, joka on joutunut kosketukseen akkuhapon kanssa on viipymättä pestävä vedellä ja saippualla. Silmä, johon on joutunut akkuhappoa, on huuhdeltava vedellä vähintään 10 minuutin ajan, jonka jälkeen on viipymättä hakeuduttava lääkärin apuun.
**Varoitus!** Jotta vältetään lyhytsulun aiheuttama tulipalon, loukkaantumisen tai tuotteen vahingoittumisen vaara, älä koskaan upota työkalua, vaihtoakkua tai latauslaitetta nesteeseen ja huolehdi siitä, ettei mitään nesteitä pääse tunkeutumaan laitteiden tai akkujen sisään. Syövyttävät tai sähköä johtavat nesteet, kuten suolavesi, tietyt kemikaalit ja valkaisuaineet tai valkaisuaineita sisältävät tuotteet voivat aiheuttaa lyhytsulun.

### TARKOITUKSENMUKAINEN KÄYTTÖ

Akkuvalaisinta voidaan käyttää valaisuun sähköliitännästä riippumatta.
Äla käytä tuotettaa ohjeiden vastaisesti.

### LATAAMINEN

Liitä USB-johto virranlähteeseen, esim. verkkopistorasiaan, tietokoneeseen tai auton latausholkkiin.
Valonäyttö ilmoittaa lataustilan:
Punainen vilkkuvalo: Lataus käynnissä, ladattuna 0-25 %
Oranssi vilkkuvalo: Lataus käynnissä, ladattuna 25-80 %
Vihreä vilkkuvalo: Lataus käynnissä, ladattuna 80-99 %
Vihreä jatkuva valo: ladattuna 99-100 %
Puna-vihreä vilkkuvalo: akku on viallinen tai pantu väärin laitteeseen
Jos valonäyttö vilkkuu punaisena ja vihreänä, varmista, että akku on pantu laitteeseen oikein. Ota tätä varten akku pois ja pane uudelleen laitteeseen. Jos valonäyttö vilkkuu edelleen punaisena ja vihreänä, niin akku on ehkä liian lämmin tai kylmä tai kostea. Tämän mukaisesti jäähdytä, lämmitä tai kuivata akku ja pane se uudelleen laitteeseen. Jos ongelma ei ole poistunut, käänny MILWAUKEE-huoltopalvelun puoleen.

### LATAUSTILAN NÄYTTÖ

Valonäyttö ilmoittaa akun lataustilan:
Punainen vilkkuvalo: tehoa on jäljellä 0-10 %
Punainen jatkuva valo: tehoa on jäljellä 10-25 %
Oranssi jatkuva valo: tehoa on jäljellä 25-80 %
Vihreä jatkuva valo: tehoa on jäljellä 80-100 %

### AKKU

Pitkään käyttämättä olleet vaihtoakut on ladattava ennen käyttöä.
Yli 50°C lämpötilassa akun suorituskyky heikkenee. Vältäthän akkujen säilyttämistä auringossa tai kuumissa tiloissa.
Pidä aina latauslaitteen ja akun kosketinpinnat puhtaina.
Optimaalisen käyttöiän saavuttamiseksi akut on ladattava täyteen käytön jälkeen.
Mahdollisimman pitkän elinajan takaamiseksi akut tulee poistaa laturista lataamisen jälkeen.
Akkuja yli 30 päivää säilytettäessä:
Säilytä akku yli 27 °C:ssa ja kuivassa.
Säilytä akku sen latauksen ollessa 30 % - 50 %.
Lataa akku 6 kuukauden välein uudelleen.

### LITIUMI-IONIAKKUJEN KULJETTAMINEN

Litiumi-ioniakut kuuluvat vaarallisten aineiden kuljetuksesta annettujen lakien piiriin.
Näiden akkujen kuljettaminen täytyy suorittaa noudattaen paikallisia, kansallisia ja kansainvälisiä määräyksiä ja säädöksiä.
- Kuluttajat saavat ilman muuta kuljettaa näitä akkuja teitä pitkin.
- Kaupallisessa kuljetuksessa huolintaliikkeiden täytyy kuljettaa litiumi-ioniakkuja vaarallisten aineiden kuljetuksesta annettujen määräysten mukaisesti. Ainoastaan tähän vastaavasti koulutetut henkilöt saavat suorittaa kuljetuksen valmistelutoimet ja itse kuljetuksen. Koko prosessia tulee valvoa asiantuntevasti.

Seuraavat kohdat tulee huomioida akkuja kuljetettaessa:
- Varmista, että akkujen kontaktit on suojattu ja eristetty, jotta vältetään lyhytsulut.
- Huolehdi siitä, ettei akkusarja voi luiskahtaa paikaltaan pakkauksen sisällä.
- Vahingoittuneita tai vuotavia akkuja ei saa kuljettaa.

Pyydä tarkemmat tiedot huolintaliikkeeltäsi.

### HUOLTO

Tämän lampun valonlähdettä ei voi vaihtaa. Kun valonlähde on saavuttanut elinkaarensa lopun, koko lamppu täytyy vaihtaa.
Käytä vain Milwaukee:n lisälaitteita ja varaosia. Käytä ammattitaitoisten Milwaukee-huoltosopimusliikkeiden palveluja muiden kuin käyttöohjeessa kuvattujen osien vaihdossa. (esite takuu/huoltoliikeluettelo).
Tarvittaessa voit pyytää laitteen räjähdyspiirustuksen ilmoittaen konetyypin ja tyyppikilvessä olevan kuusinumeroisen luvun huoltopalvelustasi tai suoraan osoitteella Techtronic Industries GmbH, Max-Eyth-Strasse 10, 71364 Winnenden, Saksa.

### SYMBOLIT

HUOMIO! VAROITUS! VAARA!
Lue käyttöohjeet huolelleisesti, ennen koneen käynnistämistä.
Älä katso suoraan palavaan valonlähteeseen.
Sähköinen suojausluokka III.
Sähkölaitteita, paristoja/akkuja ei saa hävittää yhdessä kotitalousjätteiden kanssa.
Sähkölaitteet ja akut tulee kerätä erikseen ja toimittaa kierrätysliikkeeseen ympäristöystävällisesti hävitettäväksi.
Pyydä paikallisilta viranomaisilta tai alan kauppiailtasi tarkemmat tiedot kierrätyspisteistä ja keräyspaikoista.
Euroopan säännönmukaisuusmerkki
Britannian säännönmukaisuusmerkki
Ukrainan säännönmukaisuusmerkki
Euraasian säännönmukaisuusmerkki

## ΕΛΛΗΝΙΚΑ

| ΤΕΧΝΙΚΑ ΣΤΟΙΧΕΙΑ | ΦΑΝΟΣ ΜΠΑΤΑΡΙΑΣ |
|---|---|
| Ονομαστική κατανάλωση ενέργειας | 4,5 W |
| Διάρκεια λειτουργίας με 1 γεμάτη μονάδα μπαταρίας | |
| μεγάλη σκάλα | 2,5 h |
| μικρή σκάλα | 12,5 h |
| Φωτεινή ροή | |
| μεγάλη σκάλα | 445 lm |
| μικρή σκάλα | 100 lm |
| Χρόνος φόρτισης | 117 min |
| Δείκτης χρωματικής απόδοσης | 80 |
| Χρωματική θερμοκρασία | 4000 K |
| Τάση ανταλλακτικής μπαταρίας | 4 V |
| USB Είσοδος | 5V DC, 0,1 A - 2,1 A |
| Βάρος | 0,2 kg |
| Συνιστώμενη θερμοκρασία περιβάλλοντος κατά την εργασία | -18...+50 °C |
| Συνιστώμενη θερμοκρασία περιβάλλοντος κατά τη φόρτιση | +5...+40 °C |
| Συνιστώμενοι τύποι συσσωρευτών | L4 B... |
| Συνιστώμενη τροφοδοσία USB | CUSB |

**ΠΡΟΕΙΔΟΠΟΙΗΣΗ! Διαβάστε όλες τις προειδοποιητικές υποδείξεις, οδηγίες, περιγραφές και προδιαγραφές γι' αυτό το ηλεκτρικό εργαλείο.** Αμέλειες κατά την τήρηση των προειδοποιητικών υποδείξεων μπορεί να προκαλέσουν ηλεκτροπληξία, κίνδυνο πυρκαγιάς ή/και σοβαρούς τραυματισμούς.
**Φυλάξτε όλες τις προειδοποιητικές υποδείξεις και οδηγίες για κάθε μελλοντική χρήση.**

### ΕΙΔΙΚΕΣ ΥΠΟΔΕΙΞΕΙΣ ΑΣΦΑΛΕΙΑΣ ΦΑΝΟΣ ΜΠΑΤΑΡΙΑΣ

**Προειδοποίηση:** Ποτέ μην κατευθύνετε την ακτίνα φωτός επάνω σε πρόσωπα ή ζώα. Μην κοιτάζετε στην ακτίνα φωτός (επίσης και από μεγαλύτερες αποστάσεις). Το κοίταγμα στην ακτίνα φωτός μπορεί να προκαλέσει σοβαρούς τραυματισμούς ή την απώλεια της ικανότητας όρασης.
Μην χρησιμοποιείτε τη συσκευή σε υγρό περιβάλλον.
Η πηγή φωτισμού αυτού του λαμπτήρα δεν ανταλλάσσεται. Στο τέλος τής διάρκειας λειτουργίας τής πηγής φωτισμού πρέπει να αντικαθίσταται ολόκληρος ο λαμπτήρας.

### ΕΙΔΙΚΕΣ ΥΠΟΔΕΙΞΕΙΣ ΑΣΦΑΛΕΙΑΣ ΜΠΑΤΑΡΙΑ

Να χρησιμοποιείτε μόνο συσσωρευτές Milwaukee τύπου L4 B....
Πριν από κάθε εργασία στη μηχανή αφαιρείτε την ανταλλακτική μπαταρία.
Μην πετάτε τις μεταχειρισμένες ανταλλακτικές μπαταρίες στη φωτιά ή στα οικιακά απορρίμματα. Η Milwaukee προσφέρει μια απόσυρση των παλιών ανταλλακτικών μπαταριών σύμφωνα με τους κανόνες προστασίας του περιβάλλοντος, ρωτήστε παρακαλώ σχετικά στο ειδικό κατάστημα πώλησης.
Μην αποθηκεύετε τις ανταλλακτικές μπαταρίες μαζί με μεταλλικά αντικείμενα (κίνδυνος βραχυκυκλώματος).
Όταν υπάρχει υπερβολική καταπόνηση ή υψηλή θερμοκρασία μπορεί να τρέξει υγρό μπαταρίας από τις χαλασμένες επαναφορτιζόμενες μπαταρίες. Αν έρθετε σε επαφή με υγρό μπαταρίας να πλυθήτε αμέσως με νερό και σαπούνι. Σε περίπτωση επαφής με τα μάτια να πλυθήτε σχολαστικά για τουλάχιστον 10 λεπτά και να αναζητήσετε αμέσως ένα γιατρό.
**Προειδοποίηση!** Για να αποφεύγεται τον κίνδυνο πυρκαγιάς λόγω βραχυκυκλώματος, τραυματισμούς ή ζημιές του προϊόντος, να μη βυθίζετε το εργαλείο, τον ανταλλακτικό συσσωρευτή ή τη συσκευή φόρτισης σε υγρά και να φροντίζετε, ώστε να μη διεισδύουν υγρά στις συσκευές και τους συσσωρευτές. Διαβρωτικά ή αγώγιμα υγρά, όπως αλατόνερο, ορισμένες χημικές ουσίες και λευκαντικά ή προϊόντα που περιέχουν λευκαντικά, μπορεί να προκαλέσουν βραχυκύκλωμα.

### ΧΡΗΣΗ ΣΥΜΦΩΝΑ ΜΕ ΤΟ ΣΚΟΠΟ ΠΡΟΟΡΙΣΜΟΥ

Ο λαμπτήρας με συσσωρευτή μπορεί να χρησιμοποιείται ανεξάρτητα από ένα ρευματολήπτη.
Αυτή η συσκευή επιτρέπεται να χρησιμοποιηθεί μόνο σύμφωνα με τον αναφερόμενο σκοπό προορισμού.

### ΔΙΑΔΙΚΑΣΙΑ ΦΟΡΤΙΣΗΣ

Συνδέστε το καλώδιο USB στην ηλεκτροπαροχή, π.χ. πρίζα ηλεκτρικού δικτύου, ηλεκτρονικό υπολογιστή, υποδοχή φόρτισης στο αυτοκίνητο.
Η φωτεινή ένδειξη γνωστοποιεί την κατάσταση φόρτισης:
Κόκκινα αναλάμπουσα λυχνία: Διαδικασία φόρτισης, φόρτιση 0-25 %
Πορτοκαλί αναλάμπουσα λυχνία: Διαδικασία φόρτισης, φόρτιση 25-80 %
Πράσινα αναλάμπουσα λυχνία: Διαδικασία φόρτισης, φόρτιση 80-99 %
Πράσινο φως διαρκείας: Φόρτιση 99-100 %
Κοκκινοπράσινα αναλάμπουσα λυχνία: Συσσωρευτής ελαττωματικός ή λανθασμένα τοποθετημένος
Όταν αναβοσβήνει η φωτεινή ένδειξη κοκκινοπράσινα, να ελέγχετε αν έχει τοποθετηθεί σωστά ο συσσωρευτής. Για το σκοπό αυτό αφαιρείτε και επανατοποθετείτε το συσσωρευτή. Εάν η φωτεινή ένδειξη συνεχίζει να αναβοσβήνει κοκκινοπράσινα, τότε πιθανόν να είναι ο συσσωρευτής πολύ ζεστός ή κρύος ή υγρός. Ανάλογα αφήνετε το συσσωρευτή να κρυώσει, τον θερμαίνετε ή στεγνώνετε και τον επανατοποθετείτε. Εάν εξακολουθεί να υφίσταται το πρόβλημα, να απευθύνεστε στο τμήμα εξυπηρέτησης πελατών της MILWAUKEE.

### ΕΝΔΕΙΞΗ ΚΑΤΑΣΤΑΣΗΣ ΦΟΡΤΙΣΕΩΣ

Η φωτεινή ένδειξη γνωστοποιεί την κατάσταση φόρτισης του συσσωρευτή:
Κόκκινα αναλάμπουσα λυχνία: Παραμένουσα χωρητικότητα 0-10 %
Κόκκινο φως διαρκείας: Παραμένουσα χωρητικότητα 10-25 %
Πορτοκαλί φως διαρκείας: Παραμένουσα χωρητικότητα 25-80 %
Πράσινο φως διαρκείας: Παραμένουσα χωρητικότητα 80-100 %

### ΜΠΑΤΑΡΙΕΣ

Επαναφορτίζετε τις ανταλλακτικές μπαταρίες που δεν έχουν χρησιμοποιηθεί για μεγαλύτερο χρονικό διάστημα πριν τη χρήση.
Μία θερμοκρασία πάνω από 50°C μειώνει την ισχύ της ανταλλακτικής μπαταρίας. Αποφεύγετε τη θέρμανση για μεγαλύτερο χρονικό διάστημα από τον ήλιο ή τις συσκευές θέρμανσης.
Διατηρείτε τις επαφές σύνδεσης στο φορτιστή και στην ανταλλακτική μπαταρία καθαρές.
Για μια άριστη διάρκεια ζωής πρέπει μετά τη χρήση οι μπαταρίες να φορτιστούν πλήρως.
Για μια κατά το δυνατόν μεγάλη διάρκεια ζωής οι μπαταρίες μετά τη φόρτιση οφείλουν να αφαιρεθούν από το φορτιστή.
Για την αποθήκευση της μπαταρίας για διάστημα μεγαλύτερο των 30 ημερών:
Αποθηκεύετε τη μπαταρία περ. στους 27°C σε στεγνό χώρο.
Αποθηκεύετε τη μπαταρία περ. στο 30%-50% της κατάστασης φόρτισης.
Κάθε 6 μήνες φορτίζετε εκ νέου τη μπαταρία.

### ΜΕΤΑΦΟΡΑ ΤΩΝ ΜΠΑΤΑΡΙΩΝ ΙΟΝΤΩΝ ΛΙΘΙΟΥ

Οι μπαταρίες ιόντων λιθίου υπόκεινται στις απαιτήσεις των νομικών διατάξεων για την μεταφορά επικινδύνων εμπορευμάτων.
Η μεταφορά τέτοιων μπαταριών πρέπει να πραγματοποιείται τηρώντας τους τοπικούς, εθνικούς και διεθνής κανονισμούς και τις αντίστοιχες διατάξεις.
- Επιτρέπεται η μεταφορά τέτοιων μπαταριών στο δρόμο χωρίς περαιτέρω απαιτήσεις.
- Η εμπορική μεταφορά μπαταριών ιόντων λιθίου από εταιρείες μεταφορών υπόκειται στις απαιτήσεις των νομικών διατάξεων για την μεταφορά επικινδύνων εμπορευμάτων. Οι προετοιμασίες αποστολής και η μεταφορά πραγματοποιούνται αποκλειστικά από ειδικά εκπαιδευμένα πρόσωπα. Η συνολική διαδικασία συνοδεύεται από εξειδικευμένο προσωπικό.

Κατά τη μεταφορά μπαταριών ιόντων λιθίου πρέπει να προσέχετε τα εξής:
- Φροντίστε τα σημεία επαφών να είναι προστατευμένα και μονωμένα ώστε να αποφευχθούν βραχυκυκλώματα.
- Προσέξτε το πακέτο μπαταριών να είναι σταθερό μέσα στη συσκευασία και να μη γλιστρά.
- Η μεταφορά μπαταριών που παρουσιάζουν φθορές ή διαρροές δεν επιτρέπεται.

Για περισσότερες πληροφορίες απευθυνθείτε στην εταιρεία μεταφορών.

### ΣΥΝΤΗΡΗΣΗ

Η πηγή φωτισμού αυτού του λαμπτήρα δεν ανταλλάσσεται. Στο τέλος τής διάρκειας λειτουργίας τής πηγής φωτισμού πρέπει να αντικαθίσταται ολόκληρος ο λαμπτήρας.
Χρησιμοποιείτε μόνο εξαρτήματα και ανταλλακτικά της Milwaukee. Αναθέστε την αλλαγή των εξαρτημάτων, των οποίων η αντικατάσταση δεν έχει περιγραφεί, σ' ένα κέντρο σέρβις της Milwaukee (προσέξτε το εγχειρίδιο Εγγύηση/Διευθύνσεις εξυπηρέτησης πελατών).
Σε περίπτωση που το χρειαστείτε μπορείτε να παραγγείλετε λεπτομερές σχέδιο της συσκευής αναφέροντας τον τύπο και τον εξαψήφιο αριθμό που βρίσκεται στην πινακίδα τεχνικών χαρακτηριστικών από την εξυπηρέτηση πελατών ή απευθείας από την Techtronic Industries GmbH, διεύθυνση Max-Eyth-Straße 10, 71364 Winnenden, Germany.

### ΣΥΜΒΟΛΑ

ΠΡΟΣΟΧΗ! ΠΡΟΕΙΔΟΠΟΙΗΣΗ! ΚΙΝΔΥΝΟΣ!
Παρακαλώ διαβάστε σχολαστικά τις οδηγίες χρήσης πριν από την έναρξη λειτουργίας.
Μην κοιτάτε στην ενεργοποιημένη πηγή φωτισμού.
Ηλεκτρική προστασία κλάσης III.
Ηλεκτρικά μηχανήματα, μπαταρίες/συσσωρευτές δεν επιτρέπεται να απορρίπτονται μαζί με τα οικιακά απορρίμματα.
Ηλεκτρικά μηχανήματα και συσσωρευτές συλλέγονται ξεχωριστά και παραδίδονται προς ανακύκλωση με τρόπο φιλικό προς το περιβάλλον σε επιχείρηση επεξεργασίας απορριμμάτων.
Ενημερωθείτε από τις τοπικές υπηρεσίες ή από ειδικευμένους εμπόρους σχετικά με κέντρα ανακύκλωσης και συλλογής απορριμμάτων.
Ευρωπαϊκό σήμα πιστότητας
Βρετανικό σήμα πιστότητας
Ουκρανικό σήμα πιστότητας
Ευρασιατικό σήμα πιστότητας

# TÜRKÇE

| TEKNIK VERILER | AKÜ IŞIĞI |
|---|---|
| Nominal giriş gücü | 4,5 W |
| 1 adet tam dolu akü paketiyle yanma süresi | |
| yüksek kademe | 2,5 h |
| düşük kademe | 12,5 h |
| Işık akısı | |
| yüksek kademe | 445 lm |
| düşük kademe | 100 lm |
| Şarj süresi | 117 min |
| Renk dönüşüm endeksi | 80 |
| Renk sıcaklığı | 4000 K |
| Kartuş akü gerilimi | 4 V |
| USB Giriş | 5V DC, 0,1 A - 2,1 A |
| Ağırlığı | 0,2 kg |
| Çalışma sırasında tavsiye edilen ortam sıcaklığı | -18...+50 °C |
| Depolama sırasında tavsiye edilen ortam sıcaklığı | +5...+40 °C |
| Tavsiye edilen akü tipleri | L4 B... |
| Önerilen USB güç kaynağı | CUSB |

**UYARI! Bu elektrikli el aletiyle ilgili bütün uyarıları, talimat hükümlerini, gösterimleri ve spesifikasyonları okuyun.** Aşağıda açıklanan talimat hükümlerine uyulmadığı taktirde elektrik çarpmalarına, yangınlara ve/veya ağır yaralanmalara neden olunabilir.
**Bütün uyarıları ve talimat hükümlerini ileride kullanmak üzere saklayın.**

## AKÜ IŞIĞI IÇIN ÖZEL GÜVENLIK BILGILERI

**Uyarı:** Işık ışınını hiçbir zaman doğrudan insanlara ya da hayvanlara yöneltmeyiniz. Işık ışınına bakmayınız (büyük mesafelerden dahi). Işık ışınına bakmak ciddi yaralanmalara ya da görme kaybına neden olabilir.
Cihazı rutubetli bir çevrede kullanmayın.
Bu lambanın ışık kaynağı değiştirilemez.
Işık kaynağı dayanma ömrünün sonuna ulaştığında lamba tamamıyla yenilenmek zorundadır.

## AKÜ IÇIN ÖZEL GÜVENLİK AÇIKLAMALARI

Sadece L4 B... tipi Milwaukee aküleri kullanınız.
Aletin kendinde bir çalışma yapmadan önce kartuş aküyü çıkarın.
Kullanılmış kartuş aküleri ateşe veya ev çöplerine atmayın. Milwaukee, kartuş akülerin çevreye zarar vermeyecek biçimde tasfiye edilmesine olanak sağlayan hizmet sunar; lütfen bu konuda yetkili satıcınızdan bilgi alın.
Kartuş aküleri metal parça veya eşyalarla birlikte saklamayın (kısa devre tehlikesi).
Aşırı zorlanma veya aşırı ısınma sonucu hasar gören kartuş akülerden batarya sıvısı dışarı akabilir. Batarya sıvısı ile temasa gelen yeri hemen bol su ve sabunla yıkayın. Batarya sıvısı gözünüze kaçacak olursa en azından 10 dakika yıkayın ve zaman geçirmeden bir hekime başvurun.
**Uyarı!** Bir kısa devreden kaynaklanan yangın, yaralanma veya ürün hasarları tehlikesini önlemek için aleti, güç paketini veya şarj cihazını asla sıvılara daldırmayınız ve cihazların ve pillerin içine sıvı girmesini önleyiniz. Tuzlu su, belirli kimyasallar, ağartıcı madde veya ağartıcı madde içeren ürünler gibi korozif veya iletken sıvılar kısa devreye neden olabilir.

## KULLANIM

Pilli lamba, bir elektrik bağlantısına gerek olmadan aydınlatma olarak kullanılabilir.
Bu alet sadece belirtiği gibi ve usulüne uygun olarak kullanılabilir.

## ŞARJ IŞLEMI

USB kablosunu bir akım kaynağına bağlayınız, örn. elektrik prizi, bilgisayar veya araç içindeki şarj soketi.
Işıklı gösterge şarj durumunu göstermektedir:
Kırmızı yanıp sönen ışık: Şarj işlemi, % 0-25 şarj edildi
Turuncu yanıp sönen ışık: Şarj işlemi, % 25-80 şarj edildi
Yeşil yanıp sönen ışık: Şarj işlemi, % 80-99 şarj edildi
Sürekli yeşil ışık: % 99-100 şarj edildi
Kırmızı-yeşil yanıp sönen ışık: Akü arızalı veya yanlış takıldı
Işıklı gösterge kırmızı ve yeşil yanıp söndüğünde, akünün doğru takılmış olmasını kontrol ediniz. Aküyü çıkartınız ve yeniden takınız. Işıklı gösterge kırmızı ve yeşil yanıp sönmeye devam ederse, akü çok sıcak veya soğuk veya nemli olabilir. Buna uygun olarak akünün soğumasını veya ısınmasını bekleyiniz veya kurutunuz ve tekrar takınız. Problem devam ettiğinde lütfen MILWAUKEE Müşteri Hizmetleri ile irtibata geçiniz.

## ŞARJ DURUMU GÖSTERGESI

Işıklı gösterge akünün şarj durumunu göstermektedir:
Kırmızı yanıp sönen ışık: Kalan akü kapasitesi % 0-10
Sürekli kırmızı yanan ışık: Kalan akü kapasitesi % 10-25
Sürekli turuncu yanan ışık: Kalan akü kapasitesi % 25-80
Sürekli yeşil ışık: Kalan akü kapasitesi % 80-100

## AKÜ

Uzun süre kullanım dışı kalmış kartuş aküleri kullanmadan önce şarj edin.
50°C üzerindeki sıcaklıklar kartuş akünün performansını düşürür. Akünün güneş ışığı veya ısınma makinesinin altında uzun süre ısınmamasına dikkat edin.
Şarj cihazı ve kartuş aküdeki bağlantı kontaklarını temiz tutun.
Akünün ömrünün mükemmel bir şekilde uzun olması için kullandıktan sonra tamamen doldurulması gerekir.
Ömrünün mümkün olduğu kadar uzun olması için akülerin yükleme yapıldıktan sonra doldurma cihazından uzaklaştırılması gerekir.
Akünün 30 günden daha fazla depolanması halinde:
Aküyü takriben 27°C'de kuru olarak depolayın.
Aküyü yükleme durumunun takriben % 30 - %50 olarak depolayın.
Aküyü her 6 ay yeniden doldurun.

## LITYUM IYON PILLERIN TAŞINMASI

Lityum iyon piller tehlikeli madde taşımacılığı hakkındaki yasal hükümler tabidir.
Bu piller, bölgesel, ulusal ve uluslararası yönetmeliklere ve hükümlere uyularak taşınmak zorundadır.
- Tüketiciler bu pilleri herhangi bir özel şart aranmaksızın karayoluyla taşıyabilirler.
- Lityum iyon pillerin nakliye şirketleri tarafından ticari taşımacılığı için tehlikeli madde taşımacılığının hükümleri geçerlidir. Sevk hazırlığı ve taşıma sadece ilgili eğitimi görmüş personel tarafından gerçekleştirilebilir. Bütün süreç uzmanca bir refakatçilik altında gerçekleştirilmek zorundadır.

Pillerin taşınması sırasında aşağıdaki hususlara dikkat edilmesi gerekmektedir:
- Kısa devre oluşmasını önlemek için kontakların korunmuş ve izole edilmiş olmasını sağlayınız.
- Pil paketinin ambalajı içinde kaymamasına dikkat ediniz.
- Hasarlı veya akmış pillerin taşınması yasaktır.

Ayrıca bilgiler için nakliye şirketinize başvurunuz.

## BAKIM

Bu lambanın ışık kaynağı değiştirilemez.
Işık kaynağı dayanma ömrünün sonuna ulaştığında lamba tamamıyla yenilenmek zorundadır.
Sadece Milwaukee aksesuarını ve yedek parçalarını kullanın. Değiştirilmesi açıklanmamış olan parçaları bir Milwaukee müşteri servisinde değiştirin (Garanti broşürüne ve müşteri servisi adreslerine dikkat edin).
Gerektiğinde cihazın ayrıntılı çizimini, güç levhası üzerindeki makine modelini ve altı haneli rakamı belirterek müşteri servisinizden veya doğrudan Techtronic Industries GmbH, Max-Eyth-Straße 10, 71364 Winnenden, Germany adresinden isteyebilirsiniz.

## SEMBOLLER

- DİKKAT! UYARI! TEHLİKE!
- Lütfen aleti çalıştırmadan önce kullanma kılavuzunu dikkatli biçimde okuyun.
- Açık konumdaki ışık kaynağının içine bakmayınız.
- Elektrik koruma sınıfı III.
- Elektrikli cihazların, pillerin/akülerin evsel atıklarla birlikte bertaraf edilmesi yasaktır. Elektrikli cihazlar ve aküler ayrılarak biriktirilmeli ve çevreye zarar vermeden bertaraf edilmeleri için bir atık değerlendirme tesisine götürülmelidirler. Yerel makamlara veya satıcınıza geri dönüşüm tesisleri ve atık toplama merkezlerinin yerlerini danışınız.
- Avrupa uyumluluk işareti
- Britanya uyumluluk işareti
- Ukrayna uyumluluk işareti
- Avrasya uyumluluk işareti

# ČEŠTINA

| TECHNICKÁ DATA | AKUMULÁTOROVÁ SVÍTILNA |
|---|---|
| Jmenovitý příkon | 4,5 W |
| Doba svícení s 1 plně nabitým blokem baterií | |
| vysoký stupeň | 2,5 h |
| nízký stupeň | 12,5 h |
| Světelný tok | |
| vysoký stupeň | 445 lm |
| nízký stupeň | 100 lm |
| Doba nabíjení | 117 min |
| Index podání barev | 80 |
| Teplota barev | 4000 K |
| Napětí výměnného akumulátoru | 4 V |
| USB Vstup | 5V DC, 0,1 A - 2,1 A |
| Hmotnost | 0,2 kg |
| Doporučená okolní teplota při práci | -18...+50 °C |
| Doporučená okolní teplota při nabíjení | +5...+40 °C |
| Doporučené typy akumulátorů | L4 B... |
| Doporučený zdroj napájení USB | CUSB |

**VAROVÁNÍ! Přečtěte si všechna výstražná upozornění, pokyny,** zobrazení a specifikace pro toto elektrické nářadí. Zanedbání při dodržování výstražných upozornění a pokynů uvedených v následujícím textu může mít za následek zásah elektrickým proudem, způsobit požár a/nebo těžké poranění.
**Všechna varovná upozornění a pokyny do budoucna uschovejte.**

## SPECIÁLNÍ BEZPEČNOSTNÍ POKYNY PRO AKUMULÁTOROVÁ SVÍTILNA

**Výstraha:** Světelný paprsek nikdy nesměrujte na osoby nebo zvířata. Nikdy se nedívejte přímo do světelného paprsku (ani z delší vzdálenosti). Při nedodržení této výstrahy se vystavujete nebezpečí závažného poranění očí nebo ztráty zraku.
Nepoužívejte přístroj ve vlhkém prostředí.
Zdroj světla tohoto svítidla se nedá vyměnit. Pokud zdroj světla dosáhl konec své životnosti, musí se vyměnit celé svítidlo.

## ZVLÁŠTNÍ BEZPEČNOSTNÍ PŘEDPISY AKUMULÁTOR

Používejte pouze akumulátory Milwaukee typu L4 B....
Před zahájením veškerých prací na vrtacím šroubováku vyjmout výměnný akumulátor.
Použité nevyhazujte do domovního odpadu nebo do ohně. Milwaukee nabízí ekologickou likvidaci starých článků, ptejte se u vašeho obchodníka s nářadím.
Náhradní akumulátor neskladujte s kovovými předměty, nebezpečí zkratu.
Při extrémní zátěži či vysoké teplotě může z akumulátoru vytékat kapalina. Při zasažení touto kapalinou okamžitě zasažená místa omyjte vodou a mýdlem. Při zasažení očí okamžitě důkladně po dobu alespoň 10min.omývat a neprodleně vyhledat lékaře.
**Varování!** Abyste zabránili nebezpečí požáru způsobeného zkratem, poraněním nebo poškozením výrobku, neponořujte nářadí, výměnnou baterii nebo nabíječku do kapalin a zajistěte, aby do zařízení a akumulátorů nevnikly žádné tekutiny. Korodující nebo vodivé kapaliny, jako je slaná voda, určité chemikálie a bělicí prostředky nebo výrobky, které obsahují bělidlo, mohou způsobit zkrat.

## OBLAST VYUŽITÍ

Akumulátorové svítidlo se dá jako osvětlení použít nezávisle na elektrické přípojce.
Toto zařízení lze používat jen pro uvedený účel.

## PROCES NABÍJENÍ

Připojte USB kabel ke zdroji elektrického proudu, např. síťová zástrčka, počítač nebo nabíjecí zásuvka v autě.
Světelný indikátor signalizuje stav nabití:
Červené blikající světlo: Proces nabíjení, nabito na 0-25 %
Oranžové blikající světlo: Proces nabíjení, nabito na 25-80 %
Zelené blikající světlo: Proces nabíjení, nabito na 80-99 %
Trvalé zelené světlo: Nabito na 99-100 %
Zelené blikající světlo: Akumulátor je vadný nebo nesprávně vložený
Pokud světelný indikátor bliká červeně a zeleně, ujistěte se, že je akumulátor vložený správně. K tomu vyjměte akumulátor a znovu jej vložte. Pokud světelný indikátor bliká dále červeně a zeleně, je akumulátor podle možnosti velmi teplý nebo studený nebo vlhký. Podle toho nechte akumulátor vychladnout, ohřát nebo vysušit a vložte jej znovu. Pokud problém trvá i nadále, obraťte se na zákaznický servis firmy MILWAUKEE.

## INDIKÁTOR STAVU NABITÍ

Světelný indikátor signalizuje stav nabití akumulátoru.
Červené blikající světlo: 0-10 % zbývající kapacita
Červené trvalé světlo: 10-25 % zbývající kapacita
Oranžové trvalé světlo: 25-80 % zbývající kapacita
Trvalé zelené světlo: 80-100 % zbývající kapacita

## AKUMULÁTORY

Déle nepoužívané akumulátory je nutné před použitím znovu nabít.
Teplota přes 50°C snižuje výkon akumulátoru. Chraňte před dlouhým přehříváním na slunci či u topení.
Kontakty nabíječky a akumulátoru udržujte v čistotě.
Pro optimální životnost je nutné akumulátory po použití plně dobít.
K zabezpečení dlouhé životnosti by se akumulátory měly po nabití vyjmout z nabíječky.
Při skladování akumulátoru po dobu delší než 30 dní:
Skladujte akumulátor v suchu při cca 27°C.
Skladujte akumulátor při cca 30%-50% nabíjecí kapacity.
Opakujte nabíjení akumulátoru každých 6 měsíců.

## PŘEPRAVA LITHIUM-IONTOVÝCH BATERIÍ

Lithium-iontové baterie spadají podle zákonných ustanovení pod přepravu nebezpečného nákladu.
Přeprava těchto baterií se musí realizovat s dodržováním lokálních, vnitrostátních a mezinárodních předpisů a ustanovení.
- Spotřebitelé mohou tyto baterie bez problémů přepravovat po komunikacích.
- Komerční přeprava lithium-iontových baterií prostřednictvím přepravních firem podléhá ustanovením o přepravě nebezpečného nákladu. Přípravu k vyexpedování a samotnou přepravu smějí vykonávat jen příslušně vyškolené osoby. Na celý proces se musí odborně dohlížet.

Při přepravě baterií je třeba dodržovat následující:
- Zajistěte, aby kontakty byly chráněné a izolované, aby se zamezilo zkratům.
- Dávejte pozor na to, aby se svazek baterií v rámci balení nemohl sesmeknout.
- Poškozené a vyteklé baterie se nesmějí přepravovat.

Ohledně dalších informací se obraťte na vaši přepravní firmu.

## ÚDRŽBA

Zdroj světla tohoto svítidla se nedá vyměnit. Pokud zdroj světla dosáhl konec své životnosti, musí se vyměnit celé svítidlo.
Používejte výhradně náhradní díly a příslušenství Milwaukee. Díly, jejichž výměna nebyla popsána, nechávejte vyměnit v odborném servisu Milwaukee. (Viz záruční list.)
V případě potřeby si můžete v servisním centru pro zákazníky nebo přímo od firmy Techtronic Industries GmbH, Max-Eyth-Straße 10, 71364 Winnenden, Německo vyžádat schematický nákres jednotlivých dílů přístroje, když uvedete typ přístroje a šestimístné číslo na výkonovém štítku.

## SYMBOLY

- POZOR! VAROVÁNÍ! NEBEZPEČÍ!
- Před spuštěním stroje si pečlivě pročtěte návod k používání.
- Nedívejte se do zapnutého zdroje světla.
- Elektrická třída ochrany III.
- Elektrická zařízení, baterie/akumulátory se nesmí likvidovat společně s odpadem z domácnosti. Elektrická zařízení, baterie/akumulátory je třeba sbírat odděleně a odevzdat je v recyklačním podniku na ekologickou likvidaci. Na místních úřadech nebo u vašeho specializovaného prodejce se informujte na recyklační podniky a sběrné dvory.
- Značka shody v Evropě
- Značka shody v Británii
- Značka shody na Ukrajině
- Značka shody pro oblast Eurasie

# SLOVENSKY

| TECHNICKÉ ÚDAJE | AKUMULÁTOROVÉ SVIETIDLO |
|---|---|
| Menovitý príkon | 4,5 W |
| Doba svietenia s 1 plne nabitým blokom batérií | |
| vysoký stupeň | 2,5 h |
| nízky stupeň | 12,5 h |
| Svetelný prúd | |
| vysoký stupeň | 445 lm |
| nízky stupeň | 100 lm |
| Doba nabíjania | 117 min |
| Index reprodukcie farieb | 80 |
| Teplota farby | 4000 K |
| Napätie výmenného akumulátora | 4 V |
| USB Vstup | 5V DC, 0,1 A - 2,1 A |
| Hmotnosť | 0,2 kg |
| Odporúčaná okolitá teplota pri práci | -18...+50 °C |
| Odporúčaná okolitá teplota pri nabíjaní | +5...+40 °C |
| Odporúčané typy akupaku | L4 B... |
| Odporúčané napájanie USB | CUSB |

**VAROVANIE! Prečítajte si všetky výstražné upozornení, pokyny, znázornenia a špecifikácie pre toto elektrické náradie.** Zanedbanie pri dodržiavaní výstražných upozornení a pokynov uvedených v nasledujúcom texte môže mať za následok zásah elektrickým prúdom, spôsobiť požiar a/alebo ťažké zranenie.
**Tieto Výstražné upozornenia a bezpečnostné pokyny starostlivo uschovajte na budúce použitie.**

## ŠPECIÁLNE BEZPEČNOSTNÉ POKYNY PRE AKUMULÁTOROVÉ SVIETIDLO

**Výstraha:** Svetelný lúč nikdy nesmerujte na osoby alebo zvieratá. Nikdy sa nedívajte priamo do svetelného lúča (ani z väčšej vzdialenosti). Pri nedodržaní tejto výstrahy sa vystavujete nebezpečenstvu závažného poranenia očí alebo straty zraku.
Prístroj nepoužívajte vo vlhkom prostredí.
Zdroj svetla tohto svietidla sa nedá vymeniť. Ak zdroj svetla dosiahol koniec svojej životnosti, musí sa vymeniť celé svietidlo.

## ZVLÁŠTNE BEZPEČNOSTNÉ PREDPISY AKUMULÁTOR

Používajte iba akumulátory Milwaukee typu L4 B....
Pred každou prácou na stroji výmenný akumulátor vytiahnuť.
Opotrebované výmenné akumulátory nezahadzujte do ohňa alebo medzi domový odpad. Milwaukee ponúka likvidáciu starých výmenných akumulátorov, ktorá je v súlade s ochranou životného prostredia; informujte sa u Vášho predajcu.
Výmenné akumulátory neskladovať spolu s kovovými predmetmi (nebezpečenstvo skratu).
Pri extrémnych zaťaženiach alebo extrémnych teplotách môže dôjsť k vytekaniu batériovej tekutiny z poškodeného výmenného akumulátora. Ak dôjde ku kontaktu pokožky s roztokom, postihnuté miesto umyť vodou a mydlom. Ak sa roztok dostane do očí, okamžite ich dôkladne vypláchnuť po dobu min. 10 min a bezodkladne vyhľadať lekára.
**Varovanie!** Aby ste zabránili nebezpečenstvu požiaru spôsobeného skratom, poranениam alebo poškodeniam výrobku, neponárajte náradie, výmenný akumulátor alebo nabíjačku do kvapalín a postarajte sa o to, aby do zariadení a akumulátorov nevnikla žiadna tekutina. Korodujúce alebo vodivé kvapaliny, ako slaná voda, určité chemikálie a bieliace prostriedky alebo výrobky, ktoré obsahujú bielidlo, môžu spôsobiť skrat.

## POUŽITIE PODĽA PREDPISOV

Akumulátorové svietidlo sa dá ako osvetlenie použiť nezávisle od elektrickej prípojky.
Tento prístroj sa smie používať len v súlade s uvedenými predpismi.

## PROCES NABÍJANIA

Pripojte USB kábel na zdroj elektrického prúdu, napr. sieťová zástrčka, počítač alebo nabíjacia zásuvka v aute.
Svetelný indikátor signalizuje stav nabitia:
Červené blikajúce svetlo: Proces nabíjania, nabité na 0-25 %
Oranžové blikajúce svetlo: Proces nabíjania, nabité na 25-80 %
Zelené blikajúce svetlo: Proces nabíjania, nabité na 80 -99 %
Trvalé zelené svetlo: Nabité na 99-100 %
Zelené blikajúce svetlo: Akumulátor chybný alebo nesprávne vložený
Keď svetelný indikátor bliká červeno a zeleno, uistite sa, že je akumulátor vložený správne. K tomu vyberte akumulátor a znova ho vložte. Keď svetelný indikátor bliká naďalej červeno a zeleno, je akumulátor podľa možnosti veľmi teplý alebo studený alebo vlhký. Podľa toho nechajte akumulátor vychladnúť, ohriať alebo vysušiť a vložte ho znova. Ak problém naďalej trvá, obráťte sa na zákaznícky servis firmy MILWAUKEE.

## INDIKÁTOR STAVU NABITIA

Svetelný indikátor signalizuje stav nabitia akumulátora.
Červené blikajúce svetlo: 0-10 % zostávajúca kapacita
Červené trvalé svetlo: 10-25 % zostávajúca kapacita
Oranžové trvalé svetlo: 25-80 % zostávajúca kapacita
Trvalé zelené svetlo: 80-100 % zostávajúca kapacita

## AKUMULÁTORY

Dlhší čas nepoužívané výmenné akumulátory pred použitím dobiť.
Teplota vyššia ako 50°C znižuje výkon výmenného akumulátora. Zabráňte dlhšiemu ohriatiu slnkom alebo kúrením.
Pripájacie kontakty na nabíjacom zariadení a výmennom akumulátore udržovať čisté.
Pre optimálnu životnosť je nutné akumulátory po použití plne dobiť.
K zabezpečeniu dlhej životnosti by sa akumulátory mali po nabití vybrať z nabíjačky.
Pri skladovaní akumulátora po dobu dlhšiu než 30 dní:
Skladujte akumulátor v suchu pri cca 27°C.
Skladujte akumulátor pri cca 30%-50% nabíjacej kapacity.
Opakujte nabíjanie akumulátora každých 6 mesiacov.

## PREPRAVA LÍTIOVO-IÓNOVÝCH BATÉRIÍ

Lítiovo-iónové batérie podľa zákonných ustanovení spadajú pod prepravu nebezpečného nákladu.
Preprava týchto batérií sa musí realizovať s dodržiavaním lokálnych, vnútroštátnych a medzinárodných predpisov a ustanovení.
- Spotrebitelia môžu tieto batérie bez problémov prepravovať po cestách.
- Komerčná preprava lítiovo-iónových batérií prostredníctvom špedičných firiem podlieha ustanoveniam o preprave nebezpečného nákladu. Prípravu k vyexpedovaniu a samotnú prepravu smú vykonávať iba adekvátne vyškolené osoby. Na celý proces sa musí odborne dohliadať.

Pri preprave batérií treba dodržiavať nasledovné:
- Zabezpečte, aby boli kontakty chránené a izolované, aby sa zamedzilo skratom.
- Dávajte pozor na to, aby sa zväzok batérií v rámci balenia nemohol zošmyknúť.
- Poškodené a vytečené batérie sa nesmú prepravovať.

Kvôli ďalším informáciám sa obráťte na vašu špedičnú firmu.

## ÚDRŽBA

Zdroj svetla tohto svietidla sa nedá vymeniť. Ak zdroj svetla dosiahol koniec svojej životnosti, musí sa vymeniť celé svietidlo.
Používať len Milwaukee príslušenstvo a náhradné diely. Súčiastky bez návodu na výmenu treba dať vymeniť v jednom z Milwaukee zákazníckych centier (viď brožúru Záruka/Adresy zákazníckych center).
V prípade potreby si môžete v servisnom centre pre zákazníkov alebo priamo od firmy Techtronic Industries GmbH, Max-Eyth-Straße 10, 71364 Winnenden, Nemecko, vyžiadať schematický nákres jednotlivých dielov prístroja pri uvedení typu prístroja a šesťmiestneho čísla na výkonovom štítku.

## SYMBOLY

- POZOR! NEBEZPEČENSTVO!
- Pred prvým použitím prístroja si pozorne prečítajte návod na obsluhu.
- Nepozerajte sa do zapnutého zdroja svetla.
- Elektrická trieda ochrany III.
- Elektrické zariadenia, batérie/akumulátory sa nesmú likvidovať spolu s odpadom z domácností. Elektrické zariadenia, batérie/akumulátory treba zbierať oddelene a odovzdať ich v recyklačnom podniku na ekologickú likvidáciu. Na miestnych úradoch alebo u vášho špecializovaného predajcu sa spýtajte na recyklačné podniky a zberné dvory.
- Značka zhody v Európe
- Značka zhody v Británii
- Značka zhody na Ukrajine
- Značka zhody pre oblasť Eurázie

# POLSKI

| DANE TECHNICZNE | LATARKA AKUMULATOROWA |
|---|---|
| Znamionowa moc pobierana | 4,5 W |
| Czas świecenia przy 1 w pełni naładowanym zestawie akumulatorów | |
| stopień wysoki | 2,5 h |
| stopień niski | 12,5 h |
| Strumień świetlny | |
| stopień wysoki | 445 lm |
| stopień niski | 100 lm |
| Czas ładowania | 117 min |
| Współczynnik oddawania barw | 80 |
| Temperatura barwowa | 4000 K |
| Napięcie baterii akumulatorowej | 4 V |
| USB Wejście | 5V DC, 0,1 A - 2,1 A |
| Ciężar | 0,2 kg |
| Zalecana temperatura otoczenia w trakcie pracy | -18...+50 °C |
| Zalecana temperatura otoczenia w trakcie ładowania | +5...+40 °C |
| Zalecane rodzaje akumulatora | L4 B... |
| Zalecane zasilanie USB | CUSB |

**OSTRZEŻENIE! Należy przeczytać wszystkie wskazówki bezpieczeństwa, instrukcje, opisy i specyfikacje dotyczące tego elektronarzędzia.** Zaniedbania w przestrzeganiu poniższych wskazówek mogą spowodować porażenie prądem, pożar i/lub ciężkie obrażenia ciała.
**Należy starannie przechowywać wszystkie przepisy i wskazówki bezpieczeństwa dla dalszego zastosowania.**

## SPECJALNE WSKAZÓWKI BEZPIECZEŃSTWA DLA LATARKA AKUMULATOROWA

**Ostrzeżenie:** Nigdy nie należy kierować promienia świetlnego bezpośrednio na osoby lub zwierzęta. Nie zaglądać do promienia świetlnego (nawet z większej odległości)! Zaglądanie do promienia świetlnego może spowodować poważne obrażenia oczu lub utratę wzroku.
Nie używać urządzenia w wilgotnym otoczeniu.
Źródło światła tej lampy jest niewymienne. W przypadku osiągnięcia przez źródło światła kresu żywotności należy wymienić całą lampę.

## SZCZEGÓLNE INSTRUKCJE BEZPIECZEŃSTWA AKUMULATOR

Stosować wyłącznie akumulatorki Milwaukee typu L4 B....
Przed przystąpieniem do jakichkolwiek prac na elektronarzędziu należy wyjąć wkładkę akumulatorową.
Zużytych akumulatorów nie wolno wrzucać do ognia ani traktować jako odpadów domowych. Milwaukee oferuje ekologiczną utylizację zużytych akumulatorów.
Nie przechowywać akumulatorów wraz z przedmiotami metalowymi (niebezpieczeństwo zwarcia).
W skrajnych warunkach temperaturowych lub przy bardzo dużym obciążeniu może dochodzić do wycieku kwasu akumulatorowego z uszkodzonych baterii akumulatorowych. W przypadku kontaktu z kwasem akumulatorowym należy natychmiast przemyć miejsce kontaktu wodą z mydłem. W przypadku kontaktu z oczami należy dokładnie przepłukiwać oczy przynajmniej przez 10 minut i zwrócić się natychmiast o pomoc medyczną.
**Ostrzeżenie!** Aby uniknąć niebezpieczeństwa pożaru, obrażeń lub uszkodzeń produktu na skutek zwarcia, nie wolno zanurzać narzędzia, akumulatora wymiennego ani ładowarki w cieczach i należy zatroszczyć się o to, aby do urządzeń i akumulatorów nie dostały się żadne ciecze. Zwarcie spowodować mogą korodujące lub przewodzące ciecze, takie jak woda morska, określone chemikalia i wybielacze lub produkty zawierające wybielacze.

## WARUNKI UŻYTKOWANIA

Lampy akumulatorowej można używać jako oświetlenia niezależnie od zasilania sieciowego.
Produkt można użytkować wyłącznie zgodnie z jego normalnym przeznaczeniem.

## PROCES ŁADOWANIA

Podłączyć kabel USB do źródła prądu, np. do gniazdka elektrycznego, komputera lub zapalniczki w samochodzie.
Poziom naładowania wskazywany jest przez wskaźnik świetlny:
Czerwone migające światło: Trwa ładowanie, naładowano 0-25%
Pomarańczowe migające światło: Trwa ładowanie, naładowano 25-80 %
Zielone migające światło: Trwa ładowanie, naładowano 80-99 %
Zielone światło stałe: Naładowano 99-100 %
Czerwono-zielone migające światło: Uszkodzony lub źle umieszczony akumulator
Gdy wskaźnik świetlny miga na czerwono i zielono, należy sprawdzić, czy akumulator umieszczony jest w prawidłowy sposób. W tym celu należy wyjąć akumulator i umieścić ponownie. Gdy wskaźnik świetlny w dalszym ciągu miga na czerwono i zielono, prawdopodobnie akumulator jest gorący, zimny lub wilgotny. Odpowiednio schłodzić, ogrzać lub wysuszyć akumulator i umieścić ponownie. W przypadku dalszego istnienia problemu prosimy skontaktować się z punktem serwisowym MILWAUKEE.

## WYŚWIETLACZ POZIOMU NAŁADOWANIA

Poziom naładowania akumulatora wskazywany jest przez wskaźnik świetlny:
Czerwone migające światło: Pozostało jeszcze 0-10% pojemności akumulatora
Czerwone światło stałe: Pozostało jeszcze 10-25% pojemności akumulatora
Pomarańczowe światło stałe: Pozostało jeszcze 25-80%
Zielone światło stałe: Pozostało jeszcze 80-100% pojemności akumulatora

## BATERIE AKUMULATOROWE

Akumulatory, które nie były przez dłuższy czas użytkowane, należy przed użyciem naładować.
W temperaturze powyżej 50°C następuje spadek osiągów wkładki akumulatorowej. Unikać długotrwałego wystawienia na oddziaływanie ciepła lub promieni słonecznych (niebezpieczeństwo przegrzania).
Styki ładowarek i wkładek akumulatorowych należy utrzymywać w czystości
Dla zapewnienia optymalnej żywotności akumulatory po użyciu należy naładować do pełnej pojemności.
Dla zapewnienia możliwie długiej żywotności akumulatory należy wyjąć z ładowarki po ich naładowaniu.
W przypadku składowania akumulatorów dłużej aniżeli 30 dni:
Przechowywać je w suchym miejscu w temperaturze ok. 27°C.
Przechowywać je w stanie naładowanym do ok. 30% - 50%.
Ładować je ponownie co 6 miesięcy.

## TRANSPORT AKUMULATORÓW LITOWO-JONOWYCH

Akumulatory litowo-jonowe podlegają ustawowym przepisom dotyczącym transportu towarów niebezpiecznych.
Transport tych akumulatorów winien odbywać się przy przestrzeganiu lokalnych, krajowych i międzynarodowych rozporządzeń i przepisów.
- Odbiorcom nie wolno transportować tych akumulatorów po drogach ot tak po prostu.
- Komercyjny transport akumulatorów litowo-jonowych przez przedsiębiorstwa spedycyjne podlega przepisom dotyczącym transportu towarów niebezpiecznych. Przygotowania do wysyłki oraz transport mogą być wykonywane wyłącznie przez odpowiednio przeszkolone osoby. Cały proces winien odbywać się pod fachowym nadzorem.

W czasie transportu akumulatorów należy przestrzegać następujących punktów:
- Celem uniknięcia zwarć należy upewnić się, że zestyki są zabezpieczone i zaizolowane.
- Zwracać uwagę na to, aby zespół akumulatorów nie mógł się przemieszczać we wnętrzu opakowania.
- Nie wolno transportować akumulatorów uszkodzonych lub z wyciekającym z elektrolitem.

Odnośnie dalszych wskazówek należy zwrócić się do swojego przedsiębiorstwa spedycyjnego.

## UTRZYMANIE I KONSERWACJA

Źródło światła tej lampy jest niewymienne. W przypadku osiągnięcia przez źródło światła kresu żywotności należy wymienić całą lampę.
Należy stosować wyłącznie wyposażenie dodatkowe i części zamienne Milwaukee. W przypadku konieczności wymiany części, dla których nie podano opisu, należy skontaktować się z przedstawicielami serwisu Milwaukee (patrz lista punktów obsługi gwarancyjnej/serwisowej).
W razie potrzeby można zamówić rysunek urządzenia w rozłożeniu na części podając typ maszyny oraz sześciopozycyjny numer na tabliczce znamionowej w Punkcie Obsługi Klienta lub bezpośrednio w firmie Techtronic Industries GmbH, Max-Eyth-Straße 10, 71364 Winnenden, Germany.

## SYMBOLE

- UWAGA! OSTRZEŻENIE NIEBEZPIECZEŃSTWO!
- Przed uruchomieniem elektronarzędzia zapoznać się uważnie z treścią instrukcji.
- Nie patrzeć na włączone źródło światła.
- Klasa ochrony elektrycznej III.
- Urządzenia elektryczne, baterie/akumulatory nie mogą być usuwane razem z odpadami pochodzącymi z gospodarstw domowych. Urządzenia elektryczne i akumulatory należy gromadzić oddzielnie i w celu usuwania ich do odpadów zgodnie z wymaganiami środowiska naturalnego oddawać do przedsiębiorstwa utylizacyjnego. Proszę zasięgnąć informacji o centrach recyklingowych i punktach zbiorczych u władz lokalnych lub u wyspecjalizowanego dostawcy.
- Europejski Certyfikat Zgodności
- Brytyjski Certyfikat Zgodności
- Ukraiński Certyfikat Zgodności
- Euroazjatycki Certyfikat Zgodności

# MAGYAR

| MŰSZAKI ADATOK | AKKUS LÁMPA |
|---|---|
| Névleges felvett teljesítmény | 4,5 W |
| Világítás ideje 1 teljesen feltöltött akkumulátorral | |
| magas fokozat | 2,5 h |
| alacsony fokozat | 12,5 h |
| Fényáram | |
| magas fokozat | 445 lm |
| alacsony fokozat | 100 lm |
| Töltési idő | 117 min |
| Színvisszaadási index | 80 |
| Színhőmérséklet | 4000 K |
| Akkumulátor feszültség | 4 V |
| USB Bemenet | 5V DC, 0,1 A - 2,1 A |
| Súly | 0,2 kg |
| Ajánlott környezeti hőmérséklet munkavégzésnél | -18...+50 °C |
| Ajánlott környezeti hőmérséklet töltésnél | +5...+40 °C |
| Ajánlott akkutípusok | L4 B... |
| Ajánlott USB tápegység | CUSB |

**FIGYELMEZTETÉS! Olvassa el az elektromos kéziszerszámra vonatkozó összes biztonsági útmutatást, utasítást, ábrát és specifikációt.** A következőkben leírt utasítások betartásának elmulasztása áramütésekhez, tűzhöz és/vagy súlyos testi sérülésekhez vezethet.
**Kérjük a későbbi használatra gondosan őrizze meg ezeket az előírásokat.**

## SPECIÁLIS BIZTONSÁGI ÚTMUTATÁSOK AKKUS LÁMPA

**Figyelmeztetés:** Soha ne irányítsa a fénysugarat közvetlenül emberekre vagy állatokra. Ne nézzen bele a fénysugárba (még nagyobb távolságból sem). A fénysugárba nézésnek komoly sérülés vagy a látás elvesztése lehet a következménye.
A készüléket nem szabad nedves környezetben használni.
A lámpa fényforrása nem cserélhető. Ha a fényforrás elérte élettartama végét, akkor a komplett lámpát ki kell cserélni.

## SPECIÁLIS BIZTONSÁGI ÚTMUTATÁSOK AKKU

Csak L4 B... típusú Milwaukee akkumulátorokat használjon.
Karbantartás, javítás, tisztítás, stb. előtt az akkumulátort ki kell venni a készülékből.
A használt akkumulátort ne dobja tűzbe vagy a háztartási szemétbe. Tájékozódjon a szakszerű megsemmisítés helyi lehetőségeiről.
Az akkumulátort ne tárolja együtt fém tárgyakkal. (Rövidzárlat veszélye).
Akkumulátor sav folyhat a sérült akkumulátorból extrém terhelés alatt, vagy extrém hő miatt. Ha az akkumulátor sav a bőrére kerül azonnal mossa meg szappanos vízzel. Szembe kerülés esetén folyóvíz alatt tartsa a szemét minimum 10 percig és azonnal forduljon orvoshoz.
**Figyelmeztetés!** A rövidzárlat által tűz, sérülések vagy termékkárosodások veszélye elkerülésére ne merítse a szerszámot, a cserélhető akkut vagy a töltőkészüléket folyadékokba, és gondoskodjon arról, hogy ne hatoljanak folyadékok a készülékekbe és az akkukba. A korrozív hatású vagy vezetőképes folyadékok, mint pl. a sós víz, bizonyos vegyi anyagok, fehérítők vagy fehérítő tartalmú termékek, rövidzárlatot okozhatnak.

## RENDELTETÉSSZERŰ HASZNÁLAT

Az akkumulátoros lámpa áram csatlakozástól függetlenül használható világításként.
A készüléket kizárólag az alábbiakban leírtaknak megfelelően szabad használni.

## TÖLTÉS

Csatlakoztassa az USB kábelt egy áramforráshoz, pl. hálózati dugaszoló aljzathoz, számítógéphez vagy autós szivargyújtó aljzathoz.
A lámpa jelzi a töltés állapotát:
Pirosan villogó fény: Töltés folyamatban, 0-25%-os töltöttség
Narancssárga villogó fény: Töltés folyamatban, 25-80%-os töltöttség
Zöld villogó fény Töltés folyamatban, 80-99%-os töltöttség
Folyamatos zöld fény: 99-100%-os töltöttség
Piros-zöld villogó fény: Akkumulátor hibás, vagy nem megfelelően behelyezve
Ha a jelzőlámpa pirosan és zölden villog, biztosítsa, hogy az akku helyesen legyen behelyezve. Ehhez vegye ki az akkut, és tegye vissza ismét. Ha a jelzőlámpa továbbra is pirosan és zölden villog, lehetséges, hogy az akku nagyon meleg vagy nedves. Ennek megfelelően hagyja az akkut lehűlni, felmelegedni vagy megszáradni, majd helyezze be ismét. Ha a probléma továbbra is fennáll, forduljon a MILWAUKEE ügyfélszolgálatához.

## TÖLTÖTTSÉGI ÁLLAPOT KIJELZÉSE

A lámpa jelzi az akku töltöttségének állapotát:
Pirosan villogó fény: 0-10% fennmaradó kapacitás
Folyamatos piros fény: 10-25% fennmaradó kapacitás
Folyamatos narancssárga fény: 25-80% fennmaradó kapacitás
Folyamatos zöld fény: 80-100% fennmaradó kapacitás

## AKKUK

A hosszabb ideig üzemen kívül lévő akkumulátort használat előtt ismételten fel kell tölteni.
50°C feletti hőmérsékletnél csökkenhet az akkumulátor teljesítménye. Kerülni kell a túlzottan meleg helyen vagy napon történő hosszabb idejű tárolást.
A töltő és az akkumulátor csatlakozóit mindig tisztán kell tartani.
Az optimális élettartam érdekében használat után az akkukat teljesen fel kell tölteni.
A lehetőleg hosszú élettartamhoz az akkukat feltöltés után ki kell venni a töltőkészülékből.
Az akku 30 napot meghaladó tárolása esetén:
Az akkut kb. 27 °C-on, száraz helyen kell tárolni.
Az akkut kb. 30-50%-os töltöttségi állapotban kell tárolni.
Az akkut 6 havonta újra fel kell tölteni.

## LÍTIUM-ION AKKUK SZÁLLÍTÁSA

A lítium-ion akkuk a veszélyes áruk szállítására vonatkozó törvényi rendelkezések hatálya alá tartoznak.
Az ilyen akkuk szállításának a helyi, országos és nemzetközi előírások és rendelkezések betartása mellett kell történnie.
- A fogyasztók minden további nélkül szállíthatják az ilyen akkukat közúton.
- A lítium-ion akkuk szállítmányozási vállalatok általi kereskedelmi célú szállítására a veszélyes áruk szállítására vonatkozó rendelkezések érvényesek. A kiszállítás előkészítését és a szállítást kizárólag megfelelő képzettségű személyek végezhetik. A teljes folyamatnak szakmai felügyelet alatt kell történnie.

A következő pontokat kell figyelembe venni akkuk szállításakor:
- Biztosítsa, hogy a rövidzárlatok elkerülése érdekében az érintkezők védve és szigetelve legyenek.
- Ügyeljen arra, hogy az akkucsomag ne tudjon elcsúszni a csomagoláson belül.
- Tilos sérült vagy kifolyt akkukat szállítani.

További útmutatásokért forduljon szállítmányozási vállalatához.

## KARBANTARTÁS

A lámpa fényforrása nem cserélhető. Ha a fényforrás elérte élettartama végét, akkor a komplett lámpát ki kell cserélni.
Javításhoz, karbantartáshoz kizárólag Milwaukee alkatrészeket és tartozékokat szabad használni. A készülék azon részeinek cseréjét, amit a kezelési útmutató nem engedélyez, kizárólag a javításra feljogosított márkaszerviz végezheti. (Lásd a szervízlistát)
Igény esetén a készülékről robbantott rajz kérhető a géptípus és a teljesítménycímkén található hatjegyű szám megadásával az Ön vevőszolgálatánál, vagy közvetlenül a Techtronic Industries GmbH-tól a Max-Eyth-Straße 10, 71364 Winnenden, Németország címen.

## SZIMBÓLUMOK

- FIGYELEM! FIGYELMEZTETÉS! VESZÉLY!
- Kérjük alaposan olvassa el a tájékoztatót mielőtt a gépet használja.
- Ne nézzen a bekapcsolt fényforrásba.
- Elektromos védelmi osztály: III.
- Az elektromos eszközöket, elemeket/akkukat nem szabad a háztartási hulladékkal együtt ártalmatlanítani. Az elektromos eszközöket és akkukat szelektíven kell gyűjteni, és azokat környezetbarát ártalmatlanítás céljából hulladékhasznosító üzemben kell leadni. A helyi hatóságoknál vagy szakkereskedőjénél tájékozódjon a hulladékudvarokról és gyűjtőhelyekről.
- Európai megfelelőségi jelölés
- Egyesült királysági megfelelőségi jelölés
- Ukrán megfelelőségi jelölés
- Eurázsiai megfelelőségi jelölés

# SLOVENŠČINA

| TEHNIČNI PODATKI | AKUMULATORSKA SVETILKA |
|---|---|
| Nazivna moč | 4,5 W |
| Svetilna doba z 1 povsem napolnjenim akumulatorskim paketom | |
| visoka stopnja | 2,5 h |
| nizka stopnja | 12,5 h |
| Svetlobni tok | |
| visoka stopnja | 445 lm |
| nizka stopnja | 100 lm |
| Čas polnitve | 117 min |
| Indeks barvne reprodukcije | 80 |
| Temperatura barve | 4000 K |
| Napetost izmenljivega akumulatorja | 4 V |
| USB Vhod | 5V DC, 0,1 A - 2,1 A |
| Teža | 0,2 kg |
| Priporočena temperatura okolice pri delu | -18...+50 °C |
| Priporočena temperatura okolice pri polnjenju | +5...+40 °C |
| Priporočene vrste akumulatorskih baterij | L4 B... |
| Priporočeno napajanje USB | CUSB |

**OPOZORILO! Preberite vsa varnostna opozorila in navodila, prikaze in specifikacije tega električnega orodja.** Zakasnelo upoštevanje sledečih navodil lahko povzroči električni udar, požar in/ali težke poškodbe.
**Vsa opozorila in napotila shranite, ker jih boste v prihodnje še potrebovali.**

## POSEBNA VARNOSTNA OPOZORILA AKUMULATORSKA SVETILKA

**Opozorilo:** Nikdar snopa svetlobe ne usmerjajte neposredno v ljudi ali živali. V snop svetlobe ne glejte (tudi iz večje razdalje ne). Gledanje v snop svetlobe lahko povzroči resne poškodbe ali izgubo vida.
Naprave no uporabljajte v prostorih ali okolici z veliko koncentracijo vlage.
Svetlobni vir te svetilke ni nadomestljiv. Ko svetlobni vir doseže konec svoje življenjske dobe, je potrebno nadomestiti celotno svetilko.

## POSEBNA VARNOSTNA OPOZORILA AKUMULATOR

Uporabljajte zgolj Milwaukee akumulatorje tipa L4 B....
Pred vsemi deli na stroji odstranite izmenljivi akumulator.
Izrabljenih izmenljivih akumulatorjev ne mečite v ogenj ali v gospodinjske odpadke. Milwaukee nudi okolju prijazno odlaganje starih izmenljivih akumulatorjev; prosimo povprašajte vašega strokovnega trgovca.
Izmenljivih akumulatorjev ne hranite skupaj s kovinskimi predmeti (nevarnost kratkega stika).
Pod ekstremno obremenitvijo ali ob ekstremni temperaturi iz poškodovanega izmenljivega akumulatorja lahko izteka akumulatorska tekočina. Pri stiku z akumulatorsko tekočino prizadeto mesto takoj izperite z vodo in milom. Pri stiku z očmi takoj najmanj 10 minut dolgo temeljito izpirajte in nemudoma obiščite zdravnika.
**Opozorilo!** V izogib, s kratkim stikom povzročene nevarnosti požara, poškodb ali okvar na proizvodu, orodja, izmenljivega akumulatorja ali polnilne naprave ne potapljajte v tekočine in poskrbite, da ne bo prihajalo do vdora tekočin v naprave in akumulatorje. Korozivne ali prevodne tekočine, kot so slana voda, določene kemikalije in belila ali proizvodi, ki le ta vsebujejo, lahko povzročijo kratek stik.

## UPORABA V SKLADU Z NAMEMBNOSTJO

Akumulatorska svetilka je za osvetlitev uporabna neodvisno od priklopa na električni tok.
Ta naprava se sme uporabiti samo v skladu z namembnostjo uporabiti samo za navede namene.

## POSTOPEK POLNITVE

USB kabel priključite na napetostni vir, npr. omrežno vtičnico, računalnik ali polnilno vtičnico v avtomobilu.
Prikaz svetilnosti prikazuje stanje polnitve:
Utripanje rdeče luči: postopek polnitve, napolnjeno 0-25 %
Utripanje oranžne luči: postopek polnitve, napolnjeno 25-80 %
Utripanje zelene luči: postopek polnitve, napolnjeno 80-99 %
Neprekinjena zelena luč: napolnjeno 99-100 %
Utripajoča rdeče-zelena luč: akumulator je pokvarjen ali nepravilno vstavljen
Kadar prikazovalnik utripa rdeče in zeleno, se prepričajte, ali je akumulator pravilno vstavljen. Za ta namen odstranite akumulator in ga ponovno vstavite. V kolikor prikazovalnik še naprej utripa rdeče in zeleno, je akumulator lahko zelo vroč, hladen ali vlažen. Akumulator ustrezno stanju ohladite, segrejte ali ga pustite posušiti ter ga ponovno vstavite. V kolikor težava ni odpravljena, se obrnite na MILWAUKEE servisno službo.

## PRIKAZOVALNIK STANJA POLNITVE

Prikazovalnik prikazuje stanje polnitve akumulatorjev:
Rdeča utripajoča luč: 0-10 % preostanka zmogljivosti
Rdeča trajna luč: 10-25 % preostanka zmogljivosti
Oranžna trajna luč: 25-80 % preostanka zmogljivosti
Zelena trajna luč: 80-100 % preostanka zmogljivostit

## AKUMULATORJI

Izmenljive akumulatorje, ki jih dalj časa niste uporabljali, pred uporabo naknadno napolnite.
Temperatura nad 50°C zmanjšuje zmogljivost izmenljivega akumulatorja. Izogibajte se daljšemu segrevanju zaradi sončnih žarkov ali gretja.
Pazite, da ostanejo priključni kontakti na polnilnem aparatu in izmenljivem akumulatorju čisti.
za optimalno življenjsko dobo je potrebno akumulatorje po uporabi do konca napolniti.
Za čim daljšo življensko dobo naj se akumulatorji po napolnitvi vzamejo ven iz naprave za polnjenje.
Pri skladiščenju akumulatorjev dalj kot 30 dni:
Akumulator skladiščiti pri 27°C in na suhem.
Akumulator skladiščiti pri 30%-50% stanja polnjenja.
Akumulator spet napolniti vsakih 6 mesecev.

## TRANSPORT LITIJ-IONSKIH AKUMULATORJEV

Litij-ionski akumulatorji so podvrženi zakonskim določbam transporta nevarnih snovi.
Transport teh akumulatorjev se mora izvajati upoštevajoč lokalne, nacionalne in mednarodne predpise in določbe.
- Potrošniki lahko te akumulatorje še nadalje transportirajo po cesti.
- Komercialni transport litij-ionskih akumulatorjev s strani špediterskih podjetij je podvržen določbam transporta nevarnih snovi. Priprava odpreme in transporta se lahko vrši izključno s strani ustrezno izšolanih oseb. Celoten proces je potrebno strokovno spremljati.

Pri transportu akumulatorjev je potrebno upoštevati sledeče točke:
- V izogib kratkim stikom zagotovite, da bodo kontakti zaščiteni in izolirani.
- Bodite pozorni na to, da paket akumulatorja v notranjosti embalaže ne bo mogel zdrsniti.
- Poškodovanih ali iztekajočih akumulatorjev ni dovoljeno transportirati.

Za nadaljnja navodila se obrnite na vaše špeditersko podjetje.

## VZDRŽEVANJE

Svetlobni vir te svetilke ni nadomestljiv. Ko svetlobni vir doseže konec svoje življenjske dobe, je potrebno nadomestiti celotno svetilko.
Uporabljajte samo Milwaukee pribor in nadomestne dele. Poskrbite, da sestavne dele, katerih zamenjava ni opisana, zamenjajo v Milwaukee servisni službi (upoštevajte brošuro Garancija/Naslovi servisnih služb).
Po potrebi je mogoče pri vašem servisnem mestu ali neposredno pri Techtronic Industries GmbH, Max-Eyth-Straße 10, 71364 Winnenden, Germany, naročiti eksplozijsko risbo naprave ob navedbi tipa stroja in na tablici navedene šestmestne številke.

## SIMBOLI

- POZOR! OPOZORILO! NEVARNO!
- Prosimo, da pred uporabo pozorno preberete to navodilo za uporabo.
- Ne glejte v vklopljen svetlobni vir.
- Električni zaščitni razred III.
- Električnih naprav, baterij/akumulatorjev ni dovoljeno odstranjevati skupaj z gospodinjskimi odpadki. Električne naprave in akumulatorje je potrebno zbirati ločeno in za okolju prijazno odstranitev, oddati podjetju za reciklažo. Pri krajevnem uradu ali vašem strokovnem prodajalcu se pozanimajte glede reciklažnih dvorišč in zbirnih mest.
- Evropska oznaka za združljivost
- Britanska oznaka za združljivost
- Ukrajinska oznaka za združljivost
- Evrazijska oznaka za združljivost

# HRVATSKI

| TEHNIČKI PODACI | SVJETILJKA AKUMULATORA |
|---|---|
| Nazivna prijemna snaga | 4,5 W |
| Trajanje svijetljenja s 1 potpuno napunjenim akumulatorskim paketom | |
| visoki stupanj | 2,5 h |
| niski stupanj | 12,5 h |
| Svjetlosni tok | |
| visoki stupanj | 445 lm |
| niski stupanj | 100 lm |
| Vrijeme punjenja | 117 min |
| Indeks reprodukcije boja | 80 |
| Temperatura boje | 4000 K |
| Napon baterije za zamjenu | 4 V |
| USB Ulaz | 5V DC, 0,1 A - 2,1 A |
| Težina | 0,2 kg |
| Preporučena temperatura okoline kod rada | -18...+50 °C |
| Preporučena temperatura okoline kod punjenja | +5...+40 °C |
| Preporučeni tipovi akumulatora | L4 B... |
| Preporučeni USB napajanje | CUSB |

**UPOZORENJE! Treba pročitati sve napomene o sigurnosti, upute, prikaze i specifikacije koje su priložene za ovaj električni alat.** Propusti kod pridržavanja sljedećih upta mogu izazvati strujni udar, požar i/ili teške ozljede.
**Sačuvajte sve napomene o sigurnosti i upute za buduću primjenu.**

## SPECIJALNA SIGURNOSNA UPUĆIVANJA ZA SVJETILJKA AKUMULATORA

**Upozorenje:** Svjetlosne zrake nikada ne usmjeravati direktno na osobe ili životinje. Ne gledati u svjetlosne zrake (niti sa veće udaljenosti). Gledanje u svjetlosne zrake može prouzročiti ozbiljne povrede ili gubitak vida.
Uređaj ne upotrebljavati u vlažnoj okolini.
Izvor svjetla ove lampe se ne može promijeniti. Kada je izvor svjetla postigao svoju trajnost, mora se zamijeniti kompletna lampa.

## SPECIJALNE SIGURNOSNE UPUTE BATERIJA

Koristiti samo Milwaukee -akumulatore tipa L4 B....
Prije svih radova na stroju izvaditi bateriju za zamjenu.
Istrošene baterije za zamjenu ne bacati u vatru ili u kućno smeće. Milwaukee nudi mogućnost uklanjanja starih baterija odgovarajuće okolini; upitajte molimo Vašeg stručnog trgovca.
Baterije za zamjenu ne čuvati skupa sa metalnim predmetima (opasnost od kratkog spoja).
Pod ekstremnim opterećenjem ili ekstremne temperature može iz oštećenih baterija iscuriti baterijska tekućina. Kod dodira sa baterijskom tekućinom odmah isprati sa vodom i sapunom. Kod kontakta sa očima odmah najmanje 10 minuta temeljno ispirati i odmah potražiti liječnika.
**Upozorenje!** Zbog izbjegavanja opasnosti od požara jednim kratkim spojem, opasnosti od ozljeda ili oštećenja proizvoda, alat, izmjenjivi akumulator ili napravu za punjenje ne uranjavati u tekućine i pobrinite se za to, da u uređaje ili akumulator ne prodiru nikakve tekućine. Korozirajuće ili vodljive tekućine kao slana voda, određene kemikalije i sredstva za bijeljenje ili proizvodi koji sadrže sredstva bijeljenja, mogu prouzročiti kratak spoj.

## PROPISNA UPOTREBA

Akumulatorsko svjetlo je naovisno o priključku na struju upotrebljivo za osvjetljavanje.
Ovaj aparat se smije upotrijebiti samo u određene svrhe kao što je navedeno.

## POSTUPAK PUNJENJA

USB-Kabel priključiti na jedan izvor struje, npr. mrežnu utičnicu, računalo ili na utičnicu za punjenje u autu.
Svjetlosni prikaz prikazuje stanje punjenja:
Crveno treptavo svjetlo: Postupak punjenja, napunjeno 0-25 %
Narančasto treptavo svjetlo: Postupak punjenja, napunjeno 25-80 %
Zeleno treptavo svjetlo: Postupak punjenja, napunjeno 80-99 %
Zeleno trajno svjetlo: napunjeno 99-100 %
Crveno-zeleno treptavo svjetlo: akumulator defektan ili pogrešno umetnut
Ako svjetleći crveni i zeleni prikaz treperi, uvjerite se, da je akumulator pravilno umetnut. S time u svezi akumulator izvaditi i ponovno umetnuti. Ako svjetleći prikaz i dalje treperi crveno i zeleno, tada je akumulator po mogućnosti vrlo zagrijan ili hladan ili vlažan. Odgovarajuće tomu akumulator ohladiti, zagrijati ili pustiti da se osuši i ponovnu umetnuti. Ako ovaj problem i dalje postoji, obratite se servisnoj službi MILWAUKEE.

## PRIKAZ STANJA PUNJENJA

Svjetleći prikaz prikazuje stanje punjenja akumulatora:
Crveno treptavo svjetlo: 0-10 % preostalog kapaciteta
Crveno trajno svjetlo: 10-25 % preostalog kapaciteta
Narančasto trajno svjetlo: 25-80 % preostalog kapaciteta
Zeleno trajno svjetlo: 80-100 % preostalog kapaciteta

## BATERIJE

Baterije koje duže vremena nisu korištene, prije upotrebe napuniti.
Temperatura od preko 50°C smanjuje učinak baterija. Duže zagrijavanje od strane sunca ili grijanja izbjeći.
Priključne kontakte na uređaju za punjenje i baterijama držati čistima.
Za optimalni vijek trajanja se akumulatori poslije upotrebe moraju sasvim napuniti.
Za što moguće duži vijek trajanja, akumulatori se nakon punjenja moraju odstraniti iz punjača.
Kod skladištenja akumulatora duže od 30 dana:
Akumulator skladištiti na suhom kod ca. 27°C.
Akumulator skladištiti kod ca. 30%-50% stanja punjenja.
Akumulator ponovno napuniti svakih 6 mjeseci.

## TRANSPORT LITIJSKIH IONSKIH BATERIJA

Litijske-ionske baterije spadaju pod zakonske odredbe u svezi transporta opasne robe.
Prijevoz ovih baterija mora uslijediti uz poštivanje lokalnih, nacionalnih i internacionalnih propisa i odredaba.
- Korisnici mogu bez ustručavanja ove baterije transportirati po cestama.
- Komercijalni transport litijsko-ionskih baterija od strane transportnih poduzeća spada pod odredbe o transportu opasne robe. Otpremničke priprave i transport smiju izvoditi isključivo odgovarajuće školovane osobe. Kompletni proces se mora pratiti na stručan način.

Kod transporta baterija se moraju poštivati slijedeće točke:
- Uvjerite se da su kontakti zaštićeni i izolirani kako bi se izbjegli kratki spojevi.
- Pazite na to, da blok baterija unutar pakiranja ne može proklizavati.
- Oštećene ili iscurjele baterije se ne smiju transportirati.

U svezi ostalih uputa obratite se vašem prijevoznom poduzeću.

## ODRŽAVANJE

Izvor svjetla ove lampe se ne može promijeniti. Kada je izvor svjetla postigao svoju trajnost, mora se zamijeniti kompletna lampa.
Primijeniti samo Milwaukee opremu i rezervne dijelove. Sastavne dijelove, čija zamjena nije opisana, dati zamijeniti kod jedne od Milwaukee servisnih službi (poštivati brošuru Garancija/Adrese servisa).
Po potrebi se crtež pojedinih dijelova aparata uz navođenje podatka o tipu stroja i šesteroznamenkastog broja na pločici snage može zatražiti kod vašeg servisa ili direktno kod Techtronic Industries GmbH, Max-Eyth-Straße 10, 71364 Winnenden, Njemačka.

## SIMBOLI

- PAŽNJA! UPOZORENJE! OPASNOST!
- Molimo da pažljivo pročitate uputu o upotrebi prije puštanja u rad.
- Ne gledati u uključeni izvor svjetla.
- Električna zaštitna klasa III.
- Elektrouređaji , baterije/akumulatori se ne smiju zbrinjavati skupa sa kućnim smećem. Električni uređaji akumulatori se moraju skupljati odvojeno i predati na zbrinjavanje primjereno okolišu jednom od pogona za iskorištavanje. Raspitajte se kod mjesnih vlasti ili kod stručnog trgovca u svezi gospodarstva za recikliranje i mjesta skupljanja.
- Europski znak suglasnosti
- Britanski znak suglasnosti
- Ukrajinski znak suglasnosti
- Euroazijski znak suglasnosti

# LATVISKI

| TEHNISKIE DATI | AKUMULATORA GAISMAS |
|---|---|
| Nominālais enerģijas patēriņš | 4,5 W |
| Degšanas ilgums ar 1 pilnībā uzlādētu akumulatoru komplektu | |
| augsta pakāpe | 2,5 h |
| zema pakāpe | 12,5 h |
| Gaismas plūsma | |
| augsta pakāpe | 445 lm |
| zema pakāpe | 100 lm |
| Uzlādes laiks | 117 min |
| Krāsas renderēšanas indekss | 80 |
| Krāsu temperatūra | 4000 K |
| Akumulatora spriegums | 4 V |
| USB leeja | 5V DC, 0,1 A - 2,1 A |
| Svars | 0,2 kg |
| Ieteicamā vides temperatūra darba laikā | -18...+50 °C |
| Ieteicamā vides temperatūra uzlādes laikā | +5...+40 °C |
| Ieteicamie akumulatoru tipi | L4 B... |
| Ieteicamais USB barošanas avots | CUSB |

**BRĪDINĀJUMS Izlasiet visus šim elektroinstrumentam pievienotos drošības brīdinājumus, instrukcijas, ilustrācijas un specifikācijas.** Nespēja ievērot visas zemāk uzskaitītās instrukcijas var novest pie elektrošoka, ugunsgrēka un/vai smagiem savainojumiem.
**Pēc izlasīšanas uzglabājiet šos noteikumus turpmākai izmantošanai.**

## ĪPAŠAS DROŠĪBAS NORĀDES AKUMULATORA GAISMAS

**Uzmanību!** Gaismas kūli nekad nevērsiet tieši uz cilvēkiem vai dzīvniekiem. Neskatieties gaismas kūlī (arī no lielāka attāluma). Skatīšanās gaismas kūlī var izraisīt nopietnus redzes bojājumus vai tās zaudēšanu.
Iekārta nav paredzēta lietošanai mitrajā vidē.
Gaismas avots šai lampai nav nomaināms. Ja gaismas avots vairs nefunkcionē, jānomaina visa lampa.

## DROŠĪBAS INSTRUKCIJA. BATERIJA.

Izmantojiet tikai Milwaukee L4 B... tipa akumulatorus.
Pirms mašīnai veikt jebkāda veida apkopes darbus, ir jāizņem ārā akumulātors.
Izmantotos akumulārus nedrīkst mest ugunī vai parastajos atkritumos. Firma Milwaukee piedāvā iespēju vecos akumulatorus savākt apkārtējo vidi saudzējošā veidā; jautājiet specializētā veikalā.
Akumulātorus nav ieteicams glabāt kopā ar metāla priekšmetiem (iespējams īsslēgums).
Pie ārkārtas slodzes un ārkārtas temperatūrām no bojātā akumulātora var iztecēt akumulātora šķidrums. Ja nonākat saskarsmē ar akumulātora šķidrumu, saskarsmes vietu nekavējoties jānomazgā ar ūdeni un ziepēm. Ja šķidrums nonācis acīs, acis vismaz 10 min. skalot un nekavējoties konsultēties ar ārstu.
**Brīdinājums!** Lai novērstu īssavienojuma izraisītu aizdegšanās, savainojumu vai produkta bojājuma risku, neiegremdējiet instrumentu, maināmo akumulatoru vai uzlādes ierīci šķidrumos un nepieļaujiet par to, lai ierīcēs un akumulatoros neieklūtu šķidrums. Koroziju izraisoši vai vadītspējīgi šķidrumi, piemēram, sālsūdens, noteiktas ķimikālijas, balinātāji vai produkti, kuru sastāvā ir balinātāji, var izraisīt īssavienojumu.

## NOTEIKUMIEM ATBILSTOŠS IZMANTOJUMS

Akumulatora indikators nav atkarīgs no elektroenerģijas padeves un ir izmantojams kā apgaismes līdzeklis.
Šo instrumentu drīkst izmantot tikai saskaņā ar minētajiem lietošanas noteikumiem.

## UZLĀDĒŠANAS PROCESS

Pieslēdziet USB kabeli strāvas avotam, piem., kontaktligzdai, datoram vai automašīnas lādēšanas ligzdai.
Gaismas indikators uzrāda uzlādes stāvokli:
sarkana mirgojoša gaisma: uzlādes process, uzlādēti 0-25 %
oranža mirgojoša gaisma: uzlādes process, uzlādēti 25-80 %
zaļa mirgojoša gaisma: uzlādes process, uzlādēti 80-99 %
pastāvīgi deg zaļa gaisma: uzlādēti 99-100 %
sarkani un zaļi mirgojoša gaisma: akumulators ir bojāts vai nepareizi ievietots
Ja gaismas indikators mirgo sarkanā un zaļā krāsā, pārliecinieties, vai akumulators ir pareizi ievietots. Šim nolūkam izņemiet akumulatoru un ievietojiet vēlreiz. Ja gaismas indikators turpina mirgot sarkanā un zaļā krāsā, akumulators iespējams ir ļoti silts, auksts vai mitrs. Atbilstīgi atdzesējiet vai uzsildiet akumulatori vai ļaujiet tam nožūt un ievietojiet no jauna. Ja problēma netiek novērsta, sazinieties ar MILWAUKEE klientu atbalsta dienestu.

## UZLĀDES PAKĀPES RĀDĪJUMS

Gaismas indikators uzrāda akumulatora uzlādes stāvokli:
sarkana mirgojoša gaisma: atlikusī kapacitāte 0-10 %
pastāvīgi deg sarkana gaisma: atlikusī kapacitāte 10-25 %
pastāvīgi deg oranža gaisma: atlikusī kapacitāte 25-80 %
pastāvīgi deg zaļa gaisma: atlikusī kapacitāte 80-100 %

## AKUMULĀTORI

Akumulātori, kas ilgāku laiku nav izmantoti, pirms lietošanas jāuzlādē.
Pie temperatūras, kas pārsniedz 50°C, akumulātoru darbspēja tiek negatīvi ietekmēta. Vajag izvairīties no ilgākas saules un karstuma iedarbības.
Lādētāja un akumulātoru pievienojuma kontakti jāuztur tīri.
Lai baterijas darba ilgums būtu optimāls, pēc iekārtas izmantošanas tā jāuzlādē.
Lai akumulatori kalpotu pēc iespējas ilgāku laiku, tos pēc uzlādes ieteicams atvienot no lādētāj ierīces.
Akumulatora uzglabāšana ilgāk kā 30 dienas: uzglabāt akumulatoru pie aptuveni 27° C un sausā vietā. Uzglabāt akumulatoru uzlādes stāvoklī aptuveni pie 30%-50%. Uzlādēt akumulatoru visus 6 mēnešus no jauna.

## LITIJA JONU AKUMULATORU TRANSPORTĒŠANA

Uz litija jonu akumulatoriem attiecas noteikumi par bīstamo kravu pārvadāšanu.
Šo akumulatoru transportēšana jāveic saskaņā ar vietējiem, valsts un starptautiskajiem normatīvajiem aktiem un noteikumiem.
- Patērētāja darbības, pārvadājot šos akumulatorus pa autoceļiem, nav reglamentētas.
- Uz litija jonu akumulatoru komerciālu transportēšanu, ko veic ekspedīcijas uzņēmums, attiecas bīstamo kravu pārvadāšanas noteikumi. Sagatavošanas darbus un transportēšanu drīkst veikt tikai atbilstoši apmācīts personāls. Viss process jāveda profesionāli.

Veicot akumulatoru transportēšanu, jāievēro:
- Pārliecinieties, ka kontakti ir aizsargāti un izolēti, lai izvairītos no īssavienojumiem.
- Pārliecinieties, ka akumulators iepakojumā nevar paslīdēt.
- Bojātus vai tekošus akumulatorus nedrīkst transportēt.

Plašāku informāciju Jūs varat saņemt no ekspedīcijas uzņēmuma.

## APKOPE

Gaismas avots šai lampai nav nomaināms. Ja gaismas avots vairs nefunkcionē, jānomaina visa lampa.
Izmantojiet tikai firmu Milwaukee piederumus un firmas rezerves daļas. Lieciet nomainīt detaļas, kuru nomaiņa nav aprakstīta, kādā no firmu Milwaukee klientu apkalpošanas servisiem. (Skat. brošūru "Garantija/klientu apkalpošanas serviss".)
Pēc pieprasījuma, Jūsu Klientu apkalpošanas centrā vai pie Technotronic Industries GmbH, Max-Eyth-Straße 10, 71364 Winnenden, Vācijā, ir iespējams saņemt iekārtas montāžas rasējumu, iepriekš norādot iekārtas modeli un sērijas numuru, kas atrodas uz datu plāksnītes un sastāv no sešiem simboliem.

## SIMBOLI

- UZMANĪBU! BĪSTAMI!
- Pirms sākt lietot instrumentu, lūdzu, izlasiet lietošanas pamācību.
- Nav ieteicams skatīties uz ieslēgtu gaismas avotu.
- Elektriskā aizsardzības klase III.
- Elektriskus aparātus, baterijas/akumulatorus nedrīkst utilizēt kopā ar mājsaimniecības atkritumiem. Elektriski aparāti un akumulatori ir jāsavāc atsevišķi un jānodod atkritumu pārstrādes uzņēmumā videi saudzīgai utilizācijai. Jautājiet vietējā iestādē vai savam specializētājam tirgotājam, kur atrodas atkritumu pārstrādes uzņēmumi vai savākšanas punkti.
- Eiropas atbilstības zīme
- Lielbritānijas atbilstības zīme
- Ukrainas atbilstības zīme
- Eirāzijas atbilstības zīme

# LIETUVIŠKAI

| TECHNINIAI DUOMENYS | BATERIJOS LEMPUTĖ |
|---|---|
| Nominalioji įvesties galia | 4,5 W |
| Degimo laikas su 1 pilnai įkrautu akumuliatoriumi | |
| aukšta pakopa | 2,5 h |
| žema pakopa | 12,5 h |
| Šviesos srautas | |
| aukšta pakopa | 445 lm |
| žema pakopa | 100 lm |
| Įkrovimo laikas | 117 min |
| Spalvų atvaizdavimo indeksas | 80 |
| Spalvų temperatūra | 4000 K |
| Keičiamo akumuliatoriaus įtampa | 4 V |
| USB įėjimo galia | 5V DC, 0,1 A - 2,1 A |
| Svoris | 0,2 kg |
| Rekomenduojama aplinkos temperatūra dirbant | -18...+50 °C |
| Rekomenduojama aplinkos temperatūra įkraunant | +5...+40 °C |
| Rekomenduojami akumuliatorių tipai | L4 B... |
| Rekomenduojamas USB maitinimas | CUSB |

**WARNING Perskaitykite visus saugumo įspėjimus, instrukcijas, peržiūrėkite iliustracijas ir specifikacijas, pateiktas kartu su šiuo įrankiu.** Jei nepaisysite visų toliau pateiktų instrukcijų, gali trenkti elektros smūgis, kilti gaisras ir/arba galite sunkiai susižaloti arba sužaloti kitus asmenis.
**Išsaugokite šias saugos nuorodas ir reikalavimus, kad ir ateityje galėtumėte jais pasinaudoti.**

## YPATINGIEJI SAUGOS REIKALAVIMAI PRIE BATERIJOS LEMPUTĖ

**Dėmesio:** šviesos spindulio niekada nenukreipkite į žmones arba gyvūnus. Į šviesos spindulį nežiūrėkite (net ir iš didesnio atstumo). Žiūrėjimas į šviesos spindulį gali sukelti rimtus regėjimo sutrikimus arba jį praradimą.
Nesinaudokite prietaisu drėgnoje aplinkoje.
Šios lempos šviesos šaltinis yra nekeičiamas. Kai šviesos šaltinis išsenka, būtina pakeisti visą lempą.

## AKUMULIATORIAUS SAUGUMO INSTRUKCIJOS

Naudoti tik „Milwaukee" L4 B... tipo akumuliatorius.
Prieš atlikdami bet kokius darbus įrenginyje, išimkite keičiamą akumuliatorių.
Sunaudotų keičiamų akumuliatorių nedeginkite ir nemeskite į buitines atliekas. Milwaukee siūlo tausojantį aplinką sudėvėtų keičiamųjų akumuliatorių tvarkymą, apie tai teiraukitės prekybos atstovo.
Keičiamų akumuliatorių nelaikykite kartu su metaliniais daiktais (trumpojo jungimo pavojus).
Ekstremalių apkrovų arba ekstremalios temperatūros poveikyje iš keičiamų akumuliatorių gali ištekėti akumuliatoriaus skystis. Išsitepus akumuliatoriaus skysčiu, tuoj pat nuplaukite vandeniu su muilu. Patekus į akis, tuoj pat ne trumpiau kaip 10 minučių gausiai skalaukite vandeniu ir tuoj pat kreipkitės į gydytoją.
**Įspėjimas!** Siekdami išvengti trumpojo jungimo sukeliamą gaisro pavojaus, sužalojimų arba produkto pažeidimų, nekiškite įrankio, keičiamo akumuliatoriaus arba įkroviklio į skysčius ir pasirūpinkite, kad į prietaisus arba akumuliatorius nepatektų jokių skysčių. Koroziją sukeliantys arba laidūs skysčiai, pvz., sūrus vanduo, tam tikri chemikalai ir balikliai arba produktai, kurių sudėtyje yra baliklių, gali sukelti trumpąjį jungimą.

## NAUDOJIMAS PAGAL PASKIRTĮ

Akumuliatorinis žibintas gali būti naudojamas apšvietimui be maitinimo įtampos jungties.
Šį prietaisą leidžiama naudoti tik pagal nurodytą paskirtį.

## ĮKROVIMO PROCESAS

Prijungti USB laidą prie srovės šaltinio, pvz., elektros lizdo, kompiuterio ar automobilinio kroviklio.
Indikatorius rodo įkrovimo lygmenį:
Raudona mirksinti šviesa: Įkrovimo procesas, įkrauta 0–25 %
Oranžinė mirksinti šviesa: Įkrovimo procesas, įkrauta 25–80 %
Žalia mirksinti šviesa: Įkrovimo procesas, įkrauta 80–99 %
Žalia nuolatinė šviesa: Įkrauta 99–100 %
Raudonai žalia mirksinti šviesa: Akumuliatorius sugedęs arba neteisingai įstatytas
Jei pasirodo raudonai žalias mirksintis šviesos indikatorius, įsitikinkite, kad akumuliatorius teisingai įstatytas. Tam akumuliatorių išimkite ir įstatykite iš naujo. Jei ir toliau matomas raudonai žalias mirksintis šviesos indikatorius, akumuliatorius tikriausiai yra labai įkaitęs, atvėsęs arba sudrėkęs. Atitinkamai akumuliatorių atvėsinti, pašildyti arba išdžiovinti ir įstatyti iš naujo. Jei ir toliau susiduriate su šia problema, kreipkitės į MILWAUKEE klientų aptarnavimo centrą.

## ĮKROVIMO LYGMENS INDIKATORIUS

Indikatorius rodo akumuliatoriaus įkrovimo lygmenį:
Raudona mirksinti šviesa: 0–10 % likusios akumuliatoriaus talpos
Raudona nuolatinė šviesa: 10–25 % likusios akumuliatoriaus talpos
Oranžinė nuolatinė šviesa: 25–80 % likusios akumuliatoriaus talpos
Žalia nuolatinė šviesa: 80–100 % likusios akumuliatoriaus talpos

## AKUMULIATORIAI

Ilgesnį laiką nenaudotus keičiamus akumuliatorius prieš naudojimą įkraukite.
Aukštesnė nei 50°C temperatūra mažina keičiamų akumuliatorių galią. Venkite ilgesnio saulės ar šilumos šaltinių poveikio.
Įkroviklio ir keičiamo akumuliatoriaus jungiamieji kontaktai visada turi būti švarūs.
Kad prietaisas kuo ilgiau veiktų, pasinaudoję juo, iki galo įkraukite akumuliatorius.
Siekiant užtikrinti kuo ilgesnį baterijos tarnavimo laiką, reikėtų ją po atlikto įkrovimo iškart išimti iš įkroviklio.
Bateriją laikant ilgiau nei 30 dienų, būtina atkreipti dėmesį į šias nuorodas: bateriją laikyti sausoje aplinkoje, esant apie 27 °C temperatūrai. Baterijos įkrovimo lygis turi būti nuo 30% iki 50%. Bateriją pakartotinai turi būti įkraunama kas 6 mėnesius.

## LIČIO JONŲ AKUMULIATORIŲ PERVEŽIMAS

Ličio jonų akumuliatoriams taikomos įstatyminės nuostatos dėl pavojingų krovinių pervežimo.
Šiuos akumuliatorius pervežti būtina laikantis vietinių, nacionalinių ir tarptautinių direktyvų ir nuostatų.
- Naudotojai šiuos akumuliatorius gali naudoti savo transporte be jokių kitų sąlygų.
- Už komercinį ličio jonų akumuliatorių pervežimą atsako ekspedicijos įmonė pagal nuostatas dėl pavojingų krovinių pervežimo. Pasiruošimo išsiųsti ir pervežimo darbus gali atlikti tik atitinkamai išmokyti asmenys. Visas procesas privalo būti prižiūrimas.

Pervežant akumuliatorius būtina laikytis šių punktų:
- Siekiant išvengti trumpųjų jungimų, įsitikinkite, kad kontaktai yra apsaugoti ir izoliuoti.
- Atkreipkite dėmesį, kad akumuliatorius pakuotės viduje neslidinėtų.
- Draudžiama pervežti pažeistus arba tekančius akumuliatorius.

Dėl detalesnių nurodymų kreipkitės į savo ekspedicijos įmonę.

## TECHNINIS APTARNAVIMAS

Šios lempos šviesos šaltinis yra nekeičiamas. Kai šviesos šaltinis išsenka, būtina pakeisti visą lempą.
Naudokite tik Milwaukee priedus ir atsargines dalis. Dalis, kurių keitimas neaprašytas, leidžiama keisti tik Milwaukee klientų aptarnavimo skyriams (žr. garantijų/klientų aptarnavimo skyrių adresus brošiūroje).
Esant poreikiui, nurodžius mašinos modelį ir šešiaženklį numerį, esantį ant specifikacijų lentelės, kreipiantis į savo klientų aptarnavimo centrą arba tiesiogiai „Techtronic Industries GmbH", Max-Eyth-Str. 10, 71364 Winnenden, Vokietija, galite užsakyti išplėstinį prietaiso brėžinį.

## SIMBOLIAI

- DĖMESIO! ĮSPĖJIMAS! PAVOJUS!
- Prieš pradėdami dirbti su prietaisu, atidžiai perskaitykite jo naudojimo instrukciją.
- Nežiūrėkite į įjungtą šviesos šaltinį.
- Elektros įrenginių saugos klasė III.
- Elektros prietaisų, baterijų/akumuliatorių šalinti kartu su buitinėmis atliekomis negalima. Elektros prietaisus ir akumuliatorius reikia surinkti atskirai ir atiduoti perdirbimo įmonei, kad būtų pašalinti aplinkai saugiu būdu. Vietos valdžios institucijose arba specializuotose prekybos vietose pasidomėkite apie perdirbimo ir surinkimo centrus.
- Europos atitikties ženklas
- Britanijos atitikties ženklas
- Ukrainos atitikties ženklas
- Eurazijos atitikties ženklas

# EESTI

| TEHNILISED ANDMED | AKUTULI |
|---|---|
| Nimivastuvõtujõudlus | 4,5 W |
| Valgustuse kestus ühe täislaetud akupakiga | |
| kõrge aste | 2,5 h |
| madal aste | 12,5 h |
| Valgusvoog | |
| kõrge aste | 445 lm |
| madal aste | 100 lm |
| Laadimisaeg | 117 min |
| Värviesitusindeks | 80 |
| Värvustemperatuur | 4000 K |
| Vahetatava aku pinge | 4 V |
| USB Sisend | 5V DC, 0,1 A - 2,1 A |
| Kaal | 0,2 kg |
| Soovituslik ümbritsev temperatuur töötamise ajal | -18...+50 °C |
| Soovituslik ümbritsev temperatuur laadimise ajal | +5...+40 °C |
| Soovituslikud akutüübid | L4 B... |
| Soovitatav USB toide | CUSB |

**TÄHELEPANU! Kõik selle elektrilise tööriistaga kaasasolevad ohutusnõuded, juhised, joonised ja spetsifikatsioonid tuleb läbi lugeda.** Kõigi allpool loetletud juhiste eiramise tagajärjeks võib olla elektrilöök, tulekahju ja/või raskeid vigastused.
**Hoidke kõik ohutusnõuded ja juhised edasiseks kasutamiseks hoolikalt alles.**

## AKUTULI OHUTUSE ERIJUHISED

**Hoiatus!** Ärge suunake valgusikiirt otse inimestele või loomadele. Ärge vaadake otse valguskiire sisse (ka mitte suurelt vahemaalt). Valguskiire sisse vaatamine võib põhjustada tõsiseid kahjustusi või nägemise kaotust.
Ärge kasutage seadet niiskes keskkonnas.
Selle lambi valgusallikat ei saa välja vahetada. Kui valgusallika kasutusiga on jõudnud lõpule, siis peab asendama terve lambi.

## OHUTUSJUHEND. AKU.

Kasutage ainult Milwaukee akude tüüpi L4 B....
Enne kõiki töid masina kallal võtke vahetatav aku välja.
Ärge visake tarvitatud vahetatavaid akusid tulle ega olmeprügisse. Milwaukee pakub vanade akude keskkonnahoidlikku käitlust; palun küsige oma erialaselt tarnijalt.
Ärge säilitage vahetatavaid akusid koos metallesemetega (lühiseoht).
Äärmuslikul koormusel või äärmuslikul temperatuuril võib kahjustatud vahetatavast akust akuvedelik välja voolata. Akuvedelikuga kokkupuutumise korral peske kohe vee ja seebiga. Silma sattumise korral loputage kiiresti põhjalikult vähemalt 10 minutit ning pöörduge viivitamatult arsti poole.
**Hoiatus!** Lühisest põhjustatud tuleohu, vigastuste või toote kahjustuste vältimiseks ärge kastke tööriista, vahetusakut ega laadimisseadet vedelikku ning jälgige, et vedelikke ei tungiks seadmetesse ega akusse. Korrodeeruvad või elektrit juhtivad vedelikud, nagu soolvesi, teatud kemikaalid ja pleegitusained või pleegitusaineid sisaldavad tooted, võivad põhjustada lühist.

## KASUTAMINE VASTAVALT OTSTARBELE

Akuvalgustit saab kasutada valgustuseks sõltumata elektriühendusest.
Antud seadet tohib kasutada ainult vastavalt äranäidatud otstarbele.

## LAADIMINE

Ühendage USB-kaabel vooluallikaga, näiteks pistikupesa, arvuti või auto laadimispesaga.
Valgusnäidik näitab laadimisolekut:
punane vilkuv valgus: laadimine, 0–25% laetud
oranž vilkuv valgus: laadimine, 25–80% laetud
roheline vilkuv valgus: laadimine, 80–99% laetud
pidevalt põlev roheline valgus: 99–100% laetud
punane-roheline vilkuv valgus: aku on defektne või valesti sisestatud
Kui valgusnäidik vilgub punaselt ja roheliselt, veenduge, et aku on õigesti paigaldatud. Selleks eemaldage aku ja paigaldage uuesti. Kui valgusnäidik vilgub endiselt punaselt ja roheliselt, võib aku olla väga soe või külm või niiske. Vastavalt sellele jahutage või soojendage akut või laske sellel kuivada ning paigaldage uuesti. Kui probleem püsib, siis pöörduge MILWAUKEE klienditeeninduse poole.

## AKU TÄITUVUSOLEKU NÄIT

Valgusnäidik näitab aku täituvusolekut:
punane vilkuv valgus: mahtuvust on jäänud 0–10%
pidev punane valgus: mahtuvust on jäänud 10–25%
pidev oranž valgus: mahtuvust on jäänud 25–80%
pidevalt põlev roheline valgus: mahtuvust on jäänud 80–100 %

## AKUD

Pikemat aega mittekasutatud akusid laadige veel enne kasutamist.
Temperatuur üle 50 °C vähendab vahetatava aku töövõimet. Vältige pikemat soojenemist päikese või kütteseadme mõjul.
Hoidke laadija ja vahetatava aku ühenduskontaktid puhtad.
Optimaalse patarei eluea tagamiseks, pärast kasutamist lae patareiplokk täielikult.
Akud tuleks võimalikult pika kasutusea saavutamiseks pärast täislaadimist laadijast välja võtta.
Aku ladustamisel üle 30 päeva:
Ladustage akut kuivas kohas u 27°C juures.
Ladustage akut u 30-50% laetusseisundis.
Laadige aku iga 6 kuu tagant täis.

## LIITIUMIOONAKUDE TRANSPORTIMINE

Liitiumioonakud on allutatud ohtlike ainete transportimisega seonduvatele õigusaktidele.
Nende akude transportimine peab toimuma kohalikest, siseriiklikest ja rahvusvahelistest eeskirjadest ning määrustest kinni pidades.
- Tarbijad tohivad neid akusid edasiste piiranguteta tänaval transportida.
- Liitiumioonakude kommertstransport ekspedeerimisettevõtete kaudu on allutatud ohtlike ainete transportimisega seonduvatele õigusaktidele. Tarne-ettevalmistusi ja transporti tohivad teostada eranditult vastavalt koolitatud isikud. Kogu protsessi tuleb asjatundlikult jälgida.

Akude transportimisel tuleb järgida järgmisi punkte:
- Tehke kindlaks, et kontaktid on lühiste vältimiseks kaitstud ja isoleeritud.
- Pöörake tähelepanu sellele, et akupakk ei saaks pakendis nihkuda.
- Kahjustatud või välja voolanud akusid ei tohi kasutada.

Pöörduge edasiste juhiste saamiseks ekspedeerimisettevõtte poole.

## HOOLDUS

Selle lambi valgusallikat ei saa välja vahetada. Kui valgusallika kasutusiga on jõudnud lõpule, siis peab asendama terve lambi.
Kasutage ainult Milwaukee tarvikuid ja tagavaraosi. Detailid, mille väljavahetamist pole kirjeldatud, laske välja vahetada Milwaukee klienditeeninduspunktis (vaadake brošüüri garantii / klienditeeninduste aadressid).
Vajadusel saab nõuda seadme plahvatusjoonise võimsussildil oleva masinatüübi ja kuuekohalise numbri alusel klienditeeninduspunktist või vahetult firmalt Techtronic Industries GmbH, Max-Eyth-Straße 10, 71364 Winnenden, Germany.

## SÜMBOLID

- ETTEVAATUST! TÄHELEPANU! OHUD!
- Palun lugege enne käikulaskmist kasutamisjuhend hoolikalt läbi.
- Ärge vaadake sisselülitatud valgusallikasse.
- Elektrivoolu kaitseklass III.
- Elektriseadmeid, patareisid/akusid ei tohi utiliseerida koos majapidamisprügiga. Elektriseadmed ja akud tuleb eraldi kokku koguda ning kõrvaldada keskkonnasõbralikul moel töötlemiskeskusesse. Küsige infot jäätmekäitlusjaamade ja kogumispunktide kohta oma kohalike ametnike või edasimüüja käest.
- Euroopa vastavusmärk
- Ühendkuningriigi vastavusmärk
- Ukraina vastavusmärk
- Euraasia vastavusmärk

# РУССКИЙ

| ТЕХНИЧЕСКИЕ ДАННЫЕ | АККУМУЛЯТОРНЫЙ ФОНАРЬ |
|---|---|
| Номинальная потребляемая мощность | 4,5 W |
| Длительность свечения с 1 полностью заряженным аккумуляторным блоком | |
| высокая ступень | 2,5 h |
| низкая ступень | 12,5 h |
| Сила света | |
| высокая ступень | 445 lm |
| низкая ступень | 100 lm |
| Время зарядки | 117 min |
| Коэффициент цветопередачи | 80 |
| Цветовая температура | 4000 K |
| Вольтаж аккумулятора | 4 V |
| USB Вход | 5V DC, 0,1 A - 2,1 A |
| Вес | 0,2 kg |
| Рекомендованная температура окружающей среды во время работы | -18...+50 °C |
| Рекомендованная температура окружающей среды во время зарядки | +5...+40 °C |
| Рекомендованные типы аккумуляторных блоков | L4 B... |
| Рекомендуемый источник питания USB | CUSB |

**ВНИМАНИЕ! Ознакомиться со всеми предупреждениями относительно безопасного использования, инструкциями, иллюстративным материалом и техническими характеристиками, поставляемыми с этим электроинструментом.** Несоблюдение всех нижеследующих инструкций может привести к поражению электрическим током, пожару и/или тяжелым травмам.
**Сохраняйте эти инструкции и указания для будущего использования.**

## СПЕЦИАЛЬНЫЕ ИНСТРУКЦИИ ПО ТЕХНИКЕ БЕЗОПАСНОСТИ ПРИ АККУМУЛЯТОРНЫЙ ФОНАРЬ

**Предупреждение:** никогда не направлять световой луч непосредственно на людей или животных. Не смотреть на световой луч (даже с большого расстояния). Световой луч может стать причиной серьезных повреждений или потери зрения.
Не использовать прибор во влажной среде.
Светоизлучатель в этой лампе не подлежит замене. Если срок службы светоизлучателя подошел к концу, следует заменить полностью всю лампу.

## СПЕЦИАЛЬНЫЕ УКАЗАНИЯ ПО ТЕХНИКЕ БЕЗОПАСНОСТИБАТАРЕЯ

Использовать только аккумуляторы Milwaukee типа L4 B....
Выньте аккумулятор из машины перед проведением с ней каких-либо манипуляций.
Не выбрасывайте использованные аккумуляторы вместе с домашним мусором и не сжигайте их. Дистрибьюторы компании Milwaukee предлагают восстановление старых аккумуляторов, чтобы защитить окружающую среду.
Не храните аккумуляторы вместе с металлическими предметами во избежание короткого замыкания.
Аккумуляторная батарея может быть повреждена и дать течь под воздействием чрезмерных температур или повышенной нагрузки. В случае контакта с аккумуляторной кислотой немедленно промойте место контакта мылом и водой. В случае попадания кислоты в глаза промывайте глаза в течении 10 минут и немедленно обратитесь за медицинской помощью.
**Предупреждение!** Для предотвращения опасности пожара в результате короткого замыкания, травм и повреждения изделия не опускайте инструмент, сменный аккумулятор или зарядное устройство в жидкости и не допускайте попадания жидкостей внутрь устройств или аккумуляторов. Коррозионные и проводящие жидкости, такие как соленый раствор, определенные химикаты, отбеливающие средства или содержащие их продукты, могут привести к короткому замыканию.

## ИСПОЛЬЗОВАНИЕ

Аккумуляторная лампа может использоваться для освещения и без подключения к электросети.
Не пользуйтесь данным инструментом способом, отличным от указанного для нормального применения.

## ПРОЦЕСС ЗАРЯДКИ

Подключить кабель USB к источнику питания, например, сетевой розетке, разъему компьютера или зарядного устройства в автомобиле.
Световой индикатор показывает состояние зарядки:
красный мигающий свет: процесс зарядки, 0–25 % заряжено
оранжевый мигающий свет: процесс зарядки, 25–80 % заряжено
зеленый мигающий свет: процесс зарядки, 80–99 % заряжено
зеленый непрерывный свет: 99–100 % заряжено
красно-зеленый мигающий свет: аккумулятор неисправен или неправильно установлен
Если световой индикатор мигает красным и зеленым, следует проверить, правильно ли установлен аккумулятор. Для этого необходимо извлечь аккумулятор и установить заново. Если световой индикатор продолжает мигать красным и зеленым, возможно, аккумулятор слишком теплый, холодный или влажный. Соответственно следует охладить аккумулятор, нагреть или высушить его и установить снова. Если проблема не устранена, обратитесь в сервисную службу MILWAUKEE.

## ИНДИКАТОР ЗАРЯДА АККУМУЛЯТОРА

Световой индикатор показывает состояние зарядки аккумулятора:
красный мигающий свет: 0–10 % оставшейся емкости
красный непрерывный свет: 10–25 % оставшейся емкости
оранжевый непрерывный свет: 25–80 % оставшейся емкости
зеленый непрерывный свет: 80–100 % оставшейся емкости

## АККУМУЛЯТОР

Перед использованием аккумулятора, которым не пользовались некоторое время, его необходимо зарядить.
Температура свыше 50°C снижает работоспособность аккумуляторов. Избегайте продолжительного нагрева или прямого солнечного света (риск перегрева).
Контакты зарядного устройства и аккумуляторов должны содержаться в чистоте.
Для обеспечения оптимального срока службы аккумулятор необходимо полностью заряжать после использования прибора.
Для достижения максимально возможного срока службы аккумуляторы после зарядки следует вынимать из зарядного устройства.
При хранении аккумулятора более 30 дней:
Храните аккумулятор при 27°C в сухом месте.
Храните аккумулятор с зарядом примерно 30% - 50%.
Каждые 6 месяцев аккумулятор следует заряжать.

## ТРАНСПОРТИРОВКА ЛИТИЙ-ИОННЫХ АККУМУЛЯТОРОВ

Литий-ионные аккумуляторы в соответствии с предписаниями закона транспортируются как опасные грузы.
Транспортировка этих аккумуляторов должна осуществляться с соблюдением местных, национальных и международных предписаний и положений.
- Эти аккумуляторы могут перевозиться по улице потребителем без дальнейших обязательств.
- При коммерческой транспортировке литий-ионных аккумуляторов экспедиторскими компаниями действуют положения, касающиеся транспортировки опасных грузов. Подготовка к отправке и транспортировка должны производиться исключительно специально обученными лицами. Весь процесс должен находиться под контролем специалиста.

При транспортировке аккумуляторов необходимо соблюдать следующие пункты:
- Убедитесь, что контакты защищены и изолированы во избежание короткого замыкания.
- Следите за тем, чтобы аккумуляторный блок не соскользнул внутри упаковки.
- Транспортировка поврежденных или протекающих аккумуляторов запрещена.

За дополнительными указаниями обратитесь к своему экспедитору.

## ОБСЛУЖИВАНИЕ

Светоизлучатель в этой лампе не подлежит замене. Если срок службы светоизлучателя подошел к концу, следует заменить полностью всю лампу.
Пользуйтесь аксессуарами и запасными частями только фирмы Milwaukee. В случае возникновения необходимости в замене, которая не была описана, пожалуйста, обращайтесь на один из сервисных центров (см. список наших гарантийных/сервисных организаций).
При необходимости, у сервисной службы или непосредственно у фирмы Techtronic Industries GmbH, Max-Eyth-Straße 10, 71364, Винненден, Германия, можно запросить сборочный чертеж устройства, сообщив его тип и шестизначный номер, указанный на фирменной табличке.

## СИМВОЛЫ

- ВНИМАНИЕ! ПРЕДУПРЕЖДЕНИЕ! ОПАСНОСТЬ!
- Пожалуйста, внимательно прочтите инструкцию по использованию перед началом любых операций с инструментом.
- Не смотрите на включенный светоизлучатель.
- Класс электрозащиты III.
- Электроприборы, батареи/аккумуляторы запрещено утилизировать вместе с бытовым мусором. Электрические приборы и аккумуляторы следует собирать отдельно и сдавать в специализированную компанию для утилизации в соответствии с нормами охраны окружающей среды. Получите в местных органах власти или у вашего специализированного дилера сведения о центрах вторичной переработки и пунктах сбора.
- Европейский знак соответствия
- Британский знак соответствия
- Украинский знак соответствия
- Евроазиатский знак соответствия

# БЪЛГАРСКИ

| ТЕХНИЧЕСКИ ДАННИ | ЛАМПА НА БАТЕРИЯТА |
|---|---|
| Номинална консумирана мощност | 4,5 W |
| Продължителност на светене с 1 напълно заредена акумулаторна батерия | |
| Висока степен | 2,5 h |
| Ниска степен | 12,5 h |
| Светлинен поток | |
| Висока степен | 445 lm |
| Ниска степен | 100 lm |
| Време за зареждане | 117 min |
| Индекс на цветово възпроизвеждане | 80 |
| Цветна температура | 4000 K |
| Напрежение на акумулатора | 4 V |
| USB Вход | 5V DC, 0,1 A - 2,1 A |
| Тегло | 0,2 kg |
| Препоръчителна околна температура при работа | -18...+50 °C |
| Препоръчителна околна температура при зареждане | +5...+40 °C |
| Препоръчителни видове акумулаторни батерии | L4 B... |
| Препоръчително USB захранване | CUSB |

**ВНИМАНИЕ! Прочетете всички указания за безопасност, инструкции, илюстрации и спецификации за този електроинструмент.** Пропуските при спазване на приведените по-долу указания могат да доведат до токов удар, пожар и/или тежки травми.
**Запазете тези инструкции и указания за безопасност за бъдещи справки.**

## СПЕЦИАЛНИ ИНСТРУКЦИИ ЗА БЕЗОПАСНОСТ ЗА ЛАМПА НА БАТЕРИЯТА

**Внимание:** Никога не насочвайте светлинния лъч директно към хора или животни. Не гледайте в светлинния лъч (дори и от по-голямо разстояние). Гледането в светлинния лъч може да причини сериозни нарушения и дори загуба на зрението.
Не използвайте уреда във влажна и мокра среда.
Източникът на светлина на тази лампа не може да бъде сменен. Когато източникът на светлина достигне края на експлоатационния си период, самата лампа трябва да бъде заменена.

## СПЕЦИАЛНИ УКАЗАНИЯ ЗА БЕЗОПАСНОСТ БАТЕРИЯ

Използвайте само акумулаторни батерии Milwaukee от типа L4 B....
Преди започване на каквито и да е работи по машината извадете акумулатора.
Не изхвърляйте изхабените акумулатори в огъня или в при битовите отпадъци. Milwaukee предлага екологосъобразно събиране на старите акумулатори; моля попитайте Вашия специализиран търговец.
Не съхранявайте акумулаторите заедно с метални предмети (опасност от късо съединение).
При екстремно натоварване или екстремна температура от повредени акумулатори може да изтече батерийна течност. При допир с такава течност веднага измийте с вода и сапун. При контакт с очите веднага изплаквайте старателно най-малко 10 минути и незабавно потърсете лекар.
**Предупреждение!** За да избегнете опасността от пожар, предизвикана от късо съединение, както и нараняванията и повредите на продукта, не потапяйте инструмента, сменяемата акумулаторна батерия или зарядното устройство в течности и се погрижете в уредите и акумулаторните батерии да не попадат течности. Течностите, предизвикващи корозия или провеждащи електричество, като солена вода, определени химикали, избелващи вещества или продукти, съдържащи избелващи вещества, могат да предизвикат късо съединение.

## ИЗПОЛЗВАНЕ ПО ПРЕДНАЗНАЧЕНИЕ

Акумулаторната лампа може да свети независимо от електрическо захранване.
Този уред може да се използва по предназначение само както е посочено.

## ПРОЦЕС НА ЗАРЕЖДАНЕ

Включете USB кабела към източник на електрозахранване, напр. електрически контакт, компютър или зарядна букса в автомобила.
Светлинният индикатор показва степента на зареждане:
Червена мигаща светлина: Процес на зареждане, заряд 0–25 %
Оранжева мигаща светлина: Процес на зареждане, заряд 25–80 %
Зелена мигаща светлина: Процес на зареждане, заряд 80–99 %
Зелена постоянна светлина: Процес на зареждане, заряд 99–100 %
Червено-зелена мигаща светлина: Неизправна или неправилно поставена акумулаторна батерия
Когато светлинният индикатор премигва в червено и зелено, уверете се, че акумулаторната батерия е поставена правилно. За целта свалете акумулаторната батерия и я поставете отново. Ако светлинният индикатор продължава да премигва в червено и зелено, вероятно акумулаторната батерия е прекалено нагрята, или пък студена или влажна. Съответно охладете акумулаторната батерия, затоплете я или изчакайте да изсъхне и я поставете отново. Ако проблемът все още не е отстранен, обърнете се към сервиза за клиенти на MILWAUKEE.

## ИНДИКАТОР НА ЗАРЕЖДАНЕТО

Светлинният индикатор показва степента на зареждане на акумулаторната батерия:
Червена мигаща светлина: 0–10 % оставащ капацитет
Червена постоянна светлина: 10–25 % оставащ капацитет
Оранжева постоянна светлина: 25–80 % оставащ капацитет
Зелена постоянна светлина: 80–100 % оставащ капацитет

## АКУМУЛАТОРИ

Акумулатори, които не са ползвани по-дълго време, преди употреба да се дозаредят.
Температура над 50°C намалява мощността на акумулатора. Да се избягва по-продължително нагряване на слънце или от отопление.
Поддържайте чисти присъединителните контакти на зарядното устройство и на акумулатора.
За оптимална продължителност на живот след употреба батериите трябва да се зареждат напълно.
За възможно по-дълга продължителност на живот батериите трябва да се изваждат от уреда след зареждане.
При съхранение на батериите за повече от 30 дни: съхранявайте батерията при прибл. 27°C и на сухо място. Съхранявайте батерията при 30 до 50 % от заряда. Зареждайте батерията на всеки 6 месеца.

## ПРЕВОЗ НА ЛИТИЕВО-ЙОННИ БАТЕРИИ

Литиево-йонните батерии са предмет на законовите разпоредби за превоза на опасни товари.
Превозът на тези батерии трябва да се извършва в съответствие с местните, националните и международните разпоредби и регламенти.
- Потребителите могат да превозват тези батерии по пътя без допълнителни изисквания.
- Превозът на литиево-йонни батерии от транспортни компании е предмет на законовите разпоредби за превоза на опасни товари. Подготовката на превоза и самият превоз трябва да се извършват само от обучени лица. Целият процес трябва да е под професионален надзор.

Спазвайте следните изисквания при превоз на батерии:
- Уверете се, че контактите са защитени и изолирани, за да се избегне късо съединение.
- Уверете се, че няма опасност от разместване на батерията в опаковката.
- Не превозвайте повредени батерии или такива с течове.

Обърнете се към Вашата транспортна компания за допълнителни инструкции.

## ПОДДРЪЖКА

Източникът на светлина на тази лампа не може да бъде сменен. Когато източникът на светлина достигне края на експлоатационния си период, самата лампа трябва да бъде заменена.
Да се използват само аксесоари на Milwaukee и резервни части на. Елементи, чията подмяна не е описана, да се дадат за подмяна в сервиз на Milwaukee (вижте брошурата "Гаранция и адреси на сервизи).
При необходимост можете да поискате схема на елементите на уреда при посочване на обозначението на машината и шестцифрения номер на табелката за технически данни от Вашия сервиз или директно на Techtronic Industries GmbH, Max-Eyth-Straße 10, 71364 Winnenden, Германия.

## СИМВОЛИ

- ВНИМАНИЕ! ПРЕДУПРЕЖДЕНИЕ! ОПАСНОСТ
- Преди пускане на уреда в действие моля прочетете внимателно инструкцията за използване.
- Не гледайте във включения източник на светлина.
- Електрически клас на защита III.
- Електрическите уреди, батерии/акумулаторни батерии не трябва да се изхвърлят заедно с битовите отпадъци. Електрическите уреди и акумулаторни батерии трябва да се събират разделно и да се предават на службите за рециклиране на отпадъците според изискванията за опазване на околната среда. Информирайте се при местните служби или при местните специализирани търговци относно местата за събиране и центровете за рециклиране на отпадъци.
- Европейски знак за съответствие
- Британски знак за съответствие
- Украински знак за съответствие
- Евро-азиатски знак за съответствие

# ROMÂNIA

| DATE TEHNICE | LAMPA CU ACUMULATOR |
|---|---|
| Putere absorbită nominală | 4,5 W |
| Timp de iluminare cu o singură baterie complet încărcată | |
| treapta înaltă | 2,5 h |
| treapta joasă | 12,5 h |
| Flux luminos | |
| treapta înaltă | 445 lm |
| treapta joasă | 100 lm |
| Durata de încărcare | 117 min |
| Indice de redare cromatică | 80 |
| Temperatură de culoare | 4000 K |
| Tensiune acumulator | 4 V |
| USB Intrare | 5V DC, 0,1 A - 2,1 A |
| Greutate | 0,2 kg |
| Temperatura ambiantă recomandată la efectuarea lucrărilor | -18...+50 °C |
| Temperatura ambiantă recomandată la încărcare | +5...+40 °C |
| Acumulatori recomandaţi | L4 B... |
| Recomandat sursa de alimentare USB | CUSB |

**AVERTISMENT A se citi toate avertismentele, instrucţiunile, ilustraţiile şi specificaţiile privind siguranţa furnizate cu această unealtă electrică.** Nerespectarea tuturor instrucţiunilor listate mai jos poate cauza şocuri electrice, incendii şi/sau vătămări corporale grave.
**Păstraţi toate indicaţiile de avertizare şi instrucţiunile în vederea utilizărilor viitoare.**

## INDICAŢII SPECIALE DE SIGURANŢĂ PENTRU LAMPA CU ACUMULATOR

**Atenţionare:** Nu îndreptaţi niciodată fascicolul luminos direct înspre persoane sau animale. Nu priviţi în fascicolul luminos (nici măcar de la distanţă mai mare). Privitul în fascicolul luminos poate provoca răniri grave sau chiar pierderea vederii.
Nu utilizaţi aparatul într-o ambianţă umedă.
Sursa de lumină a acestei lămpi nu se poate schimba. Atunci când sursa de lumină a ajuns la sfârşitul duratei de viaţă trebuie înlocuită toată lampa.

## INSTRUCŢIUNI SPECIALE DE SIGURANŢĂ BATERIE

Utilizaţi numai acumulatori Milwaukee de tipul L4 B....
Îndepărtaţi acumulatorul înainte de începerea lucrului pe maşina
Nu aruncaţi acumulatorii uzaţi la containerul de reziduri menajere şi nu îi ardeţi. Milwaukee Distributors se oferă să recupereze acumulatorii vechi pentru protecţia mediului înconjurător.
Nu depozitaţi acumulatorul împreună cu obiecte metalice (risc de scurtcircuit)
Acidul se poate scurge din acumulatorii deterioraţi la încărcături sau temperaturi extreme. În caz de contact cu acidul din acumulator, spălaţi imediat cu apă şi săpun. În caz de contact cu ochii, clătiţi cu atenţie timp de cel puţin 10 minute şi solicitaţi imediat asistenţă medicală.
**Avertizare!** Pentru a reduce pericolul unui incendiu şi evitarea rănirilor sau deteriorarea produsului în urma unui scurtcircuit nu imersaţi scula, acumulatorul de schimb sau încărcătorul în lichide şi asiguraţi-vă să nu pătrundă lichide în aparate şi acumulatori. Lichidele coroziune sau cu conductibilitate, precum apa sărată, anumite substanţe chimice şi înălbitori sau produse ce conţin înălbitori, pot provoca un scurtcircuit.

## CONDIŢII DE UTILIZARE SPECIFICATE

Lampa cu acumulator poate fi utilizată pentru iluminare independent de o conexiune de curent.
Nu utilizaţi acest produs în alt mod decât cel stabilit pentru utilizare normală

## OPERAŢIA DE ÎNCĂRCARE

Conectaţi cablul USB la o sursă de curent, de exemplu priză de reţea, computer sau mufă de încărcare în autovehicul.
Indicatorul luminos indică starea de încărcare:
Lumină intermitentă roşie: Încărcare, 0–25 % încărcat
Lumină intermitentă oranj: Încărcare, 25–80 % încărcat
Lumină intermitentă verde: Încărcare, 80–99 % încărcat
Lumină permanentă verde: 99–100 % încărcat
Lumină intermitentă roşu-verde: acumulator defect sau introdus greşit
Dacă indicatorul luminos clipeşte în roşu sau verde, asiguraţi-vă că acumulatorul este introdus corect. Pentru aceasta scoateţi acumulatorul şi introduceţi-l din nou. Dacă indicatorul luminos continuă să clipească în roşu şi verde, este posibil ca acumulatorul să fie foarte cald sau rece ori umed. În consecinţă răciţi acumulatorul, încălziţi-l sau lăsaţi-l să se usuce şi introduceţi-l din nou. Dacă problema persistă, adresaţi-vă Serviciului Clienţi MILWAUKEE.

## INDICATORUL NIVELULUI DE ÎNCĂRCARE A ACUMULATORULUI

Indicatorul luminos indică starea de încărcare a acumulatorului:
Lumină intermitentă roşie: 0–10 % capacitate rămasă
Lumină permanentă roşie: 10–25 % capacitate rămasă
Lumină permanentă oranj: 25–80 % capacitate rămasă
Lumină permanentă verde: 80–100 % capacitate rămasă

## ACUMULATORI

Acumulatorii care nu au fost utilizaţi o perioadă de timp trebuie reîncărcaţi înainte de utilizare
Temperatura mai mare de 50°C (122°F) reduce performanţa acumulatorului. Evitaţi expunerea prelungită la căldură sau radiaţie solară (risc de supraîncălzire)
Contactele încărcătoarelor şi acumulatorilor trebuie păstrate curate.
În scopul optimizării duratei de funcţionare, bateriile trebuie reîncărcate complet după utilizare.
Pentru o durată de viaţă cât mai lungă, acumulatorii ar trebui scoşi din încărcător după încărcare.
La depozitarea acumulatorilor mai mult de 30 zile:
Acumulatorii se depozitează la cca. 27°C şi la loc uscat.
Acumulatorii se depozitează la nivelul de încărcare de cca. 30%-50%.
Acumulatorii se încarcă din nou la fiecare 6 luni.

## TRANSPORTUL ACUMULATORILOR CU IONI DE LITIU

Acumulatorii cu ioni de litiu cad sub incidenţa prescripţiilor legale pentru transportul de mărfuri periculoase.
Transportul acestor acumulatori trebuie să se efectueze cu respectarea prescripţiilor şi reglementărilor pe plan local, naţional şi internaţional.
- Consumatorilor le este permis transportul rutier nerestricţionat al acestui tip de acumulatori.
- Transportul comercial al acumulatorilor cu ioni de litiu prin intermediul firmelor de expediţie şi transport este supus reglementărilor transportului de mărfuri periculoase. Pregătirile pentru expediţie şi transportul au voie să fie efectuate numai de către personal instruit corespunzător. Întregul proces trebuie asistat în mod competent.

Următoarele puncte trebuie avute în vedere la transportul acumulatorilor:
- Pentru a se evita scurtcircuite, asiguraţi-vă de faptul că sunt protejate şi izolate contactele.
- Aveţi grijă ca pachetul de acumulatori să nu poată aluneca în altă poziţie în interiorul ambalajului său.
- Este interzis transportarea unor acumulatori deterioraţi sau care pierd lichid.

Pentru indicaţii suplimentare adresaţi-vă firmei de expediţie şi transport cu care colaboraţi.

## INTREŢINERE

Sursa de lumină a acestei lămpi nu se poate schimba. Atunci când sursa de lumină a ajuns la sfârşitul duratei de viaţă trebuie înlocuită toată lampa.
Utilizaţi numai accesorii şi piese de schimb Milwaukee. Dacă unele din componente care nu au fost descrise trebuie înlocuite , vă rugăm contactaţi unul din agenţii de service Milwaukee (vezi lista noastră pentru service / garanţie)
Dacă este necesar, puteţi solicita de la centrul dvs. de service pentru clienţi sau direct la Techtronic Industries GmbH, Max-Eyth-Straße 10, 71364 Winnenden, Germania un desen descompus al aparatului prin indicarea tipului de aparat şi a numărului cu şase cifre de pe tăbliţa indicatoare.

## SIMBOLURI

- PERICOL! AVERTIZARE! ATENŢIE!
- Va rugăm citiţi cu atenţie instrucţiunile înainte de pornirea maşinii
- Nu vă uitaţi în sursa de lumină pornită.
- Clasă de protecţie electrică III.
- Aparatele electrice, bateriile/acumulatorii nu se elimină împreună cu deşeurile menajere. Aparatele electrice şi acumulatorii se colectează separat şi se predau la un centru de reciclare, în vederea eliminării ecologice. Informaţi-vă de la autorităţile locale sau de la comercianţii acreditaţi în legătură cu centrele de reciclare şi de colectare.
- Marcă de conformitate europeană
- Marcă de conformitate britanică
- Marcă de conformitate ucraineană
- Marcă de conformitate eurasiatică

# МАКЕДОНСКИ

| ТЕХНИЧКИ ПОДАТОЦИ | СВЕТИЛКА ЗА АКУМУЛАТОРОТ |
|---|---|
| Номинална влезна моќност | 4,5 W |
| Време на осветлување со една целосно наполнета батерија | |
| високо ниво | 2,5 h |
| ниско ниво | 12,5 h |
| Светлосен ток | |
| високо ниво | 445 lm |
| ниско ниво | 100 lm |
| Време на полнење | 117 min |
| Индекс на репродукција на боја | 80 |
| Температура на бојата | 4000 K |
| Волтажа на батеријата | 4 V |
| USB Влез | 5V DC, 0,1 A - 2,1 A |
| Тежина | 0,2 kg |
| Препорачана температура на околината при работа | -18...+50 °C |
| Препорачана температура на околината при полнење | +5...+40 °C |
| Препорачани типови на акумулаторски батерии | L4 B... |
| Препорачано USB напојување | CUSB |

**ПРЕДУПРЕДУВАЊЕ! Прочитајте ги сите безбедносни упатства, инструкции, илустрации и спецификации за овој електричен алат.** Недоследно почитување на подолу наведените упатства може да предизвика електричен удар, пожар и/или сериозни повреди.
**Чувајте ги сите предупредувања и упатства за употреба.**

## СПЕЦИЈАЛНИ БЕЗБЕДНОСНИ ИНСТРУКЦИИ ЗА СВЕТИЛКА ЗА АКУМУЛАТОРОТ

**Предупредување:** никогаш не го насочувајте светлинскиот зрак директно на лица ниту животни. Не гледајте во светлинскиот зрак (не правете го тоа ниту од поголема оддалеченост). Гледањето во светлинскиот зрак може да предизвика сериозни повреди или губење на силата за гледање.
Не го употребувајте апаратот во влажно опкружување.
Изворот на светлина на оваа ламба не може да се замени. Кога истиот ќе достигне својот работен век, мора да се замени целата ламба.

## СПЕЦИЈАЛНИ БЕЗБЕДНОСНИ УПАТСТВА БАТЕРИЈА

Користете само акумулаторски батерии Milwaukee од тип L4 B....
Извадете го батерискиот склоп пред отпочнување на каков и да е зафат врз машината.
Не ги оставајте искористените батерии во домашниот отпад не горете ги. Дистрибутерите на AEG ги собираат старите батерии, со што ја штитат нашата околина.
Не ги чувајте батериите заедно со метални предмети (ризик од краток спој).
Киселината од оштетените батерии може да истече при екстремен напон или температури. Доколку дојдете во контакт со исатата, измијте се веднаш со сапун и вода. Во случај на контакт со очите плакнете ги убаво најмалку 10минути и задолжително одете на лекар.
**Предупредување!** За да избегнете опасноста од пожар, од нанарувања или од оштетување на производот, коишто ги создава краток спој, не ја потопувајте во течност алатката, заменливата батерија или полначот и пазете во уредите и во батериите да не проникнуваат течности. Корозивни или електроспроводливи течности, како солена вода, одредени хемикалии, избелувачки препарати или производи кои содржат избелувачки супстанции, можат да предизвикаат краток спој.

## СПЕЦИФИЦИРАНИ УСЛОВИ НА УПОТРЕБА

Сијалицата на батерии може да се употребува и како посебно расветно тело, без притоа да се користи продолжен кабел.
Не го користете овој производ на било кој друг начин освен пропишаниот за нормална употреба.

## ПРОЦЕС НА ПОЛНЕЊЕ

Спржете го USB-кабелот со извор на струја, на пример кон мрежен контакт, компјутер или контакт за полнење во автомобилот.
Светлосен индикатор покажува статутот на полнењето:
Црвена трепкава светлина: Во процесот на полнење, полно 0-25 %
Портокалова трепкава светлина: Во процесот на полнење, полно 25-80 %
Зелена трепкава светлина: Во процесот на полнење, полно 80-99 %
Зелена стална светлина: полно 99-100 %
Црвено-зелена трепкава светлина: Акумулаторска батерија е дефектна или е поставена погрешно
Ако светлосниот индикатор трепка црвено и зелено, бидете сигурни дека акумулаторската батерија е правилно вметната. За оваа намена отстранете ја батеријата и повторно ставете ја. Ако светлосниот индикатор продолжува да трепка црвено и зелено, акумулаторската батерија можеби е многу топла, многу студена или е влажна. Оставете ја акумулаторската батерија соодветно да се олади, да се затопли или да се исуши и ја поставете одново. Ако проблемот се не реши, обратете се кон одделот Опслужување на клиенти на фирма MILWAUKEE.

## ПРИКАЗ НА СТАТУСОТ НА ПОЛНЕЊЕТО

Светлосниот индикатор покажува статутот на полнењето на акумулаторската батерија:
Црвена трепкава светлина: преостанат капацитет 0-10 %
Црвена стална светлина: преостанат капацитет 10-25 %
Портокалова стална светлина: преостанат капацитет 25-80 %
Зелена стална светлина: преостанат капацитет 80-100 %

## БАТЕРИИ

Батериите кои не биле користени подолго време треба да се наполнат пред употреба.
Температура повисока од 50oC (122oF) го намалува траењето на батериите. Избегнувајте подолго изложување на батериите на високи температури или сонце (ризик од прегревање).
Клемите на полначот и батериите мора да бидат чисти.
За оптимален работен век батериите мора да се наполнат целосно по употреба.
За можно подолг век на траење, апаратите после нивното полнење треба да бидат извадени од апаратот за полнење на батериите.
Во случај на складирање на батеријата подолго од 30 дена: Акумулаторот да се чува на температура од приближно 27°C и на суво место.
Акумулаторот да се складира на приближно 30%-50% од состојбата на наполнетост.
Акумулаторот повторно да се наполни на секои 6 месеци.

## ТРАНСПОРТ НА ЛИТИУМ-ЈОНСКИ БАТЕРИИ

Литиум-јонските батерии подлежат на законските одредби за транспорт на опасни материи.
Транспортот на овие батерии мора да се врши согласно локалните, националните и меѓународните прописи и одредби.
- Потрошувачите на овие батерии може да вршат непречен патен транспорт на истите.
- Комерцијалниот транспорт на литиум-јонски батерии од страна на шпедитерски претпријатија подлежи на одредбите за транспорт на опасни материи. Подготовките за шпедиција и транспорт треба да ги вршат исклучиво соодветно обучени лица. Целокупниот процес треба да биде стручно надгледуван.

При транспорт на батерии треба да се внимава на следното:
- Осигурајте се дека контактите се заштитени и изолирани, а сето тоа со цел да се избегнат кратки спојеви.
- Внимавајте да не дојде до изместување на батериите во нивната амбалажа.
- Забранет е транспорт на оштетени или протечени литиум-јонски батерии.

За понатамошни инструкции обратете се до Вашето шпедитерско претпријатие.

## ОДРЖУВАЊЕ

Изворот на светлина на оваа ламба не може да се замени. Кога истиот ќе достигне својот работен век, мора да се замени целата ламба.
Користете само Milwaukee додатоци и резервни делови. Доколку некои од компонентите кои не се опишани треба да бидат заменети, Ве молиме контактирајте ги сервисните агенти на Milwaukee (консултирајте ја листата на адреси).
При потреба може да се побара експлозионен цртеж на апаратот со наведување на машинскиот тип и шестоцифрениот број на табличката со учинокот или во Вашата корисничка служба или директно кај Techtronic Industries GmbH, Max-Eyth-Straße 10, 71364 Winnenden, Германија.

## СИМБОЛИ

- ВНИМАНИЕ! ПРЕДУПРЕДУВАЊЕ! ОПАСНОСТ!
- Ве молиме пред да ја стартувате машината обрнете внимание на упатствата за употреба.
- Да не се гледа во вклучен извор на светлина.
- Електрична заштита од класа III.
- Електричните апарати и батериите што се полнат не смеат да се фрлат заедно со домашниот отпад. Електричните апарати и батериите треба да се собираат одделно и да се однесат во соодветниот погон заради нивно фрлање во склад со начелата за заштита на околината. Информирајте се кај Вашите местни служби или кај специјализираниот трговски претставник, каде има такви погони за рециклажа и собирни станици.
- Европска ознака за сообразност
- Британска ознака за сообразност
- Украинска ознака за сообразност
- Евроазиска ознака за сообразност

# УКРАЇНСЬКА

| ТЕХНІЧНІ ХАРАКТЕРИСТИКИ | АКУМУЛЯТОРНИЙ ЛІХТАР |
|---|---|
| Номінальна споживана потужність | 4,5 W |
| Тривалість світіння з 1 повністю зарядженим акумуляторним блоком | |
| високий рівень | 2,5 h |
| низький рівень | 12,5 h |
| Сила світла | |
| високий рівень | 445 lm |
| низький рівень | 100 lm |
| Тривалість зарядки | 117 min |
| Коефіцієнт передачі кольору | 80 |
| Кольорова температура | 4000 K |
| Напруга змінної акумуляторної батареї | 4 V |
| USB Вхід | 5V DC, 0,1 A - 2,1 A |
| Вага | 0,2 kg |
| Рекомендована температура довкілля під час роботи | -18...+50 °C |
| Рекомендована температура довкілля під час заряджання | +5...+40 °C |
| Рекомендовані типи акумуляторів | L4 B... |
| Рекомендований блок живлення USB | CUSB |

**УВАГА! Ознайомитись з усіма попередженнями з безпечного використання, інструкціями, ілюстративним матеріалом та технічними характеристиками, які надаються з цим електричним інструментом.** Недотримання всіх нижченаведених вказівок може призвести до ураження електричним струмом, пожежі та/або важких травм.
**Зберігайте всі попередження та інструкції для використання в майбутньому.**

## СПЕЦІАЛЬНІ ВКАЗІВКИ З ТЕХНІКИ БЕЗПЕКИ У РАЗІ ВИКОРИСТАННЯ АКУМУЛЯТОРНИЙ ЛІХТАР

**Попередження:** Ніколи не спрямовувати промінь світла прямо на людей або тварин. Не дивитись в промінь світла (навіть з великої відстані). Якщо дивитись у промінь світла, то це може призвести до серйозних пошкоджень або втрати зору.
Не використовувати прилад в умовах високої вологості.
Світловипромінювач в цій лампі не підлягає заміні. Якщо термін служби світловипромінювача підійшов до кінця, слід замінити повністю всю лампу.

## СПЕЦІАЛЬНІ ВКАЗІВКИ З ТЕХНІКИ БЕЗПЕКИ ДЛЯ АКУМУЛЯТОРНИХ БАТАРЕЙ

Використовувати лише акумулятори Milwaukee типу L4 B....
Перед будь-якими роботами на машині вийняти змінну акумуляторну батарею
Відпрацьовані змінні акумуляторні батареї не можна кидати у вогонь або викидати з побутовими відходами. Milwaukee пропонує утилізацію старих змінних акумуляторних батарей, безпечну для довкілля; зверніться до свого дилера.
Не зберігати змінні акумуляторні батареї разом з металевими предметами (небезпека короткого замикання).
При екстремальному навантаженні або при екстремальній температурі з пошкодженої змінної акумуляторної батареї може витікати електроліт. При потраплянні електроліту на шкіру його негайно необхідно змити водою з милом. При потраплянні в очі їх необхідно негайно ретельно промити, щонайменше 10 хвилин, та негайно звернутися до лікаря.
**Попередження!** Для запобігання небезпеці пожежі в результаті короткого замикання, травмам і пошкодженню виробів не занурюйте інструмент, змінний акумулятор або зарядний пристрій у рідину і не допускайте потрапляння рідини всередину пристроїв або акумуляторів. Корозійні і струмопровідні рідини, такі як солоний розчин, певні хімікати, вибілювальні засоби або продукти, що їх містять, можуть призвести до короткого замикання.

## ВИКОРИСТАННЯ ЗА ПРИЗНАЧЕННЯМ

Акумуляторна лампа може використовуватися для освітлення і без підключення до електромережі.
Цей прилад можна використовувати тільки за призначенням так, як вказано в цьому документі.

## ПРОЦЕС ЗАРЯДЖАННЯ

Приєднайте кабель USB до джерела струму, наприклад мережевої розетки, комп'ютера або роз'єму для заряджання ув автомобілі.
Світловий індикатор відображає стан заряду:
червоне миготливе світло: процес заряджання, 0–25 % заряджено
помаранчеве миготливе світло: процес заряджання, 25–80 % заряджено
зелене миготливе світло: процес заряджання, 80–99 % заряджено
зелене постійне світло: 99–100 % заряджено
червоно-зелене миготливе світло: акумулятор несправний або неправильно встановлений
Якщо світловий індикатор блимає червоним та зеленим, слід переконатися, що акумулятор встановлено правильно. Для цього слід вийняти акумулятор і встановити знову. Якщо світловий індикатор продовжує блимати червоним і зеленим, можливо, акумулятор дуже теплий, холодний або вологий. Відповідно охолодіть акумулятор, нагрійте або висушіть і встановіть знову. Якщо проблему не усунуто, слід звернутись до сервісної служби MILWAUKEE.

## ІНДИКАТОР ЗАРЯДУ АКУМУЛЯТОРА

Світловий індикатор відображає стан заряду акумулятора:
червоне миготливе світло: 0–10 % залишкової ємності
червоне постійне світло: 10–25 % залишкової ємності
помаранчеве постійне світло: 25–80 % залишкової ємності
зелене постійне світло: 80–100 % залишкової ємності

## АКУМУЛЯТОРНІ БАТАРЕЇ

Змінну акумуляторну батарею, що не використовувалася тривалий час, перед використанням необхідно підзарядити.
Температура понад 50 °C зменшує потужність змінної акумуляторної батареї. Уникати тривалого нагрівання сонячними променями або системою обігріву.
З'єднувальні контакти зарядного пристрою та змінної акумуляторної батареї повинні бути чистими.
Для забезпечення оптимального строку експлуатації акумуляторні батареї після використання необхідно повністю зарядити.
Для забезпечення максимально можливого терміну експлуатації акумуляторні батареї після зарядки необхідно виймати з зарядного пристрою.
При зберіганні акумуляторної батареї понад 30 днів:
Зберігати акумуляторну батарею при температурі приблизно 27 °C в сухому місці.
Зберігати акумуляторну батарею в стані зарядки приблизно 30-50 %.
Кожні 6 місяців заново заряджати акумуляторну батарею.

## ТРАНСПОРТУВАННЯ ЛІТІЙ-ІОННИХ АКУМУЛЯТОРНИХ БАТАРЕЙ

Літій-іонні акумуляторні батареї підпадають під законоположення про перевезення небезпечних вантажів.
Транспортування таких акумуляторних батарей повинно відбуватися із дотриманням місцевих, національних та міжнародних приписів та положень.
- споживачі можуть без проблем транспортувати ці акумуляторні батареї по вулиці.
- Комерційне транспортування літій-іонних акумуляторних батарей експедиторськими компаніями підпадає під положення про транспортування небезпечних вантажів. Підготовку до відправлення та транспортування можуть здійснювати виключно особи, які пройшли відповідне навчання. Весь процес повинні контролювати кваліфіковані фахівці.

При транспортуванні акумуляторних батарей необхідно дотримуватись зазначених далі пунктів:
- Переконайтеся в тому, що контакти захищені та ізольовані, щоб запобігти короткому замиканню.
- Слідкуйте за тим, щоб акумуляторна батарея не переміщувалася всередині упаковки.
- Пошкоджені акумуляторні батареї, або акумуляторні батареї, що потекли, не можна транспортувати.

Для отримання подальших вказівок звертайтесь до своєї експедиторської компанії.

## ОБСЛУГОВУВАННЯ

Світловипромінювач в цій лампі не підлягає заміні. Якщо термін служби світловипромінювача підійшов до кінця, слід замінити повністю всю лампу.
Використовуйте комплектуючі та запчастини тільки від Milwaukee. Деталі, заміна яких не описується, замінювати тільки в відділі обслуговування клієнтів Milwaukee (зверніть увагу на брошуру "Гарантія / адреси сервісних центрів").
У разі необхідності можна запросити креслення з зображенням вузлів машини в перспективному вигляді, для цього потрібно звернутися в ваш відділ обслуговування клієнтів або безпосередньо в Techtronic Industries GmbH, Max-Eyth-Straße 10, 71364 Winnenden, Німеччина, та вказати тип машини та шестизначний номер на фірмовій табличці з даними машини.

## СИМВОЛИ

- УВАГА! ПОПЕРЕДЖЕННЯ! НЕБЕЗПЕЧНО!
- Уважно прочитайте інструкцію з експлуатації перед введенням приладу в дію.
- Не дивіться на ввімкнутий світловипромінювач.
- Клас електрозахисту III.
- Електроприлади, батареї/акумулятори заборонено утилізувати разом з побутовим сміттям. Електричні прилади і акумулятори слід збирати окремо і здавати в спеціалізовану компанію для утилізації відповідно до норм охорони довкілля. Зверніться до місцевих органів або до вашого дилера, щоб отримати адреси пунктів вторинної переробки та пунктів прийому.
- Європейський знак відповідності
- Британський знак відповідності
- Український знак відповідності
- Євроазіатський знак відповідності

# عربي

| البيانات الفنية | مصباح البطارية |
|---|---|
| قدرة القبول الأسمية | W 4,5 |
| مدة الإضاءة بمجموعة بطارية واحدة مشحونة | |
| مستوى مرتفع | h 2,5 |
| مستوى منخفض | h 12,5 |
| التدفق الضوئي | |
| مستوى مرتفع | lm 445 |
| مستوى منخفض | lm 100 |
| مدة الشحن | min 117 |
| دليل جودة الضوء | 80 |
| درجة حرارة الضوء | K 4000 |
| فولطية البطارية | V 4 |
| USB منفذ الإدخال | 5V DC, 0,1 A - 2,1 A |
| الوزن | kg 0,2 |
| درجة حرارة الجو المحيط المنصوح بها عند العمل | C° +50...-18 |
| درجة حرارة الجو المحيط المنصوح بها عند الشحن | C° +40...+5 |
| طراز البطارية المنصوح به | ...L4 B |
| وحدة مزود الطاقة يو أس بي المنصوح به | CUSB |

**تحذير إقرأ جميع تحذيرات الأمان والتعليمات والصور والمواصفات الواردة مع هذه المعدة الكهربائية.** المخالفة في إتباع التعليمات المذكورة أسفله قد يكون نتيجتها صدمة كهربائية، حريق و / أو إصابة بالغة.
احتفظ بجميع التحذيرات والتعليمات للرجوع إليها في المستقبل.

## تعليمات أمان خاصة مصباح البطارية

**تحذير:** لا توجه شعاع الضوء على الأشخاص أو الحيوانات كما لا تحدق فيه أنت شخصيا (ولا حتى عن بعد).. فالتحديق في شعاع الضوء قد يؤدي إلى إصابة خطيرة أو إلى فقدان الرؤية.
لا تستخدم هذا الجهاز في المناطق الرطبة..
إن مصدر إضاءة هذه اللمبة لا يمكن استبداله. عندما يصل مصدر الإضاءة إلى نهاية عمره الافتراضي، يجب استبدال سائر اللمبة.

## تعليمات السلامة للبطارية

استخدم فقط البطاريات التي يعاد شحنها من Milwaukee طراز L4 B....
قم بإزالة حزمة البطارية قبل البدء في أي أعمال على الجهاز.
لا تتخلص من البطاريات المستعملة مع النفايات المنزلية أو بحرقها. يقدم موزعو Milwaukee خدمة استعادة البطاريات القديمة لحماية البيئة.
لا تقم بتخزين البطارية مع الأشياء المعدنية (خطر قصر الدائرة)..
قد يتسرب حامض البطارية من البطاريات التالفة في ظروف الحمل الزائد بدرجة كبيرة أو في درجات الحرارة الشديدة. في حالة ملامسة حامض البطارية اغسل يديك فورا بالماء والصابون. في حالة ملامسة السائل للعينين اشطفهما جيدا لمدة 10 دقائق على الأقل واطلب العناية الطبية فورا.
**تحذير!** لتجنب أخطار الحريق أو الإصابة أو الإضرار بالمنتج التي تنجم عن الماس الكهربائي، لا تغمر الأداة أو البطارية القابلة للاستبدال أو جهاز الشحن في السوائل وأحرص على أن لا تصل السوائل إلى داخل الجهاز والبطارية. السوائل المؤدية للتآكل أو الموصلة للتيار الكهربائي، مثل الماء المالح ومركبات كيماوية معينة ومواد التبييض أو المنتجات التي تشتمل على مواد تبيض، يمكن أن تؤدي إلى حدوث ماس كهربائي.

## شروط الاستخدام المحدَّدة

يمكن استخدام المبة التي تعمل بالبطارية في الإضاءة دون علاقة بمصدر التيار
لا تستخدم هذا المنتج بأي طريقة أخرى غير مصرح بها للاستخدام العادي.

## عملية الشحن

قم بتوصيل سلك يو أس بي بمصدر تيار كهربائي، على سبيل المثال بقابس تيار كهربائي أو كمبيوتر أو منفذ شحن في السيارة.
تعرض الإشارة الضوئية حالة الشحن:
وميض الضوء الأحمر: تم شحن 0-25%
الضوء البرتقالي تم شحن 25-80 %
وميض الضوء الأخضر: تم شحن 80-99 %
ضوء أخضر مستمر: تم شحن 99-100 %
وميض الضوء الأحمر والأخضر: البطارية بها عطب أو تم وضعها خطأ
إذا بدأت الإشارة الضوئية في الوميض باللون الأمر والأخضر، تأكد من أن البطارية تم وضعها بشكل صحيح. لإجراء ذلك قم بنزع البطارية ووضعها مرة أخرى. إذا استمرت الإشارة الضوئية في الوميض باللون الأحمر والأخضر، فقد يكون من الحتمل أن البطارية ساخنة للغاية أو باردة أو مبتلة. تبعاً لذلك دع البطارية تبرد أو تسخن أو تجف ثم قم بتركيبها مرة أخرى. إذا ظلت المشكلة مستمرة، فيرجى التوجه إلى خدمة العملاء الخاصة بشركة MILWAUKEE.

## إشارة حالة الشحن

تعرض الإشارة الضوئية حالة الشحن:
وميض الضوء الأحمر: الشحنة المتبقية 0-10%
ضوء أحمر مستمر: الشحنة المتبقية 10-25 %
ضوء أخضر مستمر: تم شحن 25-80 %
ضوء أخضر مستمر: الشحنة المتبقية 80-100 %

## البطاريات

يجب إعادة شحن البطارية غير المستخدمة لفترة قبل الاستخدام.
تقلل درجات الحرارة التي تتجاوز 50°سيلزيوس (122°فهرنهايت) من أداء البطارية. تجنب التعرض الزائد للحرارة أو أشعة الشمس (خطر التسخين)..
يجب الحفاظ على محتويات الشواحن و البطاريات نظيفة.
للحصول على فترة استخدام مثالية، يجب شحن البطاريات تماما بعد الاستخدام.
للحصول على أطول عمر ممكن للبطارية، انزع البطارية من الشاحن بمجرد شحنها تماما.
لتخزين البطارية أكثر من 30 يوم:
خزن البطارية بحيث تكون درجة الحرارة أقل من 27° سليزيوس وبعيدا عن أي رطوبة
خزن البطارية مشحونة بنسبة تتراوح بين 30 -50 %
اشحن البطارية كالمعتاد، وذلك كل ستة أشهر من التخزين.

## نقل بطاريات الليثيوم

تخضع بطاريات الليثيوم أيون لشروط قوانين نقل السلع الخطرة.
ويجب نقل هذه البطاريات وفقاً للأحكام والقوانين المحلية والوطنية والدولية.
- يمكن للمستخدم نقل البطاريات براً دون الخضوع لشروط أخرى.
- يخضع النقل التجاري لبطاريات الليثيوم أيون عن طريق الغير إلى قوانين نقل السلع الخطرة. يتعين أن يقوم أفراد مدربون جيداً بالإعداد لعملية النقل والقيام بها بصحبة خبراء مثلهم.

متى تُنقل البطاريات:
- عند التأكد من حماية أطراف توصيل البطارية وعزلها تجنباً لحدوث قصر بالدائرة.
- عند التأكد من حماية حزمة البطارية من الحركة داخل صندوق التعبئة.
- يُرجى عدم نقل البطاريات التي بها تشققات أو تسربات.

يُرجى البحث مع شركة الشحن عن نصيحة أخرى

## الصيانة

إن مصدر إضاءة هذه اللمبة لا يمكن استبداله. عندما يصل مصدر الإضاءة إلى نهاية عمره الافتراضي، يجب استبدال سائر اللمبة.
استخدم ملحقات Milwaukee وقطع الغيار التابعة لها فقط. إذا كانت المكونات التي يجب تغييرها غير مذكورة، يرجى الاتصال بأحد عملاء صيانة Milwaukee (انظر قائمة عناوين الضمان/الصيانة الخاصة بنا).
عند الحاجة يمكن طلب رمز انفجار الجهاز بعد ذكر طراز الآلة والرقم السداسي المذكور على بطاقة طاقة الآلة لدى جهة خدمة العملاء أو مباشرة لدى شركة Techtronic Industries GmbH, Max-Eyth-Straße 10, 71364 Winnenden، ألمانيا

## زومرلا

- تنبيه! تحذير! خطر!
- يرجى قراءة التعليمات بعناية قبل بدء تشغيل الجهاز.
- لا تنظر في مصدر الضوء المضيئ.
- مستوى الحماية الكهربائية III.
- يحظر التخلص من الأجهزة الكهربائية والبطاريات/البطاريات القابلة للشحن في القمامة المنزلية. يجب جمع الأجهزة الكهربائية والبطاريات القابلة للشحن منفصلة وتسليمها للتخلص منها بشكل لا يضر بالبيئة لدى شركة أعادة استغلال. الرجاء الاستفسار لدى الهيئات المحلية أو لدى التجار المتخصصين عن مواقع إعادة الاستغلال ومواقع الجمع.
- علامة التوافق الأوربية
- علامة التوافق البريطانية
- علامة التوافق الأوكرانية
- علامة التوافق الأوربية الآسيوية

(04.21)
**4931 4705 82**

Copyright 2021
Techtronic Industries GmbH
Max-Eyth-Straße 10
71364 Winnenden
Germany
+49 (0) 7195-12-0
www.milwaukeetool.eu

Techtronic Industries (UK) Ltd
Fieldhouse Lane
Marlow Bucks SL7 1HZ
UK